見積参考資料

工事名　徳島県南部健康運動公園陸上競技場整備工事

◇経費情報◇

工種区分	公園工事
単価地区	阿南１
施工地域・工事場所	補正無し（地方部　施工場所が一般交通等の影響を受けない場合）
前金支出割合	補正を行わない
契約保証	金銭的保証
現場環境改善費	計上しない

注意

「見積参考資料」は入札参加者の迅速で適正な工事費の見積りのための一資料であり、請負契約を拘束するものではない。

- 土木工事設計労務単価及び設計業務委託等技術者単価については令和２年３月から適用する単価を採用している。
- 本工事は，「担い手確保モデル工事（発注者指定型）」であり，４週８休の経費補正（労務費1.05，機械経費（賃料）1.04，共通仮設費1.04，現場管理費1.05）を計上している。

設計内訳書（本01）

工事名	徳島県南部健康運動公園陸上競技場整備工事	事業区分 工事区分	公園緑地整備･改修 基盤整備

工事区分・工種・種別・細別	規格	単位	数量	単価	金額	数量・金額増減	摘要
基盤整備		式	1				
公園土工		式	1				
土工		式	1				
床掘り(掘削)	土質:土砂	m3	290				単　1号
埋戻し	土質:土砂	m3	130				単　2号
残土処理工 現場発生土		式	1				
土砂等運搬	土質:土砂(岩塊･玉石混り土含む)	m3	150				単　3号
残土等処分	土質:土砂(岩塊･玉石混り土含む)	m3	150				単　4号
残土処理工 場内仮置土		式	1				
積込(ﾙｰｽﾞ)	土質:土砂(岩塊･玉石混り土含む)	m3	5,500				単　5号
土砂等運搬	土質:土砂(岩塊･玉石混り土含む)	m3	5,500				単　6号
残土等処分	土質:土砂(岩塊･玉石混り土含む)	m3	5,500				単　7号
残土処理工 場内仮置岩塊		式	1				

設計内訳書（本01）

工事名	徳島県南部健康運動公園陸上競技場整備工事	事業区分 工事区分	公園緑地整備･改修 基盤整備

工事区分・工種・種別・細別	規格	単位	数量	単価	金額	数量・金額増減	摘要
積込(ﾙｰｽﾞ)	土質:岩塊･玉石	m3	200				単　8号
土砂等運搬	土質:岩塊･玉石	m3	200				単　9号
残土等処分	土質:岩塊･玉石	m3	200				単　10号
擁壁工		式	1				
境界壁工		式	1				
境界壁		m	48				単　11号
施設整備		式	1				
施設整備工		式	1				
作業土工		式	1				
床掘り	土質:土砂	m3	90				単　12号
埋戻し	土質:土砂	m3	20				単　13号
残土処理工		式	1				
土砂等運搬	土質:土砂(岩塊･玉石混り土含む)	m3	70				単　14号

設計内訳書（本01）

工事名	徳島県南部健康運動公園陸上競技場整備工事	事業区分 工事区分	公園緑地整備･改修 施設整備

工事区分・工種・種別・細別	規格	単位	数量	単価	金額	数量・金額増減	摘要
残土等処分	土質:土砂(岩塊･玉石混り土含む)	m3	70				単　15号
給水設備工		式	1				
作業土工		式	1				
床掘り	土質:土砂	m3	2				単　16号
埋戻し	土質:土砂	m3	1				単　17号
埋戻し	土質:砂	m3	1				単　18号
土材料	砂	m3	1				単　19号
残土処理工		式	1				
土砂等運搬	土質:土砂(岩塊･玉石混り土含む)	m3	1				単　20号
残土等処分	土質:土砂(岩塊･玉石混り土含む)	m3	1				単　21号
給水管路工 給水管		式	1				
給水管	給水管の種類:水道用硬質塩化ﾋﾞﾆｰﾙ管布設,給水管の規格:塩ﾋﾞ管内径25mm	m	7				単　22号
管明示ｼｰﾄ設置	水道用,W=150mm(2倍)	m	7				単　23号

設計内訳書（本01）

工事名	徳島県南部健康運動公園陸上競技場整備工事	事業区分 工事区分	公園緑地整備･改修 施設整備

工事区分・工種・種別・細別	規格	単位	数量	単価	金額	数量・金額増減	摘要
給水管路工 散水栓･ﾎﾞｯｸｽ等		式	1				
散水栓･ﾎﾞｯｸｽ設置	散水栓:伸縮回転ﾊﾞﾙﾌﾞPUV25A,ﾎﾞｯｸｽ:φ350×L350	箇所	1				単　24号
雨水排水設備工		式	1				
側溝工 Ω型側溝		式	1				
Ω型側溝 直線部		m	319				単　25号
Ω型側溝 曲線部		m	250				単　26号
側溝工 1号U型側溝		式	1				
ﾌﾟﾚｷｬｽﾄU型側溝 1号U型側溝	U型側溝規格:300B	m	33				単　27号
側溝蓋 1号U型側溝	側溝用安全蓋(U-300用　中央凹型)	枚	57				単　28号
側溝蓋 1号U型側溝	鋼製U字溝用蓋(T-14,細目滑り止め,騒音低減ｺﾞﾑ付)	枚	4				単　29号
側溝工 1号横断側溝		式	1				
現場打側溝 1号横断側溝		m	10				単　30号
側溝蓋 1号横断側溝	鋼製蓋(T-20,ﾎﾞﾙﾄ固定,細目滑り止め)	枚	10				単　31号

設計内訳書（本01）

工事名	徳島県南部健康運動公園陸上競技場整備工事	事業区分 工事区分	公園緑地整備･改修 施設整備

工事区分・工種・種別・細別	規格	単位	数量	単価	金額	数量・金額増減	摘要
管渠工		式	1				
排水管 VUφ100	作業区分:据付,管種別:直管,管径:50～150mm	m	186				単　32号
排水管 VUφ150	作業区分:据付,管種別:直管,管径:50～150mm	m	57				単　33号
支線排水管 VUφ300	作業区分:据付,管種別:直管,管径:200～400mm	m	22				単　34号
集水桝･ﾏﾝﾎｰﾙ工		式	1				
現場打ち集水桝	集水桝･街渠桝種類:現場打材,ｺﾝｸﾘｰﾄ規格:18-8-25(高炉),法面作業補正:無し	箇所	2				単　35号
蓋	蓋種類:側溝用安全蓋(750×375)	枚	4				単　36号
集水桝･ﾏﾝﾎｰﾙ工		式	1				
現場打ち集水桝	集水桝･街渠桝種類:現場打材,ｺﾝｸﾘｰﾄ規格:18-8-25(高炉),法面作業補正:無し	箇所	1				単　37号
蓋	蓋種類:側溝用安全蓋(900×450)	枚	2				単　38号
電気設備工		式	1				
電線管路工		式	1				
電線 地中管内	電線種類:KPEE-SB1.25-2P	m	65				単　39号

設計内訳書（本01）

工事名	徳島県南部健康運動公園陸上競技場整備工事	事業区分 工事区分	公園緑地整備･改修 施設整備

工事区分・工種・種別・細別	規格	単位	数量	単価	金額	数量・金額増減	摘要
電線 地中管内	電線種類:KPEE-SB1.25-3P	m	627				単　40号
電線 地中管内	電線種類:CE/F(22.5+5.5)sq	m	477				単　41号
電線(付属ｹｰﾌﾞﾙ) 地中管内(手間のみ)	電線種類:KPEE-SB1.25-1P	m	24				単　42号
電線(付属ｹｰﾌﾞﾙ) 地中管内(手間のみ)	電線種類:KPEE-SB1.25-2P	m	7				単　43号
電線(付属ｹｰﾌﾞﾙ) 地中管内(手間のみ)	電線種類:KPEE-SB1.25-3P	m	8				単　44号
電線(付属ｹｰﾌﾞﾙ) 地中管内(手間のみ)	電線種類:VCT3.5sq-3C	m	65				単　45号
直線接続ｷｯﾄ	22sq-3C用,92-JA2-EM	組	4				単　46号
分岐接続ｷｯﾄ	22sq-3C用,92-JB2-EM	組	18				単　47号
分岐接続ｷｯﾄ	計測ｹｰﾌﾞﾙ×1,SP-1	組	4				単　48号
分岐接続ｷｯﾄ	計測ｹｰﾌﾞﾙ×2,SP-2	組	8				単　49号
分岐接続ｷｯﾄ	計測ｹｰﾌﾞﾙ×4,SP-4	組	1				単　50号
ｺﾈｸﾀﾎﾞｯｸｽ CB-1	材質:SUS304	個	2				単　51号
ｺﾈｸﾀﾎﾞｯｸｽ CB-2	材質:SUS304	個	1				単　52号

設計内訳書（本01）

工事名	徳島県南部健康運動公園陸上競技場整備工事	事業区分 工事区分	公園緑地整備･改修 施設整備

工事区分・工種・種別・細別	規格	単位	数量	単価	金額	数量・金額増減	摘要
ｺﾈｸﾀﾎﾞｯｸｽ CB-3	材質:SUS304	個	1				単　53号
ｺﾈｸﾀﾎﾞｯｸｽ CB-4	材質:SUS304	個	4				単　54号
ｺﾈｸﾀﾎﾞｯｸｽ CB-5	材質:SUS304	個	1				単　55号
ｺﾈｸﾀﾎﾞｯｸｽ CB-6	材質:SUS304	個	1				単　56号
ｺﾈｸﾀﾎﾞｯｸｽ CB-7	材質:SUS304	個	1				単　57号
ｺﾈｸﾀﾎﾞｯｸｽ CB-8	材質:SUS304	個	1				単　58号
ｺﾈｸﾀﾎﾞｯｸｽ CB-9	材質:SUS304	個	17				単　59号
ｺﾈｸﾀﾎﾞｯｸｽ CB-10	材質:SUS304	個	3				単　60号
電線管路工 電気設備(計測機器)		式	1				
ﾊﾝﾄﾞﾎｰﾙ蓋	寸法:φ600,ｳﾚﾀﾝ対応	枚	18				単　61号
ﾊﾝﾄﾞﾎｰﾙ蓋(小蓋付)	寸法:φ600,ｳﾚﾀﾝ対応(小蓋付)	枚	32				単　62号
電線管路工 電気設備(ﾅｲﾀｰ配線)		式	1				
ﾊﾝﾄﾞﾎｰﾙ蓋	寸法:φ600,ｳﾚﾀﾝ対応	枚	4				単　63号

設計内訳書（本01）

工事名	徳島県南部健康運動公園陸上競技場整備工事	事業区分 工事区分	公園緑地整備･改修 施設整備

工事区分・工種・種別・細別	規格	単位	数量	単価	金額	数量・金額増減	摘要
園路広場整備工		式	1				
ｺﾝｸﾘｰﾄ系舗装工		式	1				
公園ｺﾝｸﾘｰﾄ舗装	路盤材料の種類:RC-40,ｺﾝｸﾘｰﾄの種類:18-8-25(高炉),仕上り厚:100mm	m2	134				単　64号
平張ｺﾝｸﾘｰﾄ	路盤材料の種類:RC-40,ｺﾝｸﾘｰﾄの種類:18-8-25(高炉),仕上り厚:100mm	m2	10				単　65号
階段工		式	1				
手すり	手すりの規格:H=750	m	172				単　66号
ｻｰﾋﾞｽ施設整備工		式	1				
洗い場工		式	1				
手洗い場･足洗い場		箇所	2				単　67号
管理施設整備工		式	1				
門扉工		式	1				
両開き門扉	H1100×W4000	箇所	1				単　68号
両開き門扉	H1100×W2000	箇所	1				単　69号

設計内訳書（本01）

工事名	徳島県南部健康運動公園陸上競技場整備工事	事業区分 工事区分	公園緑地整備･改修 施設整備

工事区分・工種・種別・細別	規格	単位	数量	単価	金額	数量・金額増減	摘要
引き戸門扉	H1400×W10000	箇所	1				単　70号
柵工		式	1				
転落防止柵 ｺﾝｸﾘｰﾄ建込用	柵高:1.1m	m	316				単　71号
転落防止柵 基礎ﾌﾞﾛｯｸ用 (基礎ﾌﾞﾛｯｸ設置済)	柵高:1.1m	m	8				単　72号
ﾌｪﾝｽ	柵高:1.3m	m	48				単　73号
ｺﾝｸﾘｰﾄ削孔	削孔径:φ100,削孔深さ;200mm	孔	107				単　74号
車止め工		式	1				
車止めﾎﾟｽﾄ 2号車止め	車止めﾎﾟｽﾄ径:114.3mm,車止めﾎﾟｽﾄ高さ:700mm,ｶｷﾞ付上下式	本	3				単　75号
掲揚ﾎﾟｰﾙ工		式	1				
掲揚ﾎﾟｰﾙ	掲揚ﾎﾟｰﾙの規格:H=5000	基	3				単　76号
運搬処理工		式	1				
殻運搬	ｺﾝｸﾘｰﾄ殻(無筋)	m3	0.2				単　77号
殻処分	ｺﾝｸﾘｰﾄ殻(無筋)	m3	0.2				単　78号

設計内訳書（本01）

工事名	徳島県南部健康運動公園陸上競技場整備工事	事業区分 工事区分	公園緑地整備･改修 ｸﾞﾗｳﾝﾄﾞ･ｺｰﾄ整備

工事区分・工種・種別・細別	規格	単位	数量	単価	金額	数量・金額増減	摘要
ｸﾞﾗｳﾝﾄﾞ･ｺｰﾄ整備		式	1				
ｸﾞﾗｳﾝﾄﾞ･ｺｰﾄ舗装工		式	1				
ｸﾞﾗｳﾝﾄﾞ･ｺｰﾄ用舗装工 ｳﾚﾀﾝ舗装 t=25mm部		式	1				
全天候型舗装(樹脂系) t=25mm,ｽﾌﾟﾚｰｴﾝﾎﾞｽ仕上げ	路盤材種類:無し,全天候型舗装(樹脂系)の種類:ﾎﾟﾘｳﾚﾀﾝ系,全天候型舗装(樹脂系)の規格:ﾌﾙｳﾚﾀﾝ,仕上り厚:25mm	m2	19				単　79号
ｸﾞﾗｳﾝﾄﾞ･ｺｰﾄ用舗装工 ｳﾚﾀﾝ端末処理		式	1				
ｳﾚﾀﾝ端部処理	縁石部	m	1,879				単　80号
ｳﾚﾀ端部処理	Ω型側溝部	m	566				単　81号
ｸﾞﾗｳﾝﾄﾞ･ｺｰﾄ縁石工		式	1				
舗装止め縁石 ｳﾚﾀﾝ舗装部	ﾌﾞﾛｯｸ規格:A種(120×120×600)	m	1,287				単　82号
舗装止め縁石 ｶﾗｰ舗装部	ﾌﾞﾛｯｸ規格:A種(120×120×600)	m	22				単　83号
内圏縁石 ﾄﾗｯｸ直線部	内圏縁石の規格:ｽﾃﾝﾚｽ製	m	160				単　84号
内圏縁石 ﾄﾗｯｸ曲線部	内圏縁石の規格:ｽﾃﾝﾚｽ製	m	238				単　85号
内圏縁石 障害走部	内圏縁石の規格:ｽﾃﾝﾚｽ製	m	27				単　86号

設計内訳書（本01）

工事名	徳島県南部健康運動公園陸上競技場整備工事	事業区分 工事区分	公園緑地整備･改修 ｸﾞﾗｳﾝﾄﾞ･ｺｰﾄ整備

工事区分・工種・種別・細別	規格	単位	数量	単価	金額	数量・金額増減	摘要
ｸﾞﾗｳﾝﾄﾞ･ｺｰﾄ施設整備工		式	1				
競技施設工		式	1				
ﾌｨﾆｯｼｭﾎﾟｽﾄ		組	1				単　87号
競技用砂場		箇所	2				単　88号
踏切板	踏切板の規格:日本陸連検定品	箇所	24				単　89号
棒高跳び突箱		箇所	4				単　90号
砲丸ｻｰｸﾙ		箇所	1				単　91号
砲丸落下域		箇所	1				単　92号
兼用ｻｰｸﾙ		箇所	2				単　93号
障害池		箇所	1				単　94号
ﾗｸﾞﾋﾞｰｺﾞｰﾙ		対	1				単　95号
ｽﾎﾟｰﾂﾎﾟｲﾝﾄ工 ﾗｲﾝﾏｰｷﾝｸﾞ		式	1				
ﾗｲﾝﾏｰｸ 白,W=50	ﾗｲﾝﾏｰｸの種類:WA仕様,ｱｸﾘﾙｳﾚﾀﾝ塗料,ﾗｲﾝﾏｰｸの規格:白色,W=50	m	5,513				単　96号

設計内訳書（本01）

工事名	徳島県南部健康運動公園陸上競技場整備工事	事業区分 工事区分	公園緑地整備･改修 ｸﾞﾗｳﾝﾄﾞ･ｺｰﾄ整備

工事区分・工種・種別・細別	規格	単位	数量	単価	金額	数量・金額増減	摘要
ﾗｲﾝﾏｰｸ 青,W=50	ﾗｲﾝﾏｰｸの種類:WA仕様,ｱｸﾘﾙｳﾚﾀﾝ塗料,ﾗｲﾝﾏｰｸの規格:青色,W=50	m	9				単　97号
ﾗｲﾝﾏｰｸ 緑,W=50	ﾗｲﾝﾏｰｸの種類:WA仕様,ｱｸﾘﾙｳﾚﾀﾝ塗料,ﾗｲﾝﾏｰｸの規格:緑色,W=50	m	17				単　98号
ﾗｲﾝﾏｰｸ 白	ﾗｲﾝﾏｰｸの種類:WA仕様,ｱｸﾘﾙｳﾚﾀﾝ塗料,ﾗｲﾝﾏｰｸの規格:白色	m2	5				単　99号
ﾗｲﾝﾏｰｸ 黒	ﾗｲﾝﾏｰｸの種類:WA仕様,ｱｸﾘﾙｳﾚﾀﾝ塗料,ﾗｲﾝﾏｰｸの規格:黒色	m2	0.3				単 100号
ﾗｲﾝﾏｰｸ 黄緑	ﾗｲﾝﾏｰｸの種類:WA仕様,ｱｸﾘﾙｳﾚﾀﾝ塗料,ﾗｲﾝﾏｰｸの規格:黄緑色	m2	0.2				単 101号
ﾗｲﾝﾏｰｸ 青	ﾗｲﾝﾏｰｸの種類:WA仕様,ｱｸﾘﾙｳﾚﾀﾝ塗料,ﾗｲﾝﾏｰｸの規格:青色	m2	0.3				単 102号
ﾗｲﾝﾏｰｸ 黄	ﾗｲﾝﾏｰｸの種類:WA仕様,ｱｸﾘﾙｳﾚﾀﾝ塗料,ﾗｲﾝﾏｰｸの規格:黄色	m2	0.7				単 103号
ﾗｲﾝﾏｰｸ 緑	ﾗｲﾝﾏｰｸの種類:WA仕様,ｱｸﾘﾙｳﾚﾀﾝ塗料,ﾗｲﾝﾏｰｸの規格:緑色	m2	13				単 104号
ｽﾎﾟｰﾂﾎﾟｲﾝﾄ工		式	1				
礎石･中心石	御影石,真鍮板	箇所	4				単 105号
角石･標石	真鍮板(固定部含む)	箇所	16				単 106号
標示ﾀｲﾙ	規格:SUS304,□40	枚	582				単 107号
仮設工		式	1				

設計内訳書（本01）

工事名	徳島県南部健康運動公園陸上競技場整備工事	事業区分 工事区分	公園緑地整備･改修 ｸﾞﾗｳﾝﾄﾞ･ｺｰﾄ整備

工事区分・工種・種別・細別	規格	単位	数量	単価	金額	数量・金額増減	摘要
交通管理工		式	1				
交通誘導警備員	B（昼間）	人日	60				単 108号
直接工事費		式	1				
共通仮設		式	1				
共通仮設費		式	1				
技術管理費		式	1				
土質等試験費		式	1				内　1号
共通仮設費（率計上）		式	1				
純工事費		式	1				
現場管理費		式	1				
工事原価		式	1				
一般管理費等		式	1				
工事価格		式	1				

設計内訳書（本01）

工事名	徳島県南部健康運動公園陸上競技場整備工事	事業区分 工事区分	公園緑地整備･改修 ｸﾞﾗｳﾝﾄﾞ･ｺｰﾄ整備

工事区分・工種・種別・細別	規格	単位	数量	単価	金額	数量・金額増減	摘要
消費税額及び地方消費税額		式	1				
工事費計		式	1				

設計内訳書（本02）

工事名	徳島県南部健康運動公園陸上競技場整備工事	事業区分 工事区分	公園緑地整備･改修 ｸﾞﾗｳﾝﾄﾞ･ｺｰﾄ整備

工事区分・工種・種別・細別	規格	単位	数量	単価	金額	数量・金額増減	摘要
ｸﾞﾗｳﾝﾄﾞ･ｺｰﾄ整備		式	1				
ｸﾞﾗｳﾝﾄﾞ･ｺｰﾄ舗装工		式	1				
ｸﾞﾗｳﾝﾄﾞ･ｺｰﾄ用舗装工 ｳﾚﾀﾝ舗装 t=9mm部		式	1				
下層路盤(車道･路肩部)	路盤材種類:ｸﾗｯｼｬﾗﾝ C-40,仕上り厚:150mm	m2	2,270				単 109号
上層路盤(車道･路肩部)	路盤材種類:粒度調整砕石 M-30,仕上り厚:100mm	m2	2,270				単 110号
基層(車道･路肩部) 下部基層	材料種類:各種(1.90以上2.00t/m3未満),材料規格:開粒度ｱｽﾌｧﾙﾄ混合物(13),舗装厚:40mm,平均幅員:3.0m超	m2	2,270				単 111号
基層(車道･路肩部) 上部基層	材料種類:各種(1.90以上2.00t/m3未満),材料規格:開粒度ｱｽﾌｧﾙﾄ混合物(13),舗装厚:41mm,平均幅員:3.0m超	m2	2,270				単 112号
全天候型舗装(樹脂系) t=9mm,ｽﾌﾟﾚｰｴﾝﾎﾞｽ仕上げ	路盤材種類:無し,全天候型舗装(樹脂系)の種類:ﾎﾟﾘｳﾚﾀﾝ系,全天候型舗装(樹脂系)の規格:ﾌﾙｳﾚﾀﾝ,仕上り厚:9mm	m2	2,300				単 113号
ｸﾞﾗｳﾝﾄﾞ･ｺｰﾄ用舗装工 ｳﾚﾀﾝ舗装 t=9mmｽﾑｰｽ部		式	1				
下層路盤(車道･路肩部)	路盤材種類:ｸﾗｯｼｬﾗﾝ C-40,仕上り厚:150mm	m2	43				単 114号
上層路盤(車道･路肩部)	路盤材種類:粒度調整砕石 M-30,仕上り厚:100mm	m2	43				単 115号
基層(車道･路肩部) 下部基層	材料種類:各種(1.90以上2.00t/m3未満),材料規格:開粒度ｱｽﾌｧﾙﾄ混合物(13),舗装厚:40mm,平均幅員:3.0m超	m2	43				単 116号
基層(車道･路肩部) 上部基層	材料種類:各種(1.90以上2.00t/m3未満),材料規格:開粒度ｱｽﾌｧﾙﾄ混合物(13),舗装厚:41mm,平均幅員:3.0m超	m2	43				単 117号

設計内訳書（本02）

工事名	徳島県南部健康運動公園陸上競技場整備工事	事業区分 工事区分	公園緑地整備･改修 ｸﾞﾗｳﾝﾄﾞ･ｺｰﾄ整備

工事区分・工種・種別・細別	規格	単位	数量	単価	金額	数量・金額増減	摘要
全天候型舗装(樹脂系) t=9mm,ｽﾑｰｽ仕上げ	路盤材種類:無し,全天候型舗装(樹脂系)の種類:ﾎﾟﾘｳﾚﾀﾝ系,全天候型舗装(樹脂系)の規格:ﾌﾙｳﾚﾀﾝ,仕上り厚:9mm	m2	43				単 118号
ｸﾞﾗｳﾝﾄﾞ･ｺｰﾄ用舗装工 ｳﾚﾀﾝ舗装 t=13mm部		式	1				
下層路盤(車道･路肩部)	路盤材種類:ｸﾗｯｼｬﾗﾝ C-40,仕上り厚:150mm	m2	4,940				単 119号
上層路盤(車道･路肩部)	路盤材種類:粒度調整砕石 M-30,仕上り厚:100mm	m2	4,940				単 120号
基層(車道･路肩部) 下部基層	材料種類:各種(1.90以上2.00t/m3未満),材料規格:開粒度ｱｽﾌｧﾙﾄ混合物(13),舗装厚:40mm,平均幅員:3.0m超	m2	4,940				単 121号
基層(車道･路肩部) 上部基層	材料種類:各種(1.90以上2.00t/m3未満),材料規格:開粒度ｱｽﾌｧﾙﾄ混合物(13),舗装厚:37mm,平均幅員:3.0m超	m2	4,940				単 122号
全天候型舗装(樹脂系) t=13mm,ｽﾌﾟﾚｰｴﾝﾎﾞｽ仕上げ	路盤材種類:無し,全天候型舗装(樹脂系)の種類:ﾎﾟﾘｳﾚﾀﾝ系,全天候型舗装(樹脂系)の規格:ﾌﾙｳﾚﾀﾝ,仕上り厚:13mm	m2	5,120				単 123号
ｸﾞﾗｳﾝﾄﾞ･ｺｰﾄ用舗装工 ｳﾚﾀﾝ舗装 t=15mm部		式	1				
下層路盤(車道･路肩部)	路盤材種類:ｸﾗｯｼｬﾗﾝ C-40,仕上り厚:150mm	m2	2,130				単 124号
上層路盤(車道･路肩部)	路盤材種類:粒度調整砕石 M-30,仕上り厚:100mm	m2	2,130				単 125号
基層(車道･路肩部) 下部基層	材料種類:各種(1.90以上2.00t/m3未満),材料規格:開粒度ｱｽﾌｧﾙﾄ混合物(13),舗装厚:40mm,平均幅員:3.0m超	m2	2,130				単 126号
基層(車道･路肩部) 上部基層	材料種類:各種(1.90以上2.00t/m3未満),材料規格:開粒度ｱｽﾌｧﾙﾄ混合物(13),舗装厚:35mm,平均幅員:3.0m超	m2	2,130				単 127号
全天候型舗装(樹脂系) t=15mm,ｽﾌﾟﾚｰｴﾝﾎﾞｽ仕上げ	路盤材種類:無し,全天候型舗装(樹脂系)の種類:ﾎﾟﾘｳﾚﾀﾝ系,全天候型舗装(樹脂系)の規格:ﾌﾙｳﾚﾀﾝ,仕上り厚:15mm	m2	2,150				単 128号

設計内訳書（本02）

工事名	徳島県南部健康運動公園陸上競技場整備工事	事業区分 工事区分	公園緑地整備･改修 ｸﾞﾗｳﾝﾄﾞ･ｺｰﾄ整備

工事区分・工種・種別・細別	規格	単位	数量	単価	金額	数量・金額増減	摘要
ｸﾞﾗｳﾝﾄﾞ･ｺｰﾄ用舗装工 ｳﾚﾀﾝ舗装 t=18mm部		式	1				
下層路盤(車道･路肩部)	路盤材種類:ｸﾗｯｼｬﾗﾝ C-40,仕上り厚:150mm	m2	721				単 129号
上層路盤(車道･路肩部)	路盤材種類:粒度調整砕石 M-30,仕上り厚:100mm	m2	721				単 130号
基層(車道･路肩部) 下部基層	材料種類:各種(1.90以上2.00t/m3未満),材料規格:開粒度ｱｽﾌｧﾙﾄ混合物(13),舗装厚:40mm,平均幅員:3.0m超	m2	721				単 131号
基層(車道･路肩部) 上部基層	材料種類:各種(1.90以上2.00t/m3未満),材料規格:開粒度ｱｽﾌｧﾙﾄ混合物(13),舗装厚:32mm,平均幅員:3.0m超	m2	721				単 132号
全天候型舗装(樹脂系) t=18mm,ｽﾌﾟﾚｰｴﾝﾎﾞｽ仕上げ	路盤材種類:無し,全天候型舗装(樹脂系)の種類:ﾎﾟﾘｳﾚﾀﾝ系,全天候型舗装(樹脂系)の規格:ﾌﾙｳﾚﾀﾝ,仕上り厚:18mm	m2	767				単 133号
ｸﾞﾗｳﾝﾄﾞ･ｺｰﾄ用舗装工 ｳﾚﾀﾝ舗装 t=9mm部 外周部		式	1				
下層路盤(車道･路肩部)	路盤材種類:ｸﾗｯｼｬﾗﾝ C-40,仕上り厚:150mm	m2	648				単 134号
基層(車道･路肩部) 下部基層	材料種類:各種(1.90以上2.00t/m3未満),材料規格:開粒度ｱｽﾌｧﾙﾄ混合物(13),舗装厚:40mm,平均幅員:1.4m以上3.0m以下	m2	648				単 135号
基層(車道･路肩部) 上部基層	材料種類:各種(1.90以上2.00t/m3未満),材料規格:開粒度ｱｽﾌｧﾙﾄ混合物(13),舗装厚:30mm,平均幅員:1.4m以上3.0m以下	m2	648				単 136号
全天候型舗装(樹脂系) t=9mm,ｽﾌﾟﾚｰｴﾝﾎﾞｽ仕上げ 外周部	路盤材種類:無し,全天候型舗装(樹脂系)の種類:ﾎﾟﾘｳﾚﾀﾝ系,全天候型舗装(樹脂系)の規格:ﾌﾙｳﾚﾀﾝ,仕上り厚:9mm	m2	687				単 137号
ｸﾞﾗｳﾝﾄﾞ･ｺｰﾄ用舗装工 ｳﾚﾀﾝ舗装 t=9mm部 運営棟(北側および南側)		式	1				
下層路盤(車道･路肩部)	路盤材種類:ｸﾗｯｼｬﾗﾝ C-40,仕上り厚:150mm	m2	128				単 138号

設計内訳書（本02）

工事名	徳島県南部健康運動公園陸上競技場整備工事	事業区分 工事区分	公園緑地整備･改修 ｸﾞﾗｳﾝﾄﾞ･ｺｰﾄ整備

工事区分・工種・種別・細別	規格	単位	数量	単価	金額	数量・金額増減	摘要
上層路盤(車道･路肩部)	路盤材種類:粒度調整砕石 M-30,仕上り厚:100mm	m2	128				単 139号
基層(車道･路肩部)	材料種類:各種(1.90以上2.00t/m3未満),材料規格:開粒度ｱｽﾌｧﾙﾄ混合物(13),舗装厚:30mm,平均幅員:3.0m超	m2	128				単 140号
全天候型舗装(樹脂系) t=9mm,ｽﾌﾟﾚｰｴﾝﾎﾞｽ仕上げ 運営棟(北側および南側)	路盤材種類:無し,全天候型舗装(樹脂系)の種類:ﾎﾟﾘｳﾚﾀﾝ系,全天候型舗装(樹脂系)の規格:ﾌﾙｳﾚﾀﾝ,仕上り厚:9mm	m2	128				単 141号
ｸﾞﾗｳﾝﾄﾞ･ｺｰﾄ用舗装工 ｶﾗｰ舗装		式	1				
下層路盤(車道･路肩部)	路盤材種類:ｸﾗｯｼｬﾗﾝ C-40,仕上り厚:150mm	m2	145				単 142号
基層(車道･路肩部) 下部基層	材料種類:各種(2.30以上2.40t/m3未満),材料規格:粗粒度ｱｽﾌｧﾙﾄ混合物(20),舗装厚:40mm,平均幅員:3.0m超	m2	145				単 143号
基層(車道･路肩部) 上部基層	材料種類:各種(2.30以上2.40t/m3未満),材料規格:密粒度ｱｽﾌｧﾙﾄ混合物(13),舗装厚:40mm,平均幅員:3.0m超	m2	145				単 144号
ｶﾗｰ舗装(ｶﾗｰ塗布)	ｱｸﾘﾙ系塗布材	m2	145				単 145号
ｸﾞﾗｳﾝﾄﾞ･ｺｰﾄ用舗装工 緑色ｽｸﾘｰﾆﾝｸﾞｽ舗装		式	1				
下層路盤(車道･路肩部)	路盤材種類:ｸﾗｯｼｬﾗﾝ C-40,仕上り厚:150mm	m2	161				単 146号
中層(ｽｸﾘｰﾆﾝｸﾞｽ)	仕上り厚:110mm	m2	161				単 147号
表層(緑色ｽｸﾘｰﾆﾝｸﾞｽ)	仕上り厚:80mm	m2	161				単 148号
表面処理	1.0kg/m2	m2	161				単 149号

設計内訳書（本02）

工事名	徳島県南部健康運動公園陸上競技場整備工事	事業区分 工事区分	公園緑地整備･改修 ｸﾞﾗｳﾝﾄﾞ･ｺｰﾄ整備

工事区分・工種・種別・細別	規格	単位	数量	単価	金額	数量・金額増減	摘要
ｸﾞﾗｳﾝﾄﾞ･ｺｰﾄ用舗装工 天然芝舗装		式	1				
下層路盤(車道･路肩部)	路盤材種類:各種,路盤材規格:火山砂利,仕上り厚:100mm	m2	9,880				単 150号
ｸﾞﾗｳﾝﾄﾞ･ｺｰﾄ用舗装工 ｺﾝｸﾘｰﾄ舗装		式	1				
ｺﾝｸﾘｰﾄ舗装 (棒高跳び支柱台置き場)		箇所	2				単 151号
直接工事費		式	1				
共通仮設		式	1				
共通仮設費（率計上）		式	1				
純工事費		式	1				
現場管理費		式	1				
工事原価		式	1				
一般管理費等		式	1				
工事価格		式	1				
消費税額及び地方消費税額		式	1				

設計内訳書（本02）

工事名	徳島県南部健康運動公園陸上競技場整備工事	事業区分 工事区分	公園緑地整備･改修 ｸﾞﾗｳﾝﾄﾞ･ｺｰﾄ整備

工事区分・工種・種別・細別	規格	単位	数量	単価	金額	数量・金額増減	摘要
工事費計		式	1				

設計内訳書（本03）

工事名	徳島県南部健康運動公園陸上競技場整備工事	事業区分 工事区分	公園緑地整備･改修 施設整備

工事区分・工種・種別・細別	規格	単位	数量	単価	金額	数量・金額増減	摘要
施設整備		式	1				
雨水排水設備工		式	1				
地下排水工		式	1				
地下排水 抜水管(波状管φ50)	管規格:波状管	m	844				単 152号
直接工事費		式	1				
共通仮設		式	1				
共通仮設費（率計上）		式	1				
純工事費		式	1				
現場管理費		式	1				
工事原価		式	1				
一般管理費等		式	1				
工事価格		式	1				
消費税額及び地方消費税額		式	1				

設計内訳書（本03）

工事名	徳島県南部健康運動公園陸上競技場整備工事	事業区分 工事区分	公園緑地整備･改修 施設整備

工事区分・工種・種別・細別	規格	単位	数量	単価	金額	数量・金額増減	摘要
工事費計		式	1				

一式当り内訳書

単価使用年月	2020.03
歩掛適用年月	2020.03
労務調整係数	1.000-00000　0.0　0

内　1号	土質等試験費						
名称・規格	条件	単位	数量	単価	金額	数量・金額増減	摘要
土質等試験費(一式入力)		式	1				単 221号
合計							

１次単価表

単価使用年月	2020.03
歩掛適用年月	2020.03
労務調整係数	1.000-00000　0.0　0

単　1号	床掘り(掘削)	土質;土砂	単位	m3	単位数量	1	単価	

名称・規格	条件	単位	数量	単価	金額	摘要
床掘り	土砂,上記以外(小規模),全ての費用	m3	1			
合計						
単価						円／m3

１次単価表

単価使用年月	2020.03
歩掛適用年月	2020.03
労務調整係数	1.000-00000　0.0　0

単　2号	埋戻し	土質:土砂	単位	m3	単位数量	1	単価	

名称・規格	条件	単位	数量	単価	金額	摘要
埋戻し	上記以外(小規模),土砂,全ての費用	m3	1			
合計						
単価						円／m3

1次単価表

単価使用年月	2020.03
歩掛適用年月	2020.03
労務調整係数	1.000-00000　0.0　0

単　3号	土砂等運搬	土質:土砂(岩塊･玉石混り土含む)	単位	m3	単位数量	1	単価	

名称・規格	条件	単位	数量	単価	金額	摘要
土砂等運搬	標準,ﾊﾞｯｸﾎｳ山積0.8m3(平積0.6m3),土砂(岩塊･玉石混り土含む),無し,9.5km以下	m3	1			
合計						
単価						円／m3

1次単価表

単価使用年月	2020.03
歩掛適用年月	2020.03
労務調整係数	1.000-00000　0.0　0

単　4号	残土等処分	土質:土砂(岩塊･玉石混り土含む)	単位	m3	単位数量	1	単価	

名称・規格	条件	単位	数量	単価	金額	摘要
処分費(m3)		m3	1			単 153号
合計						
単価						円／m3

1次単価表

単価使用年月	2020.03
歩掛適用年月	2020.03
労務調整係数	1.000-00000　0.0　0

単　5号	積込(ﾙｰｽﾞ)	土質:土砂(岩塊・玉石混り土含む)	単位	m3	単位数量	1	単価	

名称・規格	条件	単位	数量	単価	金額	摘要
積込(ﾙｰｽﾞ)	土砂,土量50,000m3未満	m3	1			
合計						
単価						円／m3

1次単価表

単価使用年月	2020.03
歩掛適用年月	2020.03
労務調整係数	1.000-00000　0.0　0

単　6号	土砂等運搬	土質:土砂(岩塊・玉石混り土含む)	単位	m3	単位数量	1	単価	

名称・規格	条件	単位	数量	単価	金額	摘要
土砂等運搬	標準,ﾊﾞｯｸﾎｳ山積0.8m3(平積0.6m3),土砂(岩塊・玉石混り土含む),無し,9.5km以下	m3	1			
合計						
単価						円／m3

1次単価表

単価使用年月	2020.03
歩掛適用年月	2020.03
労務調整係数	1.000-00000　0.0　0

単　7号	残土等処分	土質:土砂(岩塊・玉石混り土含む)	単位	m3	単位数量	1	単価	

名称・規格	条件	単位	数量	単価	金額	摘要
処分費(m3)		m3	1			単 153号
合計						
単価						円／m3

1次単価表

単価使用年月	2020.03
歩掛適用年月	2020.03
労務調整係数	1.000-00000　0.0　0

単　8号	積込(ﾙｰｽﾞ)	土質:岩塊・玉石	単位	m3	単位数量	1	単価	

名称・規格	条件	単位	数量	単価	金額	摘要
積込(ﾙｰｽﾞ)	岩塊・玉石,土量50,000m3未満	m3	1			
合計						
単価						円／m3

1次単価表

単価使用年月	2020.03
歩掛適用年月	2020.03
労務調整係数	1.000-00000　0.0　0

単　9号	土砂等運搬	土質:岩塊・玉石	単位	m3	単位数量	1	単価	

名称・規格	条件	単位	数量	単価	金額	摘要
土砂等運搬	標準,ﾊﾞｯｸﾎｳ山積0.8m3(平積0.6m3), 軟岩,無し,9.5km以下	m3	1			
合計						
単価						円／m3

1次単価表

単価使用年月	2020.03
歩掛適用年月	2020.03
労務調整係数	1.000-00000　0.0　0

単　10号	残土等処分	土質:岩塊・玉石	単位	m3	単位数量	1	単価	

名称・規格	条件	単位	数量	単価	金額	摘要
処分費(m3)		m3	1			単 154号
合計						
単価						円／m3

１次単価表

単価使用年月	2020.03
歩掛適用年月	2020.03
労務調整係数	1.000-00000　0.0　0

単　11号	境界壁		単位	m	単位数量	48	単価	

名称・規格	条件	単位	数量	単価	金額	摘要
ｺﾝｸﾘｰﾄ	小型構造物,人力打設,18-8-25(高炉),一般養生,無し,全ての費用	m3	6			
型枠	一般型枠,小型構造物	m2	57			
基礎砕石	12.5cmを超え17.5cm以下,再生ｸﾗｯｼｬﾗﾝ 40～0,全ての費用	m2	14			
目地板	瀝青繊維質目地板t=10	m2	1			
合計						
単価						円／m

１次単価表

単価使用年月	2020.03
歩掛適用年月	2020.03
労務調整係数	1.000-00000　0.0　0

単　12号	床掘り	土質:土砂	単位	m3	単位数量	1	単価	

名称・規格	条件	単位	数量	単価	金額	摘要
床掘り	土砂,上記以外(小規模),全ての費用	m3	1			
合計						
単価						円／m3

１次単価表

単価使用年月	2020.03
歩掛適用年月	2020.03
労務調整係数	1.000-00000　0.0　0

単　13号	埋戻し	土質:土砂	単位	m3	単位数量	1	単価	

名称・規格	条件	単位	数量	単価	金額	摘要
埋戻し	上記以外(小規模),土砂,全ての費用	m3	1			
合計						
単価						円／m3

1次単価表

単価使用年月	2020.03
歩掛適用年月	2020.03
労務調整係数	1.000-00000　0.0　0

単　14号	土砂等運搬	土質:土砂(岩塊･玉石混り土含む)	単位	m3	単位数量	1	単価	

名称・規格	条件	単位	数量	単価	金額	摘要
土砂等運搬	標準,ﾊﾞｯｸﾎｳ山積0.8m3(平積0.6m3),土砂(岩塊･玉石混り土含む),無し,9.5km以下	m3	1			
合計						
単価						円／m3

1次単価表

単価使用年月	2020.03
歩掛適用年月	2020.03
労務調整係数	1.000-00000　0.0　0

単　15号	残土等処分	土質:土砂(岩塊･玉石混り土含む)	単位	m3	単位数量	1	単価	

名称・規格	条件	単位	数量	単価	金額	摘要
処分費(m3)		m3	1			単 153号
合計						
単価						円／m3

１次単価表

単価使用年月	2020.03
歩掛適用年月	2020.03
労務調整係数	1.000-00000　0.0　0

単　16号	床掘り	土質:土砂	単位	m3	単位数量	1	単価	

名称・規格	条件	単位	数量	単価	金額	摘要
床掘り	土砂,上記以外(小規模),全ての費用	m3	1			
合計						
単価						円／m3

１次単価表

単価使用年月	2020.03
歩掛適用年月	2020.03
労務調整係数	1.000-00000　0.0　0

単　17号	埋戻し	土質:土砂	単位	m3	単位数量	1	単価	

名称・規格	条件	単位	数量	単価	金額	摘要
埋戻し	上記以外(小規模),土砂,全ての費用	m3	1			
合計						
単価						円／m3

１次単価表

単価使用年月	2020.03
歩掛適用年月	2020.03
労務調整係数	1.000-00000　0.0　0

単　18号	埋戻し	土質:砂	単位	m3	単位数量	1	単価	

名称・規格	条件	単位	数量	単価	金額	摘要
埋戻し	上記以外(小規模),土砂,全ての費用	m3	1			
合計						
単価						円／m3

１次単価表

単価使用年月	2020.03
歩掛適用年月	2020.03
労務調整係数	1.000-00000　0.0　0

単　19号	土材料	砂	単位	m3	単位数量	1	単価	

名称・規格	条件	単位	数量	単価	金額	摘要
土材料		m3	1			
合計						
単価						円／m3

1次単価表

単価使用年月	2020.03
歩掛適用年月	2020.03
労務調整係数	1.000-00000　0.0　0

単　20号	土砂等運搬	土質:土砂(岩塊･玉石混り土含む)	単位	m3	単位数量	1	単価	

名称・規格	条件	単位	数量	単価	金額	摘要
土砂等運搬	標準,ﾊﾞｯｸﾎｳ山積0.8m3(平積0.6m3),土砂(岩塊･玉石混り土含む),無し,9.5km以下	m3	1			
合計						
単価						円／m3

1次単価表

単価使用年月	2020.03
歩掛適用年月	2020.03
労務調整係数	1.000-00000　0.0　0

単　21号	残土等処分	土質:土砂(岩塊･玉石混り土含む)	単位	m3	単位数量	1	単価	

名称・規格	条件	単位	数量	単価	金額	摘要
処分費(m3)		m3	1			単 153号
合計						
単価						円／m3

1次単価表

単価使用年月	2020.03
歩掛適用年月	2020.03
労務調整係数	1.000-00000　0.0　0

単　22号	給水管	給水管の種類:水道用硬質塩化ﾋﾞﾆｰﾙ管布設,給水管の規格:塩ﾋﾞ管内径25mm	単位	m	単位数量	1	単価	

名称・規格	条件	単位	数量	単価	金額	摘要
水道用硬質塩化ビニール管布設	屋外,25mm,無	m	1			単 155号
合計						
単価						円／m

1次単価表

単価使用年月	2020.03
歩掛適用年月	2020.03
労務調整係数	1.000-00000　0.0　0

単　23号	管明示ｼｰﾄ設置	水道用,W=150mm(2倍)	単位	m	単位数量	50	単価	

名称・規格	条件	単位	数量	単価	金額	摘要
埋設標識シート敷設	埋設標識ｼｰﾄ敷設	m	50			単 156号
埋設標識ｼｰﾄ 150mm×50m 2倍		巻	1			
合計						
単価						円／m

1次単価表

単価使用年月	2020.03
歩掛適用年月	2020.03
労務調整係数	1.000-00000　0.0　0

単　24号	散水栓･ﾎﾞｯｸｽ設置	散水栓:伸縮回転ﾊﾞﾙﾌﾞPUV25A,ﾎﾞｯｸｽ :φ350×L350	単位	箇所	単位数量	1	単価	

名称・規格	条件	単位	数量	単価	金額	摘要
散水栓ﾎﾞｯｸｽ設置 φ350		基	1			単 157号
水栓類取付工 散水栓		個	1			単 158号
散水栓ﾎﾞｯｸｽ(ｺﾞﾑﾗﾊﾞｰ蓋付) φ350×L350		組	1			
伸縮回転ﾊﾞﾙﾌﾞ PUV25A		個	1			
HIﾊﾞﾙﾌﾞｿｹｯﾄ φ25		個	1			
ｺﾝｸﾘｰﾄﾌﾞﾛｯｸ 390×190×100,C種		個	2			
合計						
単価						円／箇所

１次単価表

単価使用年月	2020.03
歩掛適用年月	2020.03
労務調整係数	1.000-00000　0.0　0

単　25号	Ω型側溝 直線部		単位	m	単位数量	10	単価	

名称・規格	条件	単位	数量	単価	金額	摘要
基礎砕石	7.5cmを超え12.5cm以下,再生ｸﾗｯｼｬﾗﾝ 40～0,全ての費用	m2	5			
型枠	一般型枠,鉄筋･無筋構造物	m2	2			
ｺﾝｸﾘｰﾄ	無筋･鉄筋構造物,人力打設,18-8-25(高炉),一般養生,無し,全ての費用	m3	0.4			
ﾓﾙﾀﾙ練	高炉,1:3,全ての費用	m3	0.2			
U型側溝	据付け,L=1000mm,無し,側溝(各種),L=2000mm,1000kg/個以下,無し,無し,無し	m	10			単 159号
合計						
単価						円／m

1次単価表

単価使用年月	2020.03
歩掛適用年月	2020.03
労務調整係数	1.000-00000　0.0　0

単　26号	Ω型側溝 曲線部		単位	m	単位数量	10	単価	

名称・規格	条件	単位	数量	単価	金額	摘要
基礎砕石	7.5cmを超え12.5cm以下,再生ｸﾗｯｼｬﾗﾝ 40～0,全ての費用	m2	5			
型枠	一般型枠,鉄筋･無筋構造物	m2	2			
ｺﾝｸﾘｰﾄ	無筋･鉄筋構造物,人力打設,18-8-25(高炉),一般養生,無し,全ての費用	m3	0.4			
ﾓﾙﾀﾙ練	高炉,1:3,全ての費用	m3	0.2			
U型側溝	据付け,無し,無し,側溝(各種),L=600mm,60kg/個以下,無し,無し,無し	m	10			単 160号
合計						
単価						円／m

1次単価表

単価使用年月	2020.03
歩掛適用年月	2020.03
労務調整係数	1.000-00000　0.0　0

単　27号	ﾌﾟﾚｷｬｽﾄU型側溝 1号U型側溝	U型側溝規格:300B	単位	m	単位数量	1	単価	

名称・規格	条件	単位	数量	単価	金額	摘要
U型側溝	据付け,無し,無し,鉄筋ｺﾝｸﾘｰﾄU型 JIS A 5372,300B 300×300×600,無し,無し,有り,再生ｸﾗｯｼｬﾗﾝ 40～0,0	m	1			単 161号
合計						
単価						円／m

1次単価表

単価使用年月	2020.03
歩掛適用年月	2020.03
労務調整係数	1.000-00000　0.0　0

単　28号	側溝蓋 1号U型側溝	側溝用安全蓋(U-300用　中央凹型)	単位	枚	単位数量	1	単価	

名称・規格	条件	単位	数量	単価	金額	摘要
蓋版	据付け,無し,蓋版(各種),40kg/枚以下,無し,無し	枚	1			単 162号
合計						
単価						円／枚

1次単価表

単価使用年月	2020.03
歩掛適用年月	2020.03
労務調整係数	1.000-00000　0.0　0

単　29号	側溝蓋 1号U型側溝	鋼製U字溝用蓋(T-14,細目滑り止め, 騒音低減ｺﾞﾑ付)	単位	枚	単位数量	1	単価	

名称・規格	条件	単位	数量	単価	金額	摘要
蓋版	据付け,無し,蓋版(各種),40kg/枚以下,無し,無し	枚	1			単 163号
合計						
単価						円／枚

1次単価表

単価使用年月	2020.03
歩掛適用年月	2020.03
労務調整係数	1.000-00000　0.0　0

単　30号	現場打側溝 1号横断側溝		単位	m	単位数量	10	単価	

名称・規格	条件	単位	数量	単価	金額	摘要
ｺﾝｸﾘｰﾄ	小型構造物,人力打設,18-8-25(高炉),一般養生,無し,全ての費用	m3	2			
型枠	一般型枠,小型構造物	m2	17			
鉄筋	SD345 D13,全ての費用	t	0.2			
基礎砕石	12.5cmを超え17.5cm以下,再生ｸﾗｯｼｬﾗﾝ 40～0,全ての費用	m2	7			
合計						
単価						円／m

1次単価表

単価使用年月	2020.03
歩掛適用年月	2020.03
労務調整係数	1.000-00000　0.0　0

単　31号	側溝蓋 1号横断側溝	鋼製蓋(T-20,ﾎﾞﾙﾄ固定,細目滑り止め)	単位	枚	単位数量	1	単価	

名称・規格	条件	単位	数量	単価	金額	摘要
蓋版	据付け,無し,蓋版(各種),40kg/枚以下,無し,無し	枚	1			単 164号
合計						
単価						円／枚

1次単価表

単価使用年月	2020.03
歩掛適用年月	2020.03
労務調整係数	1.000-00000　0.0　0

単　32号	排水管 VUφ100	作業区分:据付,管種別:直管,管径:50～150mm	単位	m	単位数量	10	単価	

名称・規格	条件	単位	数量	単価	金額	摘要
暗渠排水管	据付,直管,50～150mm,全ての費用	m	10			
ﾌｨﾙﾀｰ材	各種,全ての費用	m3	2			
合計						
単価						円／m

１次単価表

単価使用年月	2020.03
歩掛適用年月	2020.03
労務調整係数	1.000-00000　0.0　0

単　33号	排水管 VUφ150	作業区分:据付,管種別:直管,管径:50～150mm	単位	m	単位数量	10	単価	

名称・規格	条件	単位	数量	単価	金額	摘要
暗渠排水管	据付,直管,50～150mm,全ての費用	m	10			
ﾌｨﾙﾀｰ材	各種,全ての費用	m3	2			
合計						
単価						円／m

１次単価表

単価使用年月	2020.03
歩掛適用年月	2020.03
労務調整係数	1.000-00000　0.0　0

単　34号	支線排水管 VUφ300	作業区分:据付,管種別:直管,管径:200～400mm	単位	m	単位数量	10	単価	

名称・規格	条件	単位	数量	単価	金額	摘要
暗渠排水管	据付,直管,200～400mm,全ての費用	m	10			
基礎砕石	12.5cmを超え17.5cm以下,再生ｸﾗｯｼｬﾗﾝ 40～0,全ての費用	m2	9			
ﾌｨﾙﾀｰ材	再生ｸﾗｯｼｬﾗﾝ RC-30,全ての費用	m3	7			
合計						
単価						円／m

1次単価表

単価使用年月	2020.03
歩掛適用年月	2020.03
労務調整係数	1.000-00000　0.0　0

単　35号	現場打ち集水桝	集水桝･街渠桝種類:現場打材,ｺﾝｸﾘｰﾄ規格:18-8-25(高炉),法面作業補正:無し	単位	箇所	単位数量	1	単価	

名称・規格	条件	単位	数量	単価	金額	摘要
現場打ち集水桝･街渠桝(本体)	18-8-25(高炉),0.40m3を超え0.43m3以下,人力打設,一般養生･特殊養生(練炭)	箇所	1			
合計						
単価						円／箇所

1次単価表

単価使用年月	2020.03
歩掛適用年月	2020.03
労務調整係数	1.000-00000　0.0　0

単　36号	蓋	蓋種類:側溝用安全蓋(750×375)	単位	枚	単位数量	1	単価	

名称・規格	条件	単位	数量	単価	金額	摘要
蓋版	据付け,無し,蓋版(各種),40kg/枚以下,無し,無し	枚	1			単 165号
合計						
単価						円／枚

1次単価表

単価使用年月	2020.03
歩掛適用年月	2020.03
労務調整係数	1.000-00000　0.0　0

単　37号	現場打ち集水桝	集水桝･街渠桝種類:現場打材,ｺﾝｸﾘｰﾄ規格:18-8-25(高炉),法面作業補正:無し	単位	箇所	単位数量	1	単価	

名称・規格	条件	単位	数量	単価	金額	摘要
現場打ち集水桝･街渠桝(本体)	18-8-25(高炉),0.55m3を超え0.58m3以下,人力打設,一般養生･特殊養生(練炭)	箇所	1			
合計						
単価						円／箇所

1次単価表

単価使用年月	2020.03
歩掛適用年月	2020.03
労務調整係数	1.000-00000　0.0　0

単　38号	蓋	蓋種類:側溝用安全蓋(900×450)	単位	枚	単位数量	1	単価	

名称・規格	条件	単位	数量	単価	金額	摘要
蓋版	据付け,無し,蓋版(各種),40kg/枚以下,無し,無し	枚	1			単 166号
合計						
単価						円／枚

1次単価表

単価使用年月	2020.03
歩掛適用年月	2020.03
労務調整係数	1.000-00000　0.0　0

単　39号	電線 地中管内	電線種類:KPEE-SB1.25-2P	単位	m	単位数量	1	単価	

名称・規格	条件	単位	数量	単価	金額	摘要
ｹｰﾌﾞﾙ及び電線配線	管内配線,20mm以下,新設	m	1			単 167号
電線 KPEE-SB1.25-2P		m	1			
合計						
単価						円／m

1次単価表

単価使用年月	2020.03
歩掛適用年月	2020.03
労務調整係数	1.000-00000　0.0　0

単　40号	電線 地中管内	電線種類:KPEE-SB1.25-3P	単位	m	単位数量	1	単価	

名称・規格	条件	単位	数量	単価	金額	摘要
ｹｰﾌﾞﾙ及び電線配線	管内配線,20mm以下,新設	m	1			単 167号
電線 KPEE-SB1.25-3P		m	1			
合計						
単価						円／m

1次単価表

単価使用年月	2020.03
歩掛適用年月	2020.03
労務調整係数	1.000-00000　0.0　0

単　41号	電線 地中管内	電線種類:CE/F(22.5+5.5)sq	単位	m	単位数量	1	単価	

名称・規格	条件	単位	数量	単価	金額	摘要
ｹｰﾌﾞﾙ及び電線配線	管内配線,20mm以下,新設	m	1			単 167号
電線 CE/F(22.5+5.5)sq		m	1			
合計						
単価						円／m

1次単価表

単価使用年月	2020.03
歩掛適用年月	2020.03
労務調整係数	1.000-00000　0.0　0

単　42号	電線(付属ｹｰﾌﾞﾙ) 地中管内(手間のみ)	電線種類:KPEE-SB1.25-1P	単位	m	単位数量	1	単価	

名称・規格	条件	単位	数量	単価	金額	摘要
ｹｰﾌﾞﾙ及び電線配線	管内配線,10mm以下,新設	m	1			単 168号
合計						
単価						円／m

1次単価表

単価使用年月	2020.03
歩掛適用年月	2020.03
労務調整係数	1.000-00000　0.0　0

単　43号	電線(付属ｹｰﾌﾞﾙ) 地中管内(手間のみ)	電線種類:KPEE-SB1.25-2P	単位	m	単位数量	1	単価	

名称・規格	条件	単位	数量	単価	金額	摘要
ｹｰﾌﾞﾙ及び電線配線	管内配線,20mm以下,新設	m	1			単 167号
合計						
単価						円／m

1次単価表

単価使用年月	2020.03
歩掛適用年月	2020.03
労務調整係数	1.000-00000　0.0　0

単　44号	電線(付属ｹｰﾌﾞﾙ) 地中管内(手間のみ)	電線種類:KPEE-SB1.25-3P	単位	m	単位数量	1	単価	

名称・規格	条件	単位	数量	単価	金額	摘要
ｹｰﾌﾞﾙ及び電線配線	管内配線,20mm以下,新設	m	1			単 167号
合計						
単価						円／m

1次単価表

単価使用年月	2020.03
歩掛適用年月	2020.03
労務調整係数	1.000-00000　0.0　0

単　45号	電線(付属ｹｰﾌﾞﾙ) 地中管内(手間のみ)	電線種類:VCT3.5sq-3C	単位	m	単位数量	1	単価	

名称・規格	条件	単位	数量	単価	金額	摘要
ｹｰﾌﾞﾙ及び電線配線	管内配線,20mm以下,新設	m	1			単 167号
合計						
単価						円／m

1次単価表

単価使用年月	2020.03
歩掛適用年月	2020.03
労務調整係数	1.000-00000　0.0　0

単　46号	直線接続ｷｯﾄ	22sq-3C用,92-JA2-EM	単位	組	単位数量	1	単価	

名称・規格	条件	単位	数量	単価	金額	摘要
直線接続ｷｯﾄ 22sq-3C用,92-JA2-EM		組	1			
合計						
単価						円／組

１次単価表

単価使用年月	2020.03
歩掛適用年月	2020.03
労務調整係数	1.000-00000　0.0　0

単　47号	分岐接続ｷｯﾄ	22sq-3C用,92-JB2-EM	単位	組	単位数量	1	単価	

名称・規格	条件	単位	数量	単価	金額	摘要
分岐接続ｷｯﾄ 22sq-3C用,92-JB2-EM		組	1			
合計						
単価						円／組

１次単価表

単価使用年月	2020.03
歩掛適用年月	2020.03
労務調整係数	1.000-00000　0.0　0

単　48号	分岐接続ｷｯﾄ	計測ｹｰﾌﾞﾙ×1,SP-1	単位	組	単位数量	1	単価	

名称・規格	条件	単位	数量	単価	金額	摘要
分岐接続ｷｯﾄ 計測ｹｰﾌﾞﾙ×1,SP-1		組	1			
合計						
単価						円／組

１次単価表

単価使用年月	2020.03
歩掛適用年月	2020.03
労務調整係数	1.000-00000　0.0　0

単　49号	分岐接続ｷｯﾄ	計測ｹｰﾌﾞﾙ×2,SP-2	単位	組	単位数量	1	単価	

名称・規格	条件	単位	数量	単価	金額	摘要
分岐接続ｷｯﾄ 計測ｹｰﾌﾞﾙ×2,SP-2		組	1			
合計						
単価						円／組

１次単価表

単価使用年月	2020.03
歩掛適用年月	2020.03
労務調整係数	1.000-00000　0.0　0

単　50号	分岐接続ｷｯﾄ	計測ｹｰﾌﾞﾙ×4,SP-4	単位	組	単位数量	1	単価	

名称・規格	条件	単位	数量	単価	金額	摘要
分岐接続ｷｯﾄ 計測ｹｰﾌﾞﾙ×4,SP-4		組	1			
合計						
単価						円／組

１次単価表

単価使用年月	2020.03
歩掛適用年月	2020.03
労務調整係数	1.000-00000　0.0　0

単　51号	ｺﾈｸﾀﾎﾞｯｸｽ CB-1	材質:SUS304	単位	個	単位数量	1	単価	

名称・規格	条件	単位	数量	単価	金額	摘要
ｺﾈｸﾀﾎﾞｯｸｽ(材工共) CB-1		個	1			
合計						
単価						円／個

１次単価表

単価使用年月	2020.03
歩掛適用年月	2020.03
労務調整係数	1.000-00000　0.0　0

単　52号	ｺﾈｸﾀﾎﾞｯｸｽ CB-2	材質:SUS304	単位	個	単位数量	1	単価	

名称・規格	条件	単位	数量	単価	金額	摘要
ｺﾈｸﾀﾎﾞｯｸｽ(材工共) CB-2		個	1			
合計						
単価						円／個

１次単価表

単価使用年月	2020.03
歩掛適用年月	2020.03
労務調整係数	1.000-00000　0.0　0

単　53号	ｺﾈｸﾀﾎﾞｯｸｽ CB-3	材質:SUS304	単位	個	単位数量	1	単価	

名称・規格	条件	単位	数量	単価	金額	摘要
ｺﾈｸﾀﾎﾞｯｸｽ(材工共) CB-3		個	1			
合計						
単価						円／個

１次単価表

単価使用年月	2020.03
歩掛適用年月	2020.03
労務調整係数	1.000-00000　0.0　0

単　54号	ｺﾈｸﾀﾎﾞｯｸｽ CB-4	材質:SUS304	単位	個	単位数量	1	単価	

名称・規格	条件	単位	数量	単価	金額	摘要
ｺﾈｸﾀﾎﾞｯｸｽ(材工共) CB-4		個	1			
合計						
単価						円／個

１次単価表

単価使用年月	2020.03
歩掛適用年月	2020.03
労務調整係数	1.000-00000　0.0　0

単　55号	ｺﾈｸﾀﾎﾞｯｸｽ CB-5	材質:SUS304	単位	個	単位数量	1	単価	

名称・規格	条件	単位	数量	単価	金額	摘要
ｺﾈｸﾀﾎﾞｯｸｽ(材工共) CB-5		個	1			
合計						
単価						円／個

１次単価表

単価使用年月	2020.03
歩掛適用年月	2020.03
労務調整係数	1.000-00000　0.0　0

単　56号	ｺﾈｸﾀﾎﾞｯｸｽ CB-6	材質:SUS304	単位	個	単位数量	1	単価	

名称・規格	条件	単位	数量	単価	金額	摘要
ｺﾈｸﾀﾎﾞｯｸｽ(材工共) CB-6		個	1			
合計						
単価						円／個

１次単価表

単価使用年月	2020.03
歩掛適用年月	2020.03
労務調整係数	1.000-00000　0.0　0

単　57号	ｺﾈｸﾀﾎﾞｯｸｽ CB-7	材質:SUS304	単位	個	単位数量	1	単価	

名称・規格	条件	単位	数量	単価	金額	摘要
ｺﾈｸﾀﾎﾞｯｸｽ(材工共) CB-7		個	1			
合計						
単価						円／個

１次単価表

単価使用年月	2020.03
歩掛適用年月	2020.03
労務調整係数	1.000-00000　0.0　0

単　58号	ｺﾈｸﾀﾎﾞｯｸｽ CB-8	材質:SUS304	単位	個	単位数量	1	単価	

名称・規格	条件	単位	数量	単価	金額	摘要
ｺﾈｸﾀﾎﾞｯｸｽ(材工共) CB-8		個	1			
合計						
単価						円／個

１次単価表

単価使用年月	2020.03
歩掛適用年月	2020.03
労務調整係数	1.000-00000　0.0　0

単　59号	ｺﾈｸﾀﾎﾞｯｸｽ CB-9	材質:SUS304	単位	個	単位数量	1	単価	

名称・規格	条件	単位	数量	単価	金額	摘要
ｺﾈｸﾀﾎﾞｯｸｽ(材工共) CB-9		個	1			
合計						
単価						円／個

１次単価表

単価使用年月	2020.03
歩掛適用年月	2020.03
労務調整係数	1.000-00000　0.0　0

単　60号	ｺﾈｸﾀﾎﾞｯｸｽ CB-10	材質:SUS304	単位	個	単位数量	1	単価	

名称・規格	条件	単位	数量	単価	金額	摘要
ｺﾈｸﾀﾎﾞｯｸｽ(材工共) CB-10		個	1			
合計						
単価						円／個

1次単価表

単価使用年月	2020.03
歩掛適用年月	2020.03
労務調整係数	1.000-00000　0.0　0

単　61号	ﾊﾝﾄﾞﾎｰﾙ蓋	寸法：φ600,ｳﾚﾀﾝ対応	単位	枚	単位数量	1	単価	

名称・規格	条件	単位	数量	単価	金額	摘要
ﾊﾝﾄﾞﾎｰﾙ蓋(材料費)		枚	1			
合計						
単価						円／枚

1次単価表

単価使用年月	2020.03
歩掛適用年月	2020.03
労務調整係数	1.000-00000　0.0　0

単　62号	ﾊﾝﾄﾞﾎｰﾙ蓋(小蓋付)	寸法：φ600,ｳﾚﾀﾝ対応(小蓋付)	単位	枚	単位数量	1	単価	

名称・規格	条件	単位	数量	単価	金額	摘要
ﾊﾝﾄﾞﾎｰﾙ蓋(材料費)		枚	1			
合計						
単価						円／枚

１次単価表

単価使用年月	2020.03
歩掛適用年月	2020.03
労務調整係数	1.000-00000　0.0　0

単　63号	ﾊﾝﾄﾞﾎｰﾙ蓋	寸法：φ600,ｳﾚﾀﾝ対応	単位	枚	単位数量	1	単価	

名称・規格	条件	単位	数量	単価	金額	摘要
ﾊﾝﾄﾞﾎｰﾙ蓋(材料費)		枚	1			
合計						
単価						円／枚

1次単価表

単価使用年月	2020.03
歩掛適用年月	2020.03
労務調整係数	1.000-00000　0.0　0

単　64号	公園ｺﾝｸﾘｰﾄ舗装	路盤材料の種類:RC-40,ｺﾝｸﾘｰﾄの種類:18-8-25(高炉),仕上り厚:100mm	単位	m2	単位数量	134	単価	

名称・規格	条件	単位	数量	単価	金額	摘要
上層路盤(車道･路肩部)	路盤材(砕石各種),150mm,1層施工,全ての費用	m2	134			
ｺﾝｸﾘｰﾄ	無筋･鉄筋構造物,ｺﾝｸﾘｰﾄﾎﾟﾝﾌﾟ車打設,18-8-25(高炉),10m3以上100m3未満,一般養生,延長無し,全ての費用	m3	13			
溶接金網工		m2	121			単 169号
伸縮目地		m2	3			単 170号
コンクリートはけ引き仕上げ		m2	128			単 171号
合計						
単価						円／m2

1次単価表

単価使用年月	2020.03
歩掛適用年月	2020.03
労務調整係数	1.000-00000　0.0　0

単　65号	平張ｺﾝｸﾘｰﾄ	路盤材料の種類:RC-40,ｺﾝｸﾘｰﾄの種類:18-8-25(高炉),仕上り厚:100mm	単位	m2	単位数量	10	単価	

名称・規格	条件	単位	数量	単価	金額	摘要
ｺﾝｸﾘｰﾄ	無筋･鉄筋構造物,人力打設,18-8-25(高炉),一般養生,無し,全ての費用	m3	1			
上層路盤(車道･路肩部)	路盤材(砕石各種),150mm,1層施工,全ての費用	m2	10			
合計						
単価						円／m2

1次単価表

単価使用年月	2020.03
歩掛適用年月	2020.03
労務調整係数	1.000-00000　0.0　0

単　66号	手すり	手すりの規格:H=750	単位	m	単位数量	1	単価	

名称・規格	条件	単位	数量	単価	金額	摘要
手すり設置工		m	1			単 172号
合計						
単価						円／m

１次単価表

単価使用年月	2020.03
歩掛適用年月	2020.03
労務調整係数	1.000-00000　0.0　0

単　67号	手洗い場･足洗い場		単位	箇所	単位数量	1	単価	

名称・規格	条件	単位	数量	単価	金額	摘要
ｺﾝｸﾘｰﾄﾌﾞﾛｯｸ(空洞ﾌﾞﾛｯｸ)積	100mm,高炉B(25kg/袋入) ,両面とも仕上げをする	ｍ２	6			単 173号
ｺﾝｸﾘｰﾄ	小型構造物,人力打設,18-8-25(高炉),一般養生,無し,全ての費用	m3	1			
型枠	一般型枠,小型構造物	m2	4			
支保工		空m3	1			単 174号
鉄筋工[市場単価]	SD295A D10,一般構造物,10t未満,無,有,無,有,補正無(鉄筋割合10%未満含む),補正無(一般構造物)	t	0.05			単 175号
溶接金網工		m2	2			単 176号
差筋ｱﾝｶｰ工		本	12			単 177号
基礎砕石	7.5cmを超え12.5cm以下,再生ｸﾗｯｼｬﾗﾝ 40～0,全ての費用	m2	3			
防水ﾓﾙﾀﾙ塗工	壁,高炉	m2	1			単 178号
ﾓｻﾞｲｸﾀｲﾙ張工		m2	9			単 179号
水栓類取付工	20mm,無	個	5			単 180号
水道用硬質塩化ビニール管布設	屋外,20mm,無	m	4			単 181号

１次単価表

単価使用年月	2020.03
歩掛適用年月	2020.03
労務調整係数	1.000-00000　0.0　0

単　67号	手洗い場･足洗い場		単位	箇所	単位数量	1	単価	

名称・規格	条件	単位	数量	単価	金額	摘要
水道用硬質塩化ビニール管布設	屋外,50mm,無	m	3			単 182号
排水目皿(手洗い場)		個	1			単 183号
排水目皿(足洗い場)		個	1			単 184号
合計						
単価						円／箇所

１次単価表

単価使用年月	2020.03
歩掛適用年月	2020.03
労務調整係数	1.000-00000　0.0　0

単　68号	両開き門扉	H1100×W4000	単位	箇所	単位数量	1	単価	

名称・規格	条件	単位	数量	単価	金額	摘要
門扉	両開き	基	1			
門扉(材料費)		基	1			
ｺﾝｸﾘｰﾄ	小型構造物,人力打設,18-8-25(高炉),一般養生,無し,全ての費用	m3	0.02			
型枠	一般型枠,小型構造物	m2	0.1			
基礎砕石	7.5cmを超え12.5cm以下,再生ｸﾗｯｼｬﾗﾝ 40～0,全ての費用	m2	0.1			
合計						
単価						円／箇所

１次単価表

単価使用年月	2020.03
歩掛適用年月	2020.03
労務調整係数	1.000-00000　0.0　0

単　69号	両開き門扉	H1100×W2000	単位	箇所	単位数量	1	単価	

名称・規格	条件	単位	数量	単価	金額	摘要
門扉	両開き	基	1			
門扉(材料費)		基	1			
合計						
単価						円／箇所

1次単価表

単価使用年月	2020.03
歩掛適用年月	2020.03
労務調整係数	1.000-00000　0.0　0

単　70号	引き戸門扉	H1400×W10000	単位	箇所	単位数量	1	単価	

名称・規格	条件	単位	数量	単価	金額	摘要
門扉	片開き,2m以下	基	1			
門扉(材料費)		基	1			
ｺﾝｸﾘｰﾄ	小型構造物,人力打設,18-8-25(高炉),一般養生,無し,全ての費用	m3	3			
型枠	一般型枠,小型構造物	m2	2			
鉄筋	SD345 D13,全ての費用	t	0.3			
ｺﾝｸﾘｰﾄ	無筋･鉄筋構造物,人力打設,18-8-25(高炉),養生無し,無し,全ての費用	m3	1			
型枠	一般型枠,均しｺﾝｸﾘｰﾄ	m2	1			
基礎砕石	7.5cmを超え12.5cm以下,再生ｸﾗｯｼｬﾗﾝ 40～0,全ての費用	m2	14			
合計						
単価						円／箇所

1次単価表

単価使用年月	2020.03
歩掛適用年月	2020.03
労務調整係数	1.000-00000　0.0　0

単　71号	転落防止柵 ｺﾝｸﾘｰﾄ建込用	柵高:1.1m	単位	m	単位数量	1	単価	

名称・規格	条件	単位	数量	単価	金額	摘要
防護柵(横断･転落防止柵)設置工	ｺﾝｸﾘｰﾄ建込,ﾋﾞｰﾑ式･ﾊﾟﾈﾙ式,3m,100m以上(標準),無,無	m	1			単 185号
合計						
単価						円／m

1次単価表

単価使用年月	2020.03
歩掛適用年月	2020.03
労務調整係数	1.000-00000　0.0　0

単　72号	転落防止柵 基礎ﾌﾞﾛｯｸ用 (基礎ﾌﾞﾛｯｸ設置済)	柵高:1.1m	単位	m	単位数量	1	単価	

名称・規格	条件	単位	数量	単価	金額	摘要
防護柵(横断･転落防止柵)設置工	ｺﾝｸﾘｰﾄ建込,ﾋﾞｰﾑ式･ﾊﾟﾈﾙ式,3m,100m未満,無	m	1			単 186号
合計						
単価						円／m

1次単価表

単価使用年月	2020.03
歩掛適用年月	2020.03
労務調整係数	1.000-00000　0.0　0

単　73号	ﾌｪﾝｽ	柵高:1.3m	単位	m	単位数量	1	単価	

名称・規格	条件	単位	数量	単価	金額	摘要
立入防止柵設置		m	1			単 187号
ﾌｪﾝｽ H=1300		m	1			
合計						
単価						円／m

1次単価表

単価使用年月	2020.03
歩掛適用年月	2020.03
労務調整係数	1.000-00000　0.0　0

単　74号	ｺﾝｸﾘｰﾄ削孔	削孔径:φ100,削孔深さ;200mm	単位	孔	単位数量	1	単価	

名称・規格	条件	単位	数量	単価	金額	摘要
ｺﾝｸﾘｰﾄ削孔(ｺﾝｸﾘｰﾄ穿孔機)	100mm以上110mm未満,200mm以上400mm以下	孔	1			
合計						
単価						円／孔

1次単価表

単価使用年月	2020.03
歩掛適用年月	2020.03
労務調整係数	1.000-00000　0.0　0

単　75号	車止めﾎﾟｽﾄ 2号車止め	車止めﾎﾟｽﾄ径:114.3mm,車止めﾎﾟｽﾄ 高さ:700mm,ｶｷﾞ付上下式	単位	本	単位数量	10	単価	

名称・規格	条件	単位	数量	単価	金額	摘要
車止めﾎﾟｽﾄ	設置,全ての費用	本	10			
ｺﾝｸﾘｰﾄ	小型構造物,人力打設,18-8-25(高炉),一般養生,無し,全ての費用	m3	1			
型枠	一般型枠,小型構造物	m2	5			
基礎砕石	7.5cmを超え12.5cm以下,再生ｸﾗｯｼｬﾗﾝ 40～0,全ての費用	m2	4			
基礎砕石	12.5cmを超え17.5cm以下,再生ｸﾗｯｼｬﾗﾝ 40～0,全ての費用	m2	2			
合計						
単価						円／本

1次単価表

単価使用年月	2020.03
歩掛適用年月	2020.03
労務調整係数	1.000-00000　0.0　0

単　76号	掲揚ﾎﾟｰﾙ	掲揚ﾎﾟｰﾙの規格:H=5000	単位	基	単位数量	10	単価	

名称・規格	条件	単位	数量	単価	金額	摘要
基礎砕石		m3	5			単 188号
ｺﾝｸﾘｰﾄ	小型構造物,人力打設,18-8-25(高炉),一般養生,無し,全ての費用	m3	1			
型枠	一般型枠,小型構造物	m2	10			
掲揚ﾎﾟｰﾙ設置工		基	10			単 189号
合計						
単価						円／基

1次単価表

単価使用年月	2020.03
歩掛適用年月	2020.03
労務調整係数	1.000-00000　0.0　0

単　77号	殻運搬	ｺﾝｸﾘｰﾄ殻(無筋)	単位	m3	単位数量	1	単価	

名称・規格	条件	単位	数量	単価	金額	摘要
殻運搬	Co(無筋･鉄筋)構造物とりこわし,機械積込,無し,4.0km以下,全ての費用	m3	1			
合計						
単価						円／m3

1次単価表

単価使用年月	2020.03
歩掛適用年月	2020.03
労務調整係数	1.000-00000　0.0　0

単　78号	殻処分	ｺﾝｸﾘｰﾄ殻(無筋)	単位	m3	単位数量	1	単価	

名称・規格	条件	単位	数量	単価	金額	摘要
処分費(m3)		m3	1			単 190号
合計						
単価						円／m3

1次単価表

単価使用年月	2020.03
歩掛適用年月	2020.03
労務調整係数	1.000-00000　0.0　0

単　79号	全天候型舗装(樹脂系) t=25mm,ｽﾌﾟﾚｰｴﾝﾎﾞｽ仕上げ	路盤材種類:無し,全天候型舗装(樹脂系)の種類:ﾎﾟﾘｳﾚﾀﾝ系,全天候型舗装(樹脂系)の規格:ﾌﾙｳﾚﾀﾝ,仕上り厚	単位	m2	単位数量	1	単価	

名称・規格	条件	単位	数量	単価	金額	摘要
全天候型舗装(樹脂系)工		m2	1			単 191号
合計						
単価						円／m2

1次単価表

単価使用年月	2020.03
歩掛適用年月	2020.03
労務調整係数	1.000-00000　0.0　0

単　80号	ｳﾚﾀﾝ端部処理	縁石部	単位	m	単位数量	1	単価	

名称・規格	条件	単位	数量	単価	金額	摘要
ｳﾚﾀﾝ端部処理(材工共) 縁石部		m	1			
合計						
単価						円／m

1次単価表

単価使用年月	2020.03
歩掛適用年月	2020.03
労務調整係数	1.000-00000　0.0　0

単　81号	ｳﾚﾀ端部処理	Ω型側溝部	単位	m	単位数量	1	単価	

名称・規格	条件	単位	数量	単価	金額	摘要
ｳﾚﾀﾝ端末処理(材工共) Ω型側溝部		m	1			
合計						
単価						円／m

1次単価表

単価使用年月	2020.03
歩掛適用年月	2020.03
労務調整係数	1.000-00000　0.0　0

単　82号	舗装止め縁石 ｳﾚﾀﾝ舗装部	ﾌﾞﾛｯｸ規格:A種(120×120×600)	単位	m	単位数量	1	単価	

名称・規格	条件	単位	数量	単価	金額	摘要
地先境界ﾌﾞﾛｯｸ	設置,A種(120×120×600),砕石(各種),18-8-25(高炉),無し	m	1			
合計						
単価						円／m

1次単価表

単価使用年月	2020.03
歩掛適用年月	2020.03
労務調整係数	1.000-00000　0.0　0

単　83号	舗装止め縁石 ｶﾗｰ舗装部	ﾌﾞﾛｯｸ規格:A種(120×120×600)	単位	m	単位数量	1	単価	

名称・規格	条件	単位	数量	単価	金額	摘要
地先境界ﾌﾞﾛｯｸ	設置,A種(120×120×600),砕石(各種),18-8-25(高炉),無し	m	1			
合計						
単価						円／m

1次単価表

単価使用年月	2020.03
歩掛適用年月	2020.03
労務調整係数	1.000-00000　0.0　0

単　84号	内圏縁石 ﾄﾗｯｸ直線部	内圏縁石の規格:ｽﾃﾝﾚｽ製	単位	m	単位数量	1	単価	

名称・規格	条件	単位	数量	単価	金額	摘要
内圏縁石設置工		m	1			単 192号
合計						
単価						円／m

１次単価表

単価使用年月	2020.03
歩掛適用年月	2020.03
労務調整係数	1.000-00000　0.0　0

単　85号	内圏縁石 ﾄﾗｯｸ曲線部	内圏縁石の規格:ｽﾃﾝﾚｽ製	単位	m	単位数量	1	単価	

名称・規格	条件	単位	数量	単価	金額	摘要
内圏縁石設置工		m	1			単 193号
合計						
単価						円／m

１次単価表

単価使用年月	2020.03
歩掛適用年月	2020.03
労務調整係数	1.000-00000　0.0　0

単　86号	内圏縁石 障害走部	内圏縁石の規格:ｽﾃﾝﾚｽ製	単位	m	単位数量	1	単価	

名称・規格	条件	単位	数量	単価	金額	摘要
内圏縁石設置工		m	1			単 194号
合計						
単価						円／m

1次単価表

単価使用年月	2020.03
歩掛適用年月	2020.03
労務調整係数	1.000-00000　0.0　0

単　87号	ﾌｨﾆｯｼｭﾎﾟｽﾄ		単位	組	単位数量	1	単価	

名称・規格	条件	単位	数量	単価	金額	摘要
基礎砕石	12.5cmを超え17.5cm以下,再生ｸﾗｯｼｬﾗﾝ 40～0,全ての費用	m2	1			
型枠	一般型枠,小型構造物	m2	3			
ｺﾝｸﾘｰﾄ	小型構造物,人力打設,18-8-25(高炉),一般養生,無し,全ての費用	m3	0.4			
ｹｰｼﾝｸﾞ ｽﾃﾝﾚｽ製,蓋･ｼﾞｬｯｷ付		対	1			
水抜きﾊﾟｲﾌﾟ VP-20		m	0.4			
合計						
単価						円／組

1次単価表

単価使用年月	2020.03
歩掛適用年月	2020.03
労務調整係数	1.000-00000　0.0　0

単　88号	競技用砂場		単位	箇所	単位数量	1	単価	

名称・規格	条件	単位	数量	単価	金額	摘要
基礎砕石	12.5cmを超え17.5cm以下,再生ｸﾗｯｼｬﾗﾝ 40～0,全ての費用	m2	49			
暗渠排水管	据付,波状管及び網状管,50～150mm,不要,全ての費用	m	10			
型枠	一般型枠,均しｺﾝｸﾘｰﾄ	m2	2			
ｺﾝｸﾘｰﾄ	無筋･鉄筋構造物,人力打設,18-8-25(高炉),養生無し,無し,全ての費用	m3	0.2			
補強ｺﾝｸﾘｰﾄﾌﾞﾛｯｸ積		m2	11			単 195号
ﾓﾙﾀﾙ練	高炉,1:3,全ての費用	m3	0.1			
砂場枠設置工		箇所	1			単 196号
砂投入工		m3	22			単 197号
合計						
単価						円／箇所

1次単価表

単価使用年月	2020.03
歩掛適用年月	2020.03
労務調整係数	1.000-00000　0.0　0

単　89号	踏切板	踏切板の規格:日本陸連検定品	単位	箇所	単位数量	10	単価	

名称・規格	条件	単位	数量	単価	金額	摘要
基礎砕石	7.5cmを超え12.5cm以下,再生ｸﾗｯｼｬﾗﾝ 40～0,全ての費用	m2	10			
型枠	一般型枠,小型構造物	m2	10			
ｺﾝｸﾘｰﾄ	小型構造物,人力打設,18-8-25(高炉),一般養生,無し,全ての費用	m3	2			
溶接金網工		m2	8			単 198号
踏切板ﾎﾞｯｸｽ設置工 踏切板 ﾎﾞｯｸｽ共 ﾌｧｰﾙ判定器付		個	10			単 199号
ｳﾚﾀﾝ端末処理工		m	30			単 200号
水抜きﾊﾟｲﾌﾟ VUφ100		m	2			
排水目皿 φ100,SUS製		個	10			
合計						
単価						円／箇所

１次単価表

単価使用年月	2020.03
歩掛適用年月	2020.03
労務調整係数	1.000-00000　0.0　0

単　90号	棒高跳び突箱		単位	箇所	単位数量	10	単価	

名称・規格	条件	単位	数量	単価	金額	摘要
基礎砕石	12.5cmを超え17.5cm以下,再生ｸﾗｯｼｬﾗﾝ 40～0,全ての費用	m2	13			
型枠	一般型枠,小型構造物	m2	16			
ｺﾝｸﾘｰﾄ	小型構造物,人力打設,18-8-25(高炉),一般養生,無し,全ての費用	m3	3			
突箱･ﾎﾞｯｸｽ設置工		組	10			単 201号
水抜きﾊﾟｲﾌﾟ VUφ100		m	3			
排水目皿 φ100,SUS製		個	10			
合計						
単価						円／箇所

1次単価表

単価使用年月	2020.03
歩掛適用年月	2020.03
労務調整係数	1.000-00000　0.0　0

単　91号	砲丸ｻｰｸﾙ		単位	箇所	単位数量	10	単価	

名称・規格	条件	単位	数量	単価	金額	摘要
基礎砕石	12.5cmを超え17.5cm以下,再生ｸﾗｯｼｬﾗﾝ 40～0,全ての費用	m2	50			
型枠	一般型枠,均しｺﾝｸﾘｰﾄ	m2	4			
ｺﾝｸﾘｰﾄ	無筋･鉄筋構造物,人力打設,18-8-25(高炉),養生無し,無し,全ての費用	m3	3			
型枠	一般型枠,小型構造物	m2	18			
ｺﾝｸﾘｰﾄ	小型構造物,人力打設,21-8-25(20)(高炉),一般養生,無し,全ての費用	m3	10			
溶接金網工		m2	43			単 198号
ﾓﾙﾀﾙ練	高炉,1:3,全ての費用	m3	1			
砲丸投げｻｰｸﾙ設置工 (ｳﾚﾀﾝｻｰｸﾙｶﾊﾞｰ共)		箇所	10			単 202号
排水目皿 φ40,SUS製		個	40			
水抜きﾊﾟｲﾌﾟ VUφ40		m	8			
水抜きﾊﾟｲﾌﾟ VUφ75		m	37			
水抜きﾊﾟｲﾌﾟ VUφ100		m	25			

1次単価表

単価使用年月	2020.03
歩掛適用年月	2020.03
労務調整係数	1.000-00000　0.0　0

単　91号	砲丸ｻｰｸﾙ		単位	箇所	単位数量	10	単価	

名称・規格	条件	単位	数量	単価	金額	摘要
ｲﾝｸｲｰｻﾞｰ 75×40		個	40			
90度ｴﾙﾎﾞ 75用		個	40			
90度ｴﾙﾎﾞ 100用		個	10			
径違い大曲Y 100×75		個	20			
掃除口 100		個	10			
ｳﾚﾀﾝ端末処理工		m	67			単 200号
合計						
単価						円／箇所

１次単価表

単価使用年月	2020.03
歩掛適用年月	2020.03
労務調整係数	1.000-00000　0.0　0

単　92号	砲丸落下域		単位	箇所	単位数量	1	単価	

名称・規格	条件	単位	数量	単価	金額	摘要
排水側溝		m	18			単 203号
舗装止め縁石		m	55			単 204号
ﾗｲﾝﾃｰﾌﾟ 樹脂ﾃｰﾌﾟ釘止め		m	36			単 205号
合計						
単価						円／箇所

1次単価表

単価使用年月	2020.03
歩掛適用年月	2020.03
労務調整係数	1.000-00000　0.0　0

単　93号	兼用ｻｰｸﾙ		単位	箇所	単位数量	10	単価	

名称・規格	条件	単位	数量	単価	金額	摘要
基礎砕石	12.5cmを超え17.5cm以下,再生ｸﾗｯｼｬﾗﾝ 40～0,全ての費用	m2	66			
型枠	一般型枠,均しｺﾝｸﾘｰﾄ	m2	5			
ｺﾝｸﾘｰﾄ	無筋・鉄筋構造物,人力打設,18-8-25(高炉),養生無し,無し,全ての費用	m3	3			
型枠	一般型枠,小型構造物	m2	21			
ｺﾝｸﾘｰﾄ	小型構造物,人力打設,21-8-25(20)(高炉),一般養生,無し,全ての費用	m3	13			
溶接金網工		m2	57			単 198号
ﾓﾙﾀﾙ練	高炉,1:3,全ての費用	m3	1			
兼用ｻｰｸﾙ設置工 (ｳﾚﾀﾝｻｰｸﾙｶﾊﾞｰ共)		箇所	10			単 206号
排水目皿 φ40,SUS製		個	40			
水抜きﾊﾟｲﾌﾟ VUφ40		m	8			
水抜きﾊﾟｲﾌﾟ VUφ75		m	47			
水抜きﾊﾟｲﾌﾟ VUφ100		m	35			

１次単価表

単価使用年月	2020.03
歩掛適用年月	2020.03
労務調整係数	1.000-00000　0.0　0

単　93号	兼用ｻｰｸﾙ		単位	箇所	単位数量	10	単価	

名称・規格	条件	単位	数量	単価	金額	摘要
ｲﾝｸｲｰｻﾞｰ 75×40		個	40			
90度ｴﾙﾎﾞ 75用		個	40			
90度ｴﾙﾎﾞ 100用		個	10			
径違い大曲Y 100×75		個	20			
掃除口 100		個	10			
ｳﾚﾀﾝ端末処理工		m	79			単 200号
合計						
単価						円／箇所

1次単価表

単価使用年月	2020.03
歩掛適用年月	2020.03
労務調整係数	1.000-00000　0.0　0

単　94号	障害池		単位	箇所	単位数量	1	単価	

名称・規格	条件	単位	数量	単価	金額	摘要
基礎砕石	12.5cmを超え17.5cm以下,再生ｸﾗｯｼｬﾗﾝ 40～0,全ての費用	m2	22			
型枠	一般型枠,均しｺﾝｸﾘｰﾄ	m2	1			
ｺﾝｸﾘｰﾄ	無筋･鉄筋構造物,人力打設,18-8-25(高炉),養生無し,無し,全ての費用	m3	1			
型枠	一般型枠,鉄筋･無筋構造物	m2	12			
ｺﾝｸﾘｰﾄ	無筋･鉄筋構造物,人力打設,21-8-25(20)(高炉),一般養生,無し,全ての費用	m3	4			
鉄筋	SD295A D10,全ての費用	t	0.1			
鉄筋	SD345 D13,全ての費用	t	0.03			
防水ﾓﾙﾀﾙ塗工	床,高炉	m2	1			単 207号
防水ﾓﾙﾀﾙ塗工	壁,高炉	m2	4			単 178号
横引ﾙｰﾌﾄﾞﾚｰﾝ 陸屋根用,φ100		個	1			
3000m障害水濠固定障害物 男女兼用型		組	1			
塗装		m2	6			単 208号

１次単価表

単価使用年月	2020.03
歩掛適用年月	2020.03
労務調整係数	1.000-00000　0.0　0

単　94号	障害池		単位	箇所	単位数量	1	単価	

名称・規格	条件	単位	数量	単価	金額	摘要
側溝 PU-180,ｸﾞﾚｰﾁﾝｸﾞ		m	6			単 209号
合計						
単価						円／箇所

１次単価表

単価使用年月	2020.03
歩掛適用年月	2020.03
労務調整係数	1.000-00000　0.0　0

単　95号	ﾗｸﾞﾋﾞｰｺﾞｰﾙ		単位	対	単位数量	1	単価	

名称・規格	条件	単位	数量	単価	金額	摘要
基礎砕石	12.5cmを超え17.5cm以下,再生ｸﾗｯｼｬﾗﾝ 40～0,全ての費用	m2	3			
型枠	一般型枠,小型構造物	m2	9			
ｺﾝｸﾘｰﾄ	小型構造物,人力打設,18-8-25(高炉),一般養生,無し,全ての費用	m3	2			
埋設管設置工		組	1			単 210号
土除け設置工		組	1			単 211号
合計						
単価						円／対

1次単価表

単価使用年月	2020.03
歩掛適用年月	2020.03
労務調整係数	1.000-00000　0.0　0

単　96号	ﾗｲﾝﾏｰｸ 白,W=50	ﾗｲﾝﾏｰｸの種類:WA仕様,ｱｸﾘﾙｳﾚﾀﾝ塗料 ,ﾗｲﾝﾏｰｸの規格:白色,W=50	単位	m	単位数量	1	単価	

名称・規格	条件	単位	数量	単価	金額	摘要
ラインマーク設置工		m	1			単 212号
合計						
単価						円／m

1次単価表

単価使用年月	2020.03
歩掛適用年月	2020.03
労務調整係数	1.000-00000　0.0　0

単　97号	ﾗｲﾝﾏｰｸ 青,W=50	ﾗｲﾝﾏｰｸの種類:WA仕様,ｱｸﾘﾙｳﾚﾀﾝ塗料 ,ﾗｲﾝﾏｰｸの規格:青色,W=50	単位	m	単位数量	1	単価	

名称・規格	条件	単位	数量	単価	金額	摘要
ラインマーク設置工		m	1			単 213号
合計						
単価						円／m

1次単価表

単価使用年月	2020.03
歩掛適用年月	2020.03
労務調整係数	1.000-00000　0.0　0

単　98号	ﾗｲﾝﾏｰｸ 緑,W=50	ﾗｲﾝﾏｰｸの種類:WA仕様,ｱｸﾘﾙｳﾚﾀﾝ塗料 ,ﾗｲﾝﾏｰｸの規格:緑色,W=50	単位	m	単位数量	1	単価	

名称・規格	条件	単位	数量	単価	金額	摘要
ラインマーク設置工		m	1			単 213号
合計						
単価						円／m

1次単価表

単価使用年月	2020.03
歩掛適用年月	2020.03
労務調整係数	1.000-00000　0.0　0

単　99号	ﾗｲﾝﾏｰｸ 白	ﾗｲﾝﾏｰｸの種類:WA仕様,ｱｸﾘﾙｳﾚﾀﾝ塗料 ,ﾗｲﾝﾏｰｸの規格:白色	単位	m2	単位数量	5	単価	

名称・規格	条件	単位	数量	単価	金額	摘要
ラインマーク設置工		m	100			単 212号
合計						
単価						円／m2

1次単価表

単価使用年月	2020.03
歩掛適用年月	2020.03
労務調整係数	1.000-00000　0.0　0

単 100号	ﾗｲﾝﾏｰｸ 黒	ﾗｲﾝﾏｰｸの種類:WA仕様,ｱｸﾘﾙｳﾚﾀﾝ塗料 ,ﾗｲﾝﾏｰｸの規格:黒色	単位	m2	単位数量	5	単価	

名称・規格	条件	単位	数量	単価	金額	摘要
ラインマーク設置工		m	100			単 214号
合計						
単価						円／m2

1次単価表

単価使用年月	2020.03
歩掛適用年月	2020.03
労務調整係数	1.000-00000　0.0　0

単 101号	ﾗｲﾝﾏｰｸ 黄緑	ﾗｲﾝﾏｰｸの種類:WA仕様,ｱｸﾘﾙｳﾚﾀﾝ塗料 ,ﾗｲﾝﾏｰｸの規格:黄緑色	単位	m2	単位数量	5	単価	

名称・規格	条件	単位	数量	単価	金額	摘要
ラインマーク設置工		m	100			単 215号
合計						
単価						円／m2

1次単価表

単価使用年月	2020.03
歩掛適用年月	2020.03
労務調整係数	1.000-00000　0.0　0

単 102号	ﾗｲﾝﾏｰｸ 青	ﾗｲﾝﾏｰｸの種類:WA仕様,ｱｸﾘﾙｳﾚﾀﾝ塗料 ,ﾗｲﾝﾏｰｸの規格:青色	単位	m2	単位数量	5	単価	

名称・規格	条件	単位	数量	単価	金額	摘要
ラインマーク設置工		m	100			単 213号
合計						
単価						円／m2

1次単価表

単価使用年月	2020.03
歩掛適用年月	2020.03
労務調整係数	1.000-00000　0.0　0

単 103号	ﾗｲﾝﾏｰｸ 黄	ﾗｲﾝﾏｰｸの種類:WA仕様,ｱｸﾘﾙｳﾚﾀﾝ塗料 ,ﾗｲﾝﾏｰｸの規格:黄色	単位	m2	単位数量	5	単価	

名称・規格	条件	単位	数量	単価	金額	摘要
ラインマーク設置工		m	100			単 216号
合計						
単価						円／m2

１次単価表

単価使用年月	2020.03
歩掛適用年月	2020.03
労務調整係数	1.000-00000　0.0　0

単 104号	ﾗｲﾝﾏｰｸ 緑	ﾗｲﾝﾏｰｸの種類:WA仕様,ｱｸﾘﾙｳﾚﾀﾝ塗料 ,ﾗｲﾝﾏｰｸの規格:緑色	単位	m2	単位数量	5	単価	

名称・規格	条件	単位	数量	単価	金額	摘要
ラインマーク設置工		m	100			単 217号
合計						
単価						円／m2

1次単価表

単価使用年月	2020.03
歩掛適用年月	2020.03
労務調整係数	1.000-00000　0.0　0

単 105号	礎石・中心石	御影石,真鍮板	単位	箇所	単位数量	10	単価	

名称・規格	条件	単位	数量	単価	金額	摘要
基礎砕石	7.5cmを超え12.5cm以下,再生ｸﾗｯｼｬﾗﾝ 40～0,全ての費用	m2	3			
型枠	一般型枠,小型構造物	m2	2			
ｺﾝｸﾘｰﾄ	小型構造物,人力打設,18-8-25(高炉),一般養生,無し,全ての費用	m3	0.2			
礎石・中心石(材工共) ﾓﾙﾀﾙ含む		箇所	10			
合計						
単価						円／箇所

1次単価表

単価使用年月	2020.03
歩掛適用年月	2020.03
労務調整係数	1.000-00000　0.0　0

単 106号	角石･標石	真鍮板(固定部含む)	単位	箇所	単位数量	10	単価	

名称・規格	条件	単位	数量	単価	金額	摘要
角石･標石(材工共) 樹脂ﾓﾙﾀﾙ含む		箇所	10			
ｺｱ抜き φ50		孔	10			単 218号
合計						
単価						円／箇所

1次単価表

単価使用年月	2020.03
歩掛適用年月	2020.03
労務調整係数	1.000-00000　0.0　0

単 107号	標示ﾀｲﾙ	規格:SUS304,□40	単位	枚	単位数量	1	単価	

名称・規格	条件	単位	数量	単価	金額	摘要
標示ﾀｲﾙ設置工		枚	1			単 219号
合計						
単価						円／枚

1次単価表

単価使用年月	2020.03
歩掛適用年月	2020.03
労務調整係数	1.000-00000　0.0　0

単 108号	交通誘導警備員	B(昼間)	単位	人日	単位数量	1	単価	

名称・規格	条件	単位	数量	単価	金額	摘要
交通誘導警備員B		人日	1			単 220号
合計						
単価						円／人日

1次単価表

単価使用年月	2020.03
歩掛適用年月	2020.03
労務調整係数	1.000-00000　0.0　0

単 109号	下層路盤(車道･路肩部)	路盤材種類:ｸﾗｯｼｬﾗﾝ C-40,仕上り厚:150mm	単位	m2	単位数量	1	単価	

名称・規格	条件	単位	数量	単価	金額	摘要
下層路盤(車道･路肩部)	150mm,1層施工,ｸﾗｯｼｬﾗﾝ C-40,全ての費用	m2	1			
合計						
単価						円／m2

1次単価表

単価使用年月	2020.03
歩掛適用年月	2020.03
労務調整係数	1.000-00000　0.0　0

単 110号	上層路盤(車道･路肩部)	路盤材種類:粒度調整砕石 M-30,仕上り厚:100mm	単位	m2	単位数量	1	単価	

名称・規格	条件	単位	数量	単価	金額	摘要
上層路盤(車道･路肩部)	粒度調整砕石 M-30,100mm,1層施工,全ての費用	m2	1			
合計						
単価						円／m2

1次単価表

単価使用年月	2020.03
歩掛適用年月	2020.03
労務調整係数	1.000-00000　0.0　0

単 111号	基層(車道･路肩部) 下部基層	材料種類:各種(1.90以上2.00t/m3未満),材料規格:開粒度ｱｽﾌｧﾙﾄ混合物(13),舗装厚:40mm,平均幅員:3.0m超	単位	m2	単位数量	1	単価	

名称・規格	条件	単位	数量	単価	金額	摘要
基層(車道･路肩部)	3.0m超,40mm,各種(1.90以上2.00t/m3未満),無し,全ての費用	m2	1			
合計						
単価						円／m2

1次単価表

単価使用年月	2020.03
歩掛適用年月	2020.03
労務調整係数	1.000-00000　0.0　0

単 112号	基層(車道･路肩部) 上部基層	材料種類:各種(1.90以上2.00t/m3未満),材料規格:開粒度ｱｽﾌｧﾙﾄ混合物(13),舗装厚:41mm,平均幅員:3.0m超	単位	m2	単位数量	1	単価	

名称・規格	条件	単位	数量	単価	金額	摘要
基層(車道･路肩部)	3.0m超,41mm,各種(1.90以上2.00t/m3未満),無し,全ての費用	m2	1			
合計						
単価						円／m2

1次単価表

単価使用年月	2020.03
歩掛適用年月	2020.03
労務調整係数	1.000-00000　0.0　0

単 113号	全天候型舗装(樹脂系) t=9mm,ｽﾌﾟﾚｰｴﾝﾎﾞｽ仕上げ	路盤材種類:無し,全天候型舗装(樹脂系)の種類:ﾎﾟﾘｳﾚﾀﾝ系,全天候型舗装(樹脂系)の規格:ﾌﾙｳﾚﾀﾝ,仕上り厚	単位	m2	単位数量	1	単価	

名称・規格	条件	単位	数量	単価	金額	摘要
全天候型舗装(樹脂系)工		m2	1			単 222号
合計						
単価						円／m2

1次単価表

単価使用年月	2020.03
歩掛適用年月	2020.03
労務調整係数	1.000-00000　0.0　0

単 114号	下層路盤(車道･路肩部)	路盤材種類:ｸﾗｯｼｬﾗﾝ C-40,仕上り厚:150mm	単位	m2	単位数量	1	単価	

名称・規格	条件	単位	数量	単価	金額	摘要
下層路盤(車道･路肩部)	150mm,1層施工,ｸﾗｯｼｬﾗﾝ C-40,全ての費用	m2	1			
合計						
単価						円／m2

1次単価表

単価使用年月	2020.03
歩掛適用年月	2020.03
労務調整係数	1.000-00000　0.0　0

単 115号	上層路盤(車道･路肩部)	路盤材種類:粒度調整砕石 M-30,仕上り厚:100mm	単位	m2	単位数量	1	単価	

名称・規格	条件	単位	数量	単価	金額	摘要
上層路盤(車道･路肩部)	粒度調整砕石 M-30,100mm,1層施工,全ての費用	m2	1			
合計						
単価						円／m2

1次単価表

単価使用年月	2020.03
歩掛適用年月	2020.03
労務調整係数	1.000-00000　0.0　0

単 116号	基層(車道･路肩部) 下部基層	材料種類:各種(1.90以上2.00t/m3未満),材料規格:開粒度ｱｽﾌｧﾙﾄ混合物(13),舗装厚:40mm,平均幅員:3.0m超	単位	m2	単位数量	1	単価	

名称・規格	条件	単位	数量	単価	金額	摘要
基層(車道･路肩部)	3.0m超,40mm,各種(1.90以上2.00t/m3未満),無し,全ての費用	m2	1			
合計						
単価						円／m2

1次単価表

単価使用年月	2020.03
歩掛適用年月	2020.03
労務調整係数	1.000-00000　0.0　0

単 117号	基層(車道･路肩部) 上部基層	材料種類:各種(1.90以上2.00t/m3未満),材料規格:開粒度ｱｽﾌｧﾙﾄ混合物(13),舗装厚:41mm,平均幅員:3.0m超	単位	m2	単位数量	1	単価	

名称・規格	条件	単位	数量	単価	金額	摘要
基層(車道･路肩部)	3.0m超,41mm,各種(1.90以上2.00t/m3未満),無し,全ての費用	m2	1			
合計						
単価						円／m2

1次単価表

単価使用年月	2020.03
歩掛適用年月	2020.03
労務調整係数	1.000-00000　0.0　0

単 118号	全天候型舗装(樹脂系) t=9mm,ｽﾑｰｽ仕上げ	路盤材種類:無し,全天候型舗装(樹脂系)の種類:ﾎﾟﾘｳﾚﾀﾝ系,全天候型舗装(樹脂系)の規格:ﾌﾙｳﾚﾀﾝ,仕上り厚	単位	m2	単位数量	1	単価	

名称・規格	条件	単位	数量	単価	金額	摘要
全天候型舗装(樹脂系)工		m2	1			単 223号
合計						
単価						円／m2

1次単価表

単価使用年月	2020.03
歩掛適用年月	2020.03
労務調整係数	1.000-00000　0.0　0

単 119号	下層路盤(車道･路肩部)	路盤材種類:ｸﾗｯｼｬﾗﾝ C-40,仕上り厚:150mm	単位	m2	単位数量	1	単価	

名称・規格	条件	単位	数量	単価	金額	摘要
下層路盤(車道･路肩部)	150mm,1層施工,ｸﾗｯｼｬﾗﾝ C-40,全ての費用	m2	1			
合計						
単価						円／m2

1次単価表

単価使用年月	2020.03
歩掛適用年月	2020.03
労務調整係数	1.000-00000　0.0　0

単 120号	上層路盤(車道･路肩部)	路盤材種類:粒度調整砕石 M-30,仕上り厚:100mm	単位	m2	単位数量	1	単価	

名称・規格	条件	単位	数量	単価	金額	摘要
上層路盤(車道･路肩部)	粒度調整砕石 M-30,100mm,1層施工,全ての費用	m2	1			
合計						
単価						円／m2

1次単価表

単価使用年月	2020.03
歩掛適用年月	2020.03
労務調整係数	1.000-00000　0.0　0

単 121号	基層(車道･路肩部) 下部基層	材料種類:各種(1.90以上2.00t/m3未満),材料規格:開粒度ｱｽﾌｧﾙﾄ混合物(13),舗装厚:40mm,平均幅員:3.0m超	単位	m2	単位数量	1	単価	

名称・規格	条件	単位	数量	単価	金額	摘要
基層(車道･路肩部)	3.0m超,40mm,各種(1.90以上2.00t/m3未満),無し,全ての費用	m2	1			
合計						
単価						円／m2

1次単価表

単価使用年月	2020.03
歩掛適用年月	2020.03
労務調整係数	1.000-00000　0.0　0

単 122号	基層(車道･路肩部) 上部基層	材料種類:各種(1.90以上2.00t/m3未満),材料規格:開粒度ｱｽﾌｧﾙﾄ混合物(13),舗装厚:37mm,平均幅員:3.0m超	単位	m2	単位数量	1	単価	

名称・規格	条件	単位	数量	単価	金額	摘要
基層(車道･路肩部)	3.0m超,37mm,各種(1.90以上2.00t/m3未満),無し,全ての費用	m2	1			
合計						
単価						円／m2

1次単価表

単価使用年月	2020.03
歩掛適用年月	2020.03
労務調整係数	1.000-00000　0.0　0

単 123号	全天候型舗装(樹脂系) t=13mm,ｽﾌﾟﾚｰｴﾝﾎﾞｽ仕上げ	路盤材種類:無し,全天候型舗装(樹脂系)の種類:ﾎﾟﾘｳﾚﾀﾝ系,全天候型舗装(樹脂系)の規格:ﾌﾙｳﾚﾀﾝ,仕上り厚	単位	m2	単位数量	1	単価	

名称・規格	条件	単位	数量	単価	金額	摘要
全天候型舗装(樹脂系)工		m2	1			単 224号
合計						
単価						円／m2

1次単価表

単価使用年月	2020.03
歩掛適用年月	2020.03
労務調整係数	1.000-00000　0.0　0

単 124号	下層路盤(車道･路肩部)	路盤材種類:ｸﾗｯｼｬﾗﾝ C-40,仕上り厚:150mm	単位	m2	単位数量	1	単価	

名称・規格	条件	単位	数量	単価	金額	摘要
下層路盤(車道･路肩部)	150mm,1層施工,ｸﾗｯｼｬﾗﾝ C-40,全ての費用	m2	1			
合計						
単価						円／m2

1次単価表

単価使用年月	2020.03
歩掛適用年月	2020.03
労務調整係数	1.000-00000　0.0　0

単 125号	上層路盤(車道･路肩部)	路盤材種類:粒度調整砕石 M-30,仕上り厚:100mm	単位	m2	単位数量	1	単価	

名称・規格	条件	単位	数量	単価	金額	摘要
上層路盤(車道･路肩部)	粒度調整砕石 M-30,100mm,1層施工,全ての費用	m2	1			
合計						
単価						円／m2

1次単価表

単価使用年月	2020.03
歩掛適用年月	2020.03
労務調整係数	1.000-00000　0.0　0

単 126号	基層(車道･路肩部) 下部基層	材料種類:各種(1.90以上2.00t/m3未満),材料規格:開粒度ｱｽﾌｧﾙﾄ混合物(13),舗装厚:40mm,平均幅員:3.0m超	単位	m2	単位数量	1	単価	

名称・規格	条件	単位	数量	単価	金額	摘要
基層(車道･路肩部)	3.0m超,40mm,各種(1.90以上2.00t/m3未満),無し,全ての費用	m2	1			
合計						
単価						円／m2

1次単価表

単価使用年月	2020.03
歩掛適用年月	2020.03
労務調整係数	1.000-00000　0.0　0

単 127号	基層(車道･路肩部) 上部基層	材料種類:各種(1.90以上2.00t/m3未満),材料規格:開粒度ｱｽﾌｧﾙﾄ混合物(13),舗装厚:35mm,平均幅員:3.0m超	単位	m2	単位数量	1	単価	

名称・規格	条件	単位	数量	単価	金額	摘要
基層(車道･路肩部)	3.0m超,35mm,各種(1.90以上2.00t/m3未満),無し,全ての費用	m2	1			
合計						
単価						円／m2

1次単価表

単価使用年月	2020.03
歩掛適用年月	2020.03
労務調整係数	1.000-00000　0.0　0

単 128号	全天候型舗装(樹脂系) t=15mm,ｽﾌﾟﾚｰｴﾝﾎﾞｽ仕上げ	路盤材種類:無し,全天候型舗装(樹脂系)の種類:ﾎﾟﾘｳﾚﾀﾝ系,全天候型舗装(樹脂系)の規格:ﾌﾙｳﾚﾀﾝ,仕上り厚	単位	m2	単位数量	1	単価	

名称・規格	条件	単位	数量	単価	金額	摘要
全天候型舗装(樹脂系)工		m2	1			単 225号
合計						
単価						円／m2

1次単価表

単価使用年月	2020.03
歩掛適用年月	2020.03
労務調整係数	1.000-00000　0.0　0

単 129号	下層路盤(車道･路肩部)	路盤材種類:ｸﾗｯｼｬﾗﾝ C-40,仕上り厚:150mm	単位	m2	単位数量	1	単価	

名称・規格	条件	単位	数量	単価	金額	摘要
下層路盤(車道･路肩部)	150mm,1層施工,ｸﾗｯｼｬﾗﾝ C-40,全ての費用	m2	1			
合計						
単価						円／m2

1次単価表

単価使用年月	2020.03
歩掛適用年月	2020.03
労務調整係数	1.000-00000　0.0　0

単 130号	上層路盤(車道･路肩部)	路盤材種類:粒度調整砕石 M-30,仕上り厚:100mm	単位	m2	単位数量	1	単価	

名称・規格	条件	単位	数量	単価	金額	摘要
上層路盤(車道･路肩部)	粒度調整砕石 M-30,100mm,1層施工,全ての費用	m2	1			
合計						
単価						円／m2

1次単価表

単価使用年月	2020.03
歩掛適用年月	2020.03
労務調整係数	1.000-00000　0.0　0

単 131号	基層(車道･路肩部) 下部基層	材料種類:各種(1.90以上2.00t/m3未満),材料規格:開粒度ｱｽﾌｧﾙﾄ混合物(13),舗装厚:40mm,平均幅員:3.0m超	単位	m2	単位数量	1	単価	

名称・規格	条件	単位	数量	単価	金額	摘要
基層(車道･路肩部)	3.0m超,40mm,各種(1.90以上2.00t/m3未満),無し,全ての費用	m2	1			
合計						
単価						円／m2

1次単価表

単価使用年月	2020.03
歩掛適用年月	2020.03
労務調整係数	1.000-00000　0.0　0

単 132号	基層(車道･路肩部) 上部基層	材料種類:各種(1.90以上2.00t/m3未満),材料規格:開粒度ｱｽﾌｧﾙﾄ混合物(13),舗装厚:32mm,平均幅員:3.0m超	単位	m2	単位数量	1	単価	

名称・規格	条件	単位	数量	単価	金額	摘要
基層(車道･路肩部)	3.0m超,32mm,各種(1.90以上2.00t/m3未満),無し,全ての費用	m2	1			
合計						
単価						円／m2

1次単価表

単価使用年月	2020.03
歩掛適用年月	2020.03
労務調整係数	1.000-00000　0.0　0

単 133号	全天候型舗装(樹脂系) t=18mm,ｽﾌﾟﾚｰｴﾝﾎﾞｽ仕上げ	路盤材種類:無し,全天候型舗装(樹脂系)の種類:ﾎﾟﾘｳﾚﾀﾝ系,全天候型舗装(樹脂系)の規格:ﾌﾙｳﾚﾀﾝ,仕上り厚	単位	m2	単位数量	1	単価	

名称・規格	条件	単位	数量	単価	金額	摘要
全天候型舗装(樹脂系)工		m2	1			単 226号
合計						
単価						円／m2

1次単価表

単価使用年月	2020.03
歩掛適用年月	2020.03
労務調整係数	1.000-00000　0.0　0

単 134号	下層路盤(車道･路肩部)	路盤材種類:ｸﾗｯｼｬﾗﾝ C-40,仕上り厚:150mm	単位	m2	単位数量	1	単価	

名称・規格	条件	単位	数量	単価	金額	摘要
下層路盤(車道･路肩部)	150mm,1層施工,ｸﾗｯｼｬﾗﾝ C-40,全ての費用	m2	1			
合計						
単価						円／m2

1次単価表

単価使用年月	2020.03
歩掛適用年月	2020.03
労務調整係数	1.000-00000　0.0　0

単 135号	基層(車道･路肩部) 下部基層	材料種類:各種(1.90以上2.00t/m3未満),材料規格:開粒度ｱｽﾌｧﾙﾄ混合物(13),舗装厚:40mm,平均幅員:1.4m以	単位	m2	単位数量	1	単価	

名称・規格	条件	単位	数量	単価	金額	摘要
基層(車道･路肩部)	1.4m以上3.0m以下,40mm,各種(1.90以上2.00t/m3未満),無し,全ての費用	m2	1			
合計						
単価						円／m2

1次単価表

単価使用年月	2020.03
歩掛適用年月	2020.03
労務調整係数	1.000-00000　0.0　0

単 136号	基層(車道･路肩部) 上部基層	材料種類:各種(1.90以上2.00t/m3未満),材料規格:開粒度ｱｽﾌｧﾙﾄ混合物(13),舗装厚:30mm,平均幅員:1.4m以	単位	m2	単位数量	1	単価	

名称・規格	条件	単位	数量	単価	金額	摘要
基層(車道･路肩部)	1.4m以上3.0m以下,30mm,各種(1.90以上2.00t/m3未満),無し,全ての費用	m2	1			
合計						
単価						円／m2

1次単価表

単価使用年月	2020.03
歩掛適用年月	2020.03
労務調整係数	1.000-00000　0.0　0

単 137号	全天候型舗装(樹脂系) t=9mm,ｽﾌﾟﾚｰｴﾝﾎﾞｽ仕上げ 外周部	路盤材種類:無し,全天候型舗装(樹脂系)の種類:ﾎﾟﾘｳﾚﾀﾝ系,全天候型舗装(樹脂系)の規格:ﾌﾙｳﾚﾀﾝ,仕上り厚	単位	m2	単位数量	1	単価	

名称・規格	条件	単位	数量	単価	金額	摘要
全天候型舗装(樹脂系)工		m2	1			単 222号
合計						
単価						円／m2

1次単価表

単価使用年月	2020.03
歩掛適用年月	2020.03
労務調整係数	1.000-00000　0.0　0

単 138号	下層路盤(車道･路肩部)	路盤材種類:ｸﾗｯｼｬﾗﾝ C-40,仕上り厚:150mm	単位	m2	単位数量	1	単価	

名称・規格	条件	単位	数量	単価	金額	摘要
下層路盤(車道･路肩部)	150mm,1層施工,ｸﾗｯｼｬﾗﾝ C-40,全ての費用	m2	1			
合計						
単価						円／m2

1次単価表

単価使用年月	2020.03
歩掛適用年月	2020.03
労務調整係数	1.000-00000　0.0　0

単 139号	上層路盤(車道･路肩部)	路盤材種類:粒度調整砕石 M-30,仕上り厚:100mm	単位	m2	単位数量	1	単価	

名称・規格	条件	単位	数量	単価	金額	摘要
上層路盤(車道･路肩部)	粒度調整砕石 M-30,100mm,1層施工,全ての費用	m2	1			
合計						
単価						円／m2

1次単価表

単価使用年月	2020.03
歩掛適用年月	2020.03
労務調整係数	1.000-00000　0.0　0

単 140号	基層(車道･路肩部)	材料種類:各種(1.90以上2.00t/m3未満),材料規格:開粒度ｱｽﾌｧﾙﾄ混合物(13),舗装厚:30mm,平均幅員:3.0m超	単位	m2	単位数量	1	単価	

名称・規格	条件	単位	数量	単価	金額	摘要
基層(車道･路肩部)	3.0m超,30mm,各種(1.90以上2.00t/m3未満),無し,全ての費用	m2	1			
合計						
単価						円／m2

1次単価表

単価使用年月	2020.03
歩掛適用年月	2020.03
労務調整係数	1.000-00000　0.0　0

単 141号	全天候型舗装(樹脂系) t=9mm,ｽﾌﾟﾚｰｴﾝﾎﾞｽ仕上げ 運営棟(北側および南側)	路盤材種類:無し,全天候型舗装(樹脂系)の種類:ﾎﾟﾘｳﾚﾀﾝ系,全天候型舗装(樹脂系)の規格:ﾌﾙｳﾚﾀﾝ,仕上り厚	単位	m2	単位数量	1	単価	

名称・規格	条件	単位	数量	単価	金額	摘要
全天候型舗装(樹脂系)工		m2	1			単 222号
合計						
単価						円／m2

1次単価表

単価使用年月	2020.03
歩掛適用年月	2020.03
労務調整係数	1.000-00000　0.0　0

単 142号	下層路盤(車道･路肩部)	路盤材種類:ｸﾗｯｼｬﾗﾝ C-40,仕上り厚:150mm	単位	m2	単位数量	1	単価	

名称・規格	条件	単位	数量	単価	金額	摘要
下層路盤(車道･路肩部)	150mm,1層施工,ｸﾗｯｼｬﾗﾝ C-40,全ての費用	m2	1			
合計						
単価						円／m2

1次単価表

単価使用年月	2020.03
歩掛適用年月	2020.03
労務調整係数	1.000-00000　0.0　0

単 143号	基層(車道･路肩部) 下部基層	材料種類:各種(2.30以上2.40t/m3未満),材料規格:粗粒度ｱｽﾌｧﾙﾄ混合物(20),舗装厚:40mm,平均幅員:3.0m超	単位	m2	単位数量	1	単価	

名称・規格	条件	単位	数量	単価	金額	摘要
基層(車道･路肩部)	3.0m超,40mm,各種(2.30以上2.40t/m3未満),ﾌﾟﾗｲﾑｺｰﾄ PK-3,全ての費用	m2	1			
合計						
単価						円／m2

1次単価表

単価使用年月	2020.03
歩掛適用年月	2020.03
労務調整係数	1.000-00000　0.0　0

単 144号	基層(車道･路肩部) 上部基層	材料種類:各種(2.30以上2.40t/m3未満),材料規格:密粒度ｱｽﾌｧﾙﾄ混合物(13),舗装厚:40mm,平均幅員:3.0m超	単位	m2	単位数量	1	単価	

名称・規格	条件	単位	数量	単価	金額	摘要
基層(車道･路肩部)	3.0m超,40mm,各種(2.30以上2.40t/m3未満),ﾀｯｸｺｰﾄ PK-4,全ての費用	m2	1			
合計						
単価						円／m2

1次単価表

単価使用年月	2020.03
歩掛適用年月	2020.03
労務調整係数	1.000-00000　0.0　0

単 145号	ｶﾗｰ舗装(ｶﾗｰ塗布)	ｱｸﾘﾙ系塗布材	単位	m2	単位数量	1	単価	

名称・規格	条件	単位	数量	単価	金額	摘要
ｶﾗｰ舗装(ｶﾗｰ塗布) (材工共) ｱｸﾘﾙ系塗布材		m2	1			
合計						
単価						円／m2

1次単価表

単価使用年月	2020.03
歩掛適用年月	2020.03
労務調整係数	1.000-00000　0.0　0

単 146号	下層路盤(車道･路肩部)	路盤材種類:ｸﾗｯｼｬﾗﾝ C-40,仕上り厚:150mm	単位	m2	単位数量	1	単価	

名称・規格	条件	単位	数量	単価	金額	摘要
下層路盤(車道･路肩部)	150mm,1層施工,ｸﾗｯｼｬﾗﾝ C-40,全ての費用	m2	1			
合計						
単価						円／m2

1次単価表

単価使用年月	2020.03
歩掛適用年月	2020.03
労務調整係数	1.000-00000　0.0　0

単 147号	中層(ｽｸﾘｰﾆﾝｸﾞｽ)	仕上り厚:110mm	単位	m2	単位数量	1	単価	

名称・規格	条件	単位	数量	単価	金額	摘要
中層(ｽｸﾘｰﾆﾝｸﾞｽ) (材工共)		m2	1			
合計						
単価						円／m2

1次単価表

単価使用年月	2020.03
歩掛適用年月	2020.03
労務調整係数	1.000-00000　0.0　0

単 148号	表層(緑色ｽｸﾘｰﾆﾝｸﾞｽ)	仕上り厚:80mm	単位	m2	単位数量	1	単価	

名称・規格	条件	単位	数量	単価	金額	摘要
表層(緑色ｽｸﾘｰﾆﾝｸﾞｽ) (材工共)		m2	1			
合計						
単価						円／m2

1次単価表

単価使用年月	2020.03
歩掛適用年月	2020.03
労務調整係数	1.000-00000　0.0　0

単 149号	表面処理	1.0kg/m2	単位	m2	単位数量	1	単価	

名称・規格	条件	単位	数量	単価	金額	摘要
表面処理 (材工共) 1.0kg/m2		m2	1			
合計						
単価						円／m2

1次単価表

単価使用年月	2020.03
歩掛適用年月	2020.03
労務調整係数	1.000-00000　0.0　0

単 150号	下層路盤(車道･路肩部)	路盤材種類:各種,路盤材規格:火山砂利,仕上り厚:100mm	単位	m2	単位数量	1	単価	

名称・規格	条件	単位	数量	単価	金額	摘要
下層路盤(車道･路肩部)	150mm,1層施工,路盤材(各種),全ての費用	m2	1			
合計						
単価						円／m2

1次単価表

単価使用年月	2020.03
歩掛適用年月	2020.03
労務調整係数	1.000-00000　0.0　0

単 151号	ｺﾝｸﾘｰﾄ舗装 (棒高跳び支柱台置き場)		単位	箇所	単位数量	10	単価	

名称・規格	条件	単位	数量	単価	金額	摘要
基礎砕石	12.5cmを超え17.5cm以下,再生ｸﾗｯｼｬﾗﾝ 40～0,全ての費用	m2	51			
型枠	一般型枠,鉄筋･無筋構造物	m2	17			
ｺﾝｸﾘｰﾄ	無筋･鉄筋構造物,人力打設,21-8-25(20)(高炉),一般養生,無し,全ての費用	m3	7			
溶接金網工		m2	40			単 198号
合計						
単価						円／箇所

1次単価表

単価使用年月	2020.03
歩掛適用年月	2020.03
労務調整係数	1.000-00000　0.0　0

単 152号	地下排水 抜水管(波状管φ50)	管規格:波状管	単位	m	単位数量	1	単価	

名称・規格	条件	単位	数量	単価	金額	摘要
暗渠排水管	据付,波状管及び網状管,50～150mm, 不要,全ての費用	m	1			
合計						
単価						円／m

２次単価表

単価使用年月	2020.03
歩掛適用年月	2020.03
労務調整係数	1.000-00000　0.0　0

単 153号	処分費(m3)		単位	m3	単位数量	100	単価	
名称・規格		条件	単位	数量	単価	金額	摘要	
処分費 土砂			m3	100				
合計								
単価							円／m3	

２次単価表

単価使用年月	2020.03
歩掛適用年月	2020.03
労務調整係数	1.000-00000　0.0　0

単 154号	処分費(m3)		単位	m3	単位数量	100	単価	
名称・規格		条件	単位	数量	単価	金額	摘要	
処分費 岩塊			m3	100				
合計								
単価							円／m3	

２次単価表

単価使用年月	2020.03
歩掛適用年月	2020.03
労務調整係数	1.000-00000　0.0　0

単 155号	水道用硬質塩化ビニール管布設	屋外,25mm,無	単位	m	単位数量	100	単価	

名称・規格	条件	単位	数量	単価	金額	摘要
配管工		人				
硬質塩化ﾋﾞﾆﾙ管 HIVP φ25		m	105			
諸雑費(まるめ)		式	1			
合計						
単価						円／m

２次単価表

単価使用年月	2020.03
歩掛適用年月	2020.03
労務調整係数	1.000-00000　0.0　0

単 156号	埋設標識シート敷設	埋設標識ｼｰﾄ敷設	単位	m	単位数量	100	単価	

名称・規格	条件	単位	数量	単価	金額	摘要
電工		人				
諸雑費(まるめ)		式	1			
合計						
単価						円／m

２次単価表

単価使用年月	2020.03
歩掛適用年月	2020.03
労務調整係数	1.000-00000　0.0　0

単 157号	散水栓ﾎﾞｯｸｽ設置 φ350		単位	基	単位数量	1	単価	

名称・規格	条件	単位	数量	単価	金額	摘要
普通作業員		人	0.08			
合計						
単価						円／基

２次単価表

単価使用年月	2020.03
歩掛適用年月	2020.03
労務調整係数	1.000-00000　0.0　0

単 158号	水栓類取付工 散水栓		単位	個	単位数量	1	単価	

名称・規格	条件	単位	数量	単価	金額	摘要
配管工		人				
諸雑費(まるめ)		式	1			
合計						
単価						円／個

２次単価表

単価使用年月	2020.03
歩掛適用年月	2020.03
労務調整係数	1.000-00000　0.0　0

単 159号	U型側溝	据付け,L=1000mm,無し,側溝(各種),L=2000mm,1000kg/個以下,無し,無し,無し	単位	m	単位数量	10	単価	

名称・規格	条件	単位	数量	単価	金額	摘要
U型側溝 昼間 L2000 1000kg以下 制約無 8休		m	10			
側溝 Ω型側溝, 直線部		個	10			
諸雑費(まるめ)		式	1			
合計						
単価						円／m

２次単価表

単価使用年月	2020.03
歩掛適用年月	2020.03
労務調整係数	1.000-00000　0.0　0

単 160号	U型側溝	据付け,無し,無し,側溝(各種),L=600mm,60kg/個以下,無し,無し,無し	単位	m	単位数量	10	単価	

名称・規格	条件	単位	数量	単価	金額	摘要
U型側溝 昼間 L600 60kg以下 制約無 8休		m	10			
側溝 Ω型側溝, 曲線部		個	16.5			
諸雑費(まるめ)		式	1			
合計						
単価						円／m

２次単価表

単価使用年月	2020.03
歩掛適用年月	2020.03
労務調整係数	1.000-00000　0.0　0

単 161号	U型側溝	据付け,無し,無し,鉄筋ｺﾝｸﾘｰﾄU型 JIS A 5372,300B 300×300×600,無し,無し,有り,再生ｸﾗｯｼｬﾗﾝ 40～0,0	単位	m	単位数量	10	単価	

名称・規格	条件	単位	数量	単価	金額	摘要
U型側溝 昼間 L600 300kg以下 制約無 8休		m	10			
鉄筋ｺﾝｸﾘｰﾄU形 300B 300×300×600		個	16.5			
再生ｸﾗｯｼｬｰﾗﾝ RC-40		m3	0.6			
諸雑費(まるめ)		式	1			
合計						
単価						円／m

２次単価表

単価使用年月	2020.03
歩掛適用年月	2020.03
労務調整係数	1.000-00000　0.0　0

単 162号	蓋版	据付け,無し,蓋版(各種),40kg/枚以下,無し,無し	単位	枚	単位数量	100	単価	

名称・規格	条件	単位	数量	単価	金額	摘要
蓋版ｺﾝｸﾘｰﾄ･鋼製 昼間 40kg以下 制約無 8休		枚	100			
側溝蓋 側溝用安全蓋(U-300用 中央凹型)		枚	100			
諸雑費(まるめ)		式	1			
合計						
単価						円／枚

２次単価表

単価使用年月	2020.03
歩掛適用年月	2020.03
労務調整係数	1.000-00000　0.0　0

単 163号	蓋版	据付け,無し,蓋版(各種),40kg/枚以下,無し,無し	単位	枚	単位数量	100	単価	

名称・規格	条件	単位	数量	単価	金額	摘要
蓋版ｺﾝｸﾘｰﾄ･鋼製 昼間 40kg以下 制約無 8休		枚	100			
側溝蓋 鋼製U字溝用蓋(T-14,細目滑り止め)		枚	100			
諸雑費(まるめ)		式	1			
合計						
単価						円／枚

２次単価表

単価使用年月	2020.03
歩掛適用年月	2020.03
労務調整係数	1.000-00000　0.0　0

単 164号	蓋版	据付け,無し,蓋版(各種),40kg/枚以下,無し,無し	単位	枚	単位数量	100	単価	

名称・規格	条件	単位	数量	単価	金額	摘要
蓋版ｺﾝｸﾘｰﾄ･鋼製 昼間 40kg以下 制約無 8休		枚	100			
側溝蓋 鋼製蓋(T-20,ﾎﾞﾙﾄ固定,細目滑り止め)		枚	100			
諸雑費(まるめ)		式	1			
合計						
単価						円／枚

２次単価表

単価使用年月	2020.03
歩掛適用年月	2020.03
労務調整係数	1.000-00000　0.0　0

単 165号	蓋版	据付け,無し,蓋版(各種),40kg/枚以下,無し,無し	単位	枚	単位数量	100	単価	

名称・規格	条件	単位	数量	単価	金額	摘要
蓋版ｺﾝｸﾘｰﾄ･鋼製 昼間 40kg以下 制約無 8休		枚	100			
側溝蓋 側溝用安全蓋(750×375)		枚	100			
諸雑費(まるめ)		式	1			
合計						
単価						円／枚

２次単価表

単価使用年月	2020.03
歩掛適用年月	2020.03
労務調整係数	1.000-00000　0.0　0

単 166号	蓋版	据付け,無し,蓋版(各種),40kg/枚以下,無し,無し	単位	枚	単位数量	100	単価	

名称・規格	条件	単位	数量	単価	金額	摘要
蓋版ｺﾝｸﾘｰﾄ･鋼製 昼間 40kg以下 制約無 8休		枚	100			
側溝蓋 側溝用安全蓋(900×450)		枚	100			
諸雑費(まるめ)		式	1			
合計						
単価						円／枚

２次単価表

単価使用年月	2020.03
歩掛適用年月	2020.03
労務調整係数	1.000-00000　0.0　0

単 167号	ｹｰﾌﾞﾙ及び電線配線	管内配線,20mm以下,新設	単位	m	単位数量	100	単価	

名称・規格	条件	単位	数量	単価	金額	摘要
電工		人				
諸雑費(まるめ)		式	1			
合計						
単価						円／m

２次単価表

単価使用年月	2020.03
歩掛適用年月	2020.03
労務調整係数	1.000-00000　0.0　0

単 168号	ｹｰﾌﾞﾙ及び電線配線	管内配線,10mm以下,新設	単位	m	単位数量	100	単価	

名称・規格	条件	単位	数量	単価	金額	摘要
電工		人				
諸雑費(まるめ)		式	1			
合計						
単価						円／m

２次単価表

単価使用年月	2020.03
歩掛適用年月	2020.03
労務調整係数	1.000-00000　0.0　0

単 169号	溶接金網工		単位	m2	単位数量	1	単価	

名称・規格	条件	単位	数量	単価	金額	摘要
溶接金網設置(護岸用)		m2	1			単 227号
合計						
単価						円／m2

２次単価表

単価使用年月	2020.03
歩掛適用年月	2020.03
労務調整係数	1.000-00000　0.0　0

単 170号	伸縮目地		単位	m2	単位数量	100	単価	

名称・規格	条件	単位	数量	単価	金額	摘要
板材(内地材) 杉 1.8～2m×0.9cm×9cm 1等		m3	0.9			
合計						
単価						円／m2

２次単価表

単価使用年月	2020.03
歩掛適用年月	2020.03
労務調整係数	1.000-00000　0.0　0

単 171号	コンクリートはけ引き仕上げ		単位	m2	単位数量	1	単価	

名称・規格	条件	単位	数量	単価	金額	摘要
左官		人				
諸雑費(まるめ)		式	1			
合計						
単価						円／m2

２次単価表

単価使用年月	2020.03
歩掛適用年月	2020.03
労務調整係数	1.000-00000　0.0　0

単 172号	手すり設置工		単位	m	単位数量	1	単価	

名称・規格	条件	単位	数量	単価	金額	摘要
防護柵(横断･転落防止柵)設置工	ｺﾝｸﾘｰﾄ建込,ﾋﾞｰﾑ式･ﾊﾟﾈﾙ式,2m,100m以上(標準),無,無	m	1			単 228号
合計						
単価						円／m

２次単価表

単価使用年月	2020.03
歩掛適用年月	2020.03
労務調整係数	1.000-00000　0.0　0

単 173号	ｺﾝｸﾘｰﾄﾌﾞﾛｯｸ(空洞ﾌﾞﾛｯｸ)積	100mm,高炉B(25kg/袋入),両面とも仕上げをする	単位	ｍ２	単位数量	10	単価	

名称・規格	条件	単位	数量	単価	金額	摘要
ｺﾝｸﾘｰﾄ積みﾌﾞﾛｯｸ ｺﾝｸﾘｰﾄﾌﾞﾛｯｸ		個	130			
ｾﾒﾝﾄ(高炉B) 25kg袋入		t	0.131			
ｺﾝｸﾘｰﾄ用骨材 砂 洗い 細目		m3	0.3			
鉄筋ｺﾝｸﾘｰﾄ用棒鋼 SD295A D10		t	0.037			
建築ﾌﾞﾛｯｸ工		人				
普通作業員		人				
諸雑費(まるめ)		式	1			
合計						
単価						円／ｍ２

２次単価表

単価使用年月	2020.03
歩掛適用年月	2020.03
労務調整係数	1.000-00000　0.0　0

単 174号	支保工		単位	空m3	単位数量	100	単価	

名称・規格	条件	単位	数量	単価	金額	摘要
土木一般世話役		人				
型わく工		人				
とび工		人				
普通作業員		人				
ﾄﾗｯｸｸﾚｰﾝ[油圧伸縮ｼﾞﾌﾞ型] 4.9t吊		日	0.5			
諸雑費(率+まるめ)		式	1			
合計						
単価						円／空m3

２次単価表

単価使用年月	2020.03
歩掛適用年月	2020.03
労務調整係数	1.000-00000　0.0　0

単 175号	鉄筋工[市場単価]	SD295A D10,一般構造物,10t未満,無,有,無,有,補正無(鉄筋割合10%未満含む),補正無(一般構造物)	単位	t	単位数量	1	単価	

名称・規格	条件	単位	数量	単価	金額	摘要
鉄筋ｺﾝｸﾘｰﾄ用棒鋼 SD295A D10		t	1.03			
鉄筋工 加工･組立共 一般構造物		t	1			
諸雑費(まるめ)		式	1			
合計						
単価						円／t

２次単価表

単価使用年月	2020.03
歩掛適用年月	2020.03
労務調整係数	1.000-00000　0.0　0

単 176号	溶接金網工		単位	m2	単位数量	1	単価	

名称・規格	条件	単位	数量	単価	金額	摘要
溶接金網設置(護岸用)		m2	1			単 229号
合計						
単価						円／m2

２次単価表

単価使用年月	2020.03
歩掛適用年月	2020.03
労務調整係数	1.000-00000　0.0　0

単 177号	差筋ｱﾝｶｰ工		単位	本	単位数量	1	単価	

名称・規格	条件	単位	数量	単価	金額	摘要
ｺﾝｸﾘｰﾄ削孔(電動ﾊﾝﾏﾄﾞﾘﾙ40mm)	30mm以上200mm未満	孔	1			
差筋ｱﾝｶｰ D10×450		本	1			
合計						
単価						円／本

２次単価表

単価使用年月	2020.03
歩掛適用年月	2020.03
労務調整係数	1.000-00000　0.0　0

単 178号	防水ﾓﾙﾀﾙ塗工	壁,高炉	単位	m2	単位数量	1	単価	

名称・規格	条件	単位	数量	単価	金額	摘要
左官		人				
普通作業員		人				
ﾓﾙﾀﾙ練	高炉,1:2,全ての費用	m3	0.02			
防水剤 防水剤		kg	0.6			
諸雑費(まるめ)		式	1			
合計						
単価						円／m2

２次単価表

単価使用年月	2020.03
歩掛適用年月	2020.03
労務調整係数	1.000-00000　0.0　0

単 179号	ﾓｻﾞｲｸﾀｲﾙ張工		単位	m2	単位数量	1	単価	

名称・規格	条件	単位	数量	単価	金額	摘要
ﾀｲﾙ工		人	0.19			
普通作業員		人	0.07			
ﾎﾟﾘｺﾝﾓｻﾞｲｸﾀｲﾙ		m2	1			
ｾﾒﾝﾄ(高炉B) 25kg袋入		t	0.005			
砂		m3	0.003			
合計						
単価						円／m2

２次単価表

単価使用年月	2020.03
歩掛適用年月	2020.03
労務調整係数	1.000-00000　0.0　0

単 180号	水栓類取付工	20mm,無	単位	個	単位数量	1	単価	

名称・規格	条件	単位	数量	単価	金額	摘要
配管工		人				
水栓 水道栓(横水栓 吐水口回転形)		個	1			
諸雑費(まるめ)		式	1			
合計						
単価						円／個

２次単価表

単価使用年月	2020.03
歩掛適用年月	2020.03
労務調整係数	1.000-00000　0.0　0

単 181号	水道用硬質塩化ビニール管布設	屋外,20mm,無	単位	m	単位数量	100	単価	

名称・規格	条件	単位	数量	単価	金額	摘要
配管工		人				
硬質塩化ﾋﾞﾆﾙ管 HIVP φ20		m	105			
諸雑費(まるめ)		式	1			
合計						
単価						円／m

２次単価表

単価使用年月	2020.03
歩掛適用年月	2020.03
労務調整係数	1.000-00000　0.0　0

単 182号	水道用硬質塩化ビニール管布設	屋外,50mm,無	単位	m	単位数量	100	単価	

名称・規格	条件	単位	数量	単価	金額	摘要
配管工		人				
硬質塩化ﾋﾞﾆﾙ管 VU　φ50		m	105			
諸雑費(まるめ)		式	1			
合計						
単価						円／m

２次単価表

単価使用年月	2020.03
歩掛適用年月	2020.03
労務調整係数	1.000-00000　0.0　0

単 183号	排水目皿(手洗い場)		単位	個	単位数量	1	単価	
名称・規格		条件	単位	数量	単価	金額	摘要	
排水目皿 φ100			個	1				
合計								
単価							円／個	

２次単価表

単価使用年月	2020.03
歩掛適用年月	2020.03
労務調整係数	1.000-00000　0.0　0

単 184号	排水目皿(足洗い場)		単位	個	単位数量	1	単価	
名称・規格		条件	単位	数量	単価	金額	摘要	
排水目皿 □100×□100			個	1				
合計								
単価							円／個	

２次単価表

単価使用年月	2020.03
歩掛適用年月	2020.03
労務調整係数	1.000-00000　0.0　0

単 185号	防護柵(横断･転落防止柵)設置工	ｺﾝｸﾘｰﾄ建込,ﾋﾞｰﾑ式･ﾊﾟﾈﾙ式,3m,100m以上(標準),無,無	単位	m	単位数量	100	単価	

名称・規格	条件	単位	数量	単価	金額	摘要
横断･転落防止柵設置工 CO建込用 ﾋﾞｰﾑ式･ﾊﾟﾈﾙ式		m	100			
防護柵(P種) 転落防止柵(ｺﾝｸﾘｰﾄ建込用)		m	100			
諸雑費(まるめ)		式	1			
合計						
単価						円／m

２次単価表

単価使用年月	2020.03
歩掛適用年月	2020.03
労務調整係数	1.000-00000　0.0　0

単 186号	防護柵(横断･転落防止柵)設置工	ｺﾝｸﾘｰﾄ建込,ﾋﾞｰﾑ式･ﾊﾟﾈﾙ式,3m,100m未満,無	単位	m	単位数量	100	単価	

名称・規格	条件	単位	数量	単価	金額	摘要
横断･転落防止柵設置工 CO建込用 ﾋﾞｰﾑ式･ﾊﾟﾈﾙ式		m	100			
防護柵(P種) 転落防止柵(基礎ﾌﾞﾛｯｸ用)		m	100			
諸雑費(まるめ)		式	1			
合計						
単価						円／m

２次単価表

単価使用年月	2020.03
歩掛適用年月	2020.03
労務調整係数	1.000-00000　0.0　0

単 187号	立入防止柵設置		単位	m	単位数量	100	単価	

名称・規格	条件	単位	数量	単価	金額	摘要
普通作業員		人				
諸雑費(率+まるめ)		式	1			
合計						
単価						円／m

２次単価表

単価使用年月	2020.03
歩掛適用年月	2020.03
労務調整係数	1.000-00000　0.0　0

単 188号	基礎砕石		単位	m3	単位数量	1	単価	

名称・規格	条件	単位	数量	単価	金額	摘要
基礎砕石	7.5cmを超え12.5cm以下,再生ｸﾗｯｼｬﾗﾝ 40～0,全ての費用	m2	1			
合計						
単価						円／m3

２次単価表

単価使用年月	2020.03
歩掛適用年月	2020.03
労務調整係数	1.000-00000　0.0　0

単 189号	掲揚ﾎﾟｰﾙ設置工		単位	基	単位数量	1	単価	

名称・規格	条件	単位	数量	単価	金額	摘要
掲揚ﾎﾟｰﾙ H=5000		基	1			
合計						
単価						円／基

２次単価表

単価使用年月	2020.03
歩掛適用年月	2020.03
労務調整係数	1.000-00000　0.0　0

単 190号	処分費(m3)		単位	m3	単位数量	100	単価	

名称・規格	条件	単位	数量	単価	金額	摘要
処分費 ｺﾝｸﾘｰﾄ殻(無筋)		m3	100			
合計						
単価						円／m3

２次単価表

単価使用年月	2020.03
歩掛適用年月	2020.03
労務調整係数	1.000-00000　0.0　0

単 191号	全天候型舗装(樹脂系)工		単位	m2	単位数量	1	単価	

名称・規格	条件	単位	数量	単価	金額	摘要
全天候型ウレタン舗装 t=25mm,ｽﾌﾟﾚｰｴﾝﾎﾞｽ仕上げ		m2	1			
合計						
単価						円／m2

２次単価表

単価使用年月	2020.03
歩掛適用年月	2020.03
労務調整係数	1.000-00000　0.0　0

単 192号	内圏縁石設置工		単位	m	単位数量	10	単価	

名称・規格	条件	単位	数量	単価	金額	摘要
内圏縁石(材工共)ﾄﾗｯｸ直線部 ｹｰｼﾝｸﾞ共，樹脂ﾓﾙﾀﾙ含む		m	10			
ｺｱ抜き φ50		箇所	15			単 230号
合計						
単価						円／m

２次単価表

単価使用年月	2020.03
歩掛適用年月	2020.03
労務調整係数	1.000-00000　0.0　0

単 193号	内圏縁石設置工		単位	m	単位数量	10	単価	

名称・規格	条件	単位	数量	単価	金額	摘要
内圏縁石(材工共)ﾄﾗｯｸ曲線部 ｹｰｼﾝｸﾞ共，樹脂ﾓﾙﾀﾙ含む		m	10			
ｺｱ抜き φ50		箇所	15			単 230号
合計						
単価						円／m

２次単価表

単価使用年月	2020.03
歩掛適用年月	2020.03
労務調整係数	1.000-00000　0.0　0

単 194号	内圏縁石設置工		単位	m	単位数量	1	単価	

名称・規格	条件	単位	数量	単価	金額	摘要
内圏縁石(材工共)障害走部 ﾎﾞﾙﾄ及び削孔費含む		m	1			
合計						
単価						円／m

２次単価表

単価使用年月	2020.03
歩掛適用年月	2020.03
労務調整係数	1.000-00000　0.0　0

単 195号	補強ｺﾝｸﾘｰﾄﾌﾞﾛｯｸ積		単位	m2	単位数量	1	単価	

名称・規格	条件	単位	数量	単価	金額	摘要
ｺﾝｸﾘｰﾄﾌﾞﾛｯｸ(空洞ﾌﾞﾛｯｸ)積	120mm,高炉B(25kg/袋入),両面とも仕上げをする	ｍ２	1			単 231号
合計						
単価						円／m2

２次単価表

単価使用年月	2020.03
歩掛適用年月	2020.03
労務調整係数	1.000-00000　0.0　0

単 196号	砂場枠設置工		単位	箇所	単位数量	1	単価	

名称・規格	条件	単位	数量	単価	金額	摘要
砂場枠(直線部) 半硬質ｺﾞﾑ製(金物共)		m	26			
砂場枠(ｺｰﾅｰ部) 半硬質ｺﾞﾑ製(金物共)		個	4			
合計						
単価						円／箇所

２次単価表

単価使用年月	2020.03
歩掛適用年月	2020.03
労務調整係数	1.000-00000　0.0　0

単 197号	砂投入工		単位	m3	単位数量	1	単価	

名称・規格	条件	単位	数量	単価	金額	摘要
砂(材工共)		m3	1			
合計						
単価						円／m3

２次単価表

単価使用年月	2020.03
歩掛適用年月	2020.03
労務調整係数	1.000-00000　0.0　0

単 198号	溶接金網工		単位	m2	単位数量	1	単価	

名称・規格	条件	単位	数量	単価	金額	摘要
溶接金網設置(護岸用)		m2	1			単 227号
合計						
単価						円／m2

２次単価表

単価使用年月	2020.03
歩掛適用年月	2020.03
労務調整係数	1.000-00000　0.0　0

単 199号	踏切板ﾎﾞｯｸｽ設置工 踏切板 ﾎﾞｯｸｽ共 ﾌｧｰﾙ判定器付		単位	個	単位数量	1	単価	

名称・規格	条件	単位	数量	単価	金額	摘要
踏切板ﾎﾞｯｸｽ(材工共) SUS,蓋共 ﾓﾙﾀﾙ含む		個	1			
合計						
単価						円／個

２次単価表

単価使用年月	2020.03
歩掛適用年月	2020.03
労務調整係数	1.000-00000　0.0　0

単 200号	ｳﾚﾀﾝ端末処理工		単位	m	単位数量	1	単価	

名称・規格	条件	単位	数量	単価	金額	摘要
ｳﾚﾀﾝ端末処理		m	1			単 232号
合計						
単価						円／m

２次単価表

単価使用年月	2020.03
歩掛適用年月	2020.03
労務調整係数	1.000-00000　0.0　0

単 201号	突箱･ﾎﾞｯｸｽ設置工		単位	組	単位数量	1	単価	
名称・規格		条件	単位	数量	単価	金額	摘要	
棒高跳び突箱 ｽﾃﾝﾚｽ製, 蓋付　日本陸連検定品			組	1				
合計								
単価							円／組	

２次単価表

単価使用年月	2020.03
歩掛適用年月	2020.03
労務調整係数	1.000-00000　0.0　0

単 202号	砲丸投げｻｰｸﾙ設置工 (ｳﾚﾀﾝｻｰｸﾙｶﾊﾞｰ共)		単位	箇所	単位数量	1	単価	
名称・規格		条件	単位	数量	単価	金額	摘要	
砲丸投げｻｰｸﾙ(材工共) ｳﾚﾀﾝｻｰｸﾙｶﾊﾞｰ共			箇所	1				
合計								
単価							円／箇所	

２次単価表

単価使用年月	2020.03
歩掛適用年月	2020.03
労務調整係数	1.000-00000　0.0　0

単 203号	排水側溝		単位	m	単位数量	18	単価	

名称・規格	条件	単位	数量	単価	金額	摘要
排水側溝		m	18			単 233号
蓋		枚	30			単 234号
合計						
単価						円／m

２次単価表

単価使用年月	2020.03
歩掛適用年月	2020.03
労務調整係数	1.000-00000　0.0　0

単 204号	舗装止め縁石		単位	m	単位数量	1	単価	

名称・規格	条件	単位	数量	単価	金額	摘要
地先境界ﾌﾞﾛｯｸ	設置,A種(120×120×600),砕石(各種),18-8-25(高炉),無し	m	1			
ｳﾚﾀﾝ端末処理		m	1			単 232号
合計						
単価						円／m

２次単価表

単価使用年月	2020.03
歩掛適用年月	2020.03
労務調整係数	1.000-00000　0.0　0

単 205号	ﾗｲﾝﾃｰﾌﾟ 樹脂ﾃｰﾌﾟ釘止め		単位	m	単位数量	1	単価	

名称・規格	条件	単位	数量	単価	金額	摘要
ﾗｲﾝﾃｰﾌﾟ（材工共）		m	1			
合計						
単価						円／m

２次単価表

単価使用年月	2020.03
歩掛適用年月	2020.03
労務調整係数	1.000-00000　0.0　0

単 206号	兼用ｻｰｸﾙ設置工 (ｳﾚﾀﾝｻｰｸﾙｶﾊﾞｰ共)		単位	箇所	単位数量	1	単価	

名称・規格	条件	単位	数量	単価	金額	摘要
兼用ｻｰｸﾙ(材工共) ｳﾚﾀﾝｻｰｸﾙｶﾊﾞｰ共		箇所	1			
合計						
単価						円／箇所

２次単価表

単価使用年月	2020.03
歩掛適用年月	2020.03
労務調整係数	1.000-00000　0.0　0

単 207号	防水ﾓﾙﾀﾙ塗工	床,高炉	単位	m2	単位数量	1	単価	

名称・規格	条件	単位	数量	単価	金額	摘要
左官		人				
普通作業員		人				
ﾓﾙﾀﾙ練	高炉,1:2,全ての費用	m3	0.02			
防水剤 防水剤		kg	0.6			
諸雑費(まるめ)		式	1			
合計						
単価						円／m2

２次単価表

単価使用年月	2020.03
歩掛適用年月	2020.03
労務調整係数	1.000-00000　0.0　0

単 208号	塗装		単位	m2	単位数量	10	単価	

名称・規格	条件	単位	数量	単価	金額	摘要
塗装工		人	0.65			
合成樹脂ｴﾏﾙｼｮﾝｼｰﾗｰ		kg	1			
ｾﾒﾝﾄ系下地調整材		kg	1			
塩化ﾋﾞﾆﾙ樹脂ｴﾅﾒﾙ		kg	1.1			
ｱｸﾘﾙ樹脂ｴﾅﾒﾙ		kg	1.8			
合計						
単価						円／m2

２次単価表

単価使用年月	2020.03
歩掛適用年月	2020.03
労務調整係数	1.000-00000　0.0　0

単 209号	側溝 PU-180,ｸﾞﾚｰﾁﾝｸﾞ		単位	m	単位数量	6	単価	

名称・規格	条件	単位	数量	単価	金額	摘要
U型側溝	据付け,無し,無し,側溝(各種),L=600mm,60kg/個以下,無し,無し,有り,再生ｸﾗｯｼｬﾗﾝ 40～0,0.25m3/10m	m	6			単 235号
蓋版	据付け,無し,蓋版(各種),40kg/枚以下,無し,無し	枚	6			単 236号
合計						
単価						円／m

２次単価表

単価使用年月	2020.03
歩掛適用年月	2020.03
労務調整係数	1.000-00000　0.0　0

単 210号	埋設管設置工		単位	組	単位数量	1	単価	

名称・規格	条件	単位	数量	単価	金額	摘要
埋設管(材工共)		組	1			
合計						
単価						円／組

２次単価表

単価使用年月	2020.03
歩掛適用年月	2020.03
労務調整係数	1.000-00000　0.0　0

単 211号	土除け設置工		単位	組	単位数量	1	単価	

名称・規格	条件	単位	数量	単価	金額	摘要
土除け(材工共)		組	1			
合計						
単価						円／組

２次単価表

単価使用年月	2020.03
歩掛適用年月	2020.03
労務調整係数	1.000-00000　0.0　0

単 212号	ラインマーク設置工		単位	m	単位数量	1	単価	

名称・規格	条件	単位	数量	単価	金額	摘要
ﾚｰﾝﾏｰｷﾝｸﾞ(材工共) 白色,W=50		m	1			
合計						
単価						円／m

２次単価表

単価使用年月	2020.03
歩掛適用年月	2020.03
労務調整係数	1.000-00000　0.0　0

単 213号	ラインマーク設置工		単位	m	単位数量	1	単価	

名称・規格	条件	単位	数量	単価	金額	摘要
ﾚｰﾝﾏｰｷﾝｸﾞ(材工共) 青色,W=50		m	1			
合計						
単価						円／m

２次単価表

単価使用年月	2020.03
歩掛適用年月	2020.03
労務調整係数	1.000-00000　0.0　0

単 214号	ラインマーク設置工		単位	m	単位数量	1	単価	

名称・規格	条件	単位	数量	単価	金額	摘要
ﾚｰﾝﾏｰｷﾝｸﾞ(材工共) 黒色,W=50		m	1			
合計						
単価						円／m

２次単価表

単価使用年月	2020.03
歩掛適用年月	2020.03
労務調整係数	1.000-00000　0.0　0

単 215号	ラインマーク設置工		単位	m	単位数量	1	単価	

名称・規格	条件	単位	数量	単価	金額	摘要
ﾚｰﾝﾏｰｷﾝｸﾞ(材工共) 黄緑色,W=50		m	1			
合計						
単価						円／m

２次単価表

単価使用年月	2020.03
歩掛適用年月	2020.03
労務調整係数	1.000-00000　0.0　0

単 216号	ラインマーク設置工		単位	m	単位数量	1	単価	

名称・規格	条件	単位	数量	単価	金額	摘要
ﾚｰﾝﾏｰｷﾝｸﾞ(材工共) 黄色,W=50		m	1			
合計						
単価						円／m

２次単価表

単価使用年月	2020.03
歩掛適用年月	2020.03
労務調整係数	1.000-00000　0.0　0

単 217号	ラインマーク設置工		単位	m	単位数量	1	単価	

名称・規格	条件	単位	数量	単価	金額	摘要
ﾚｰﾝﾏｰｷﾝｸﾞ(材工共) 緑色,W=50		m	1			
合計						
単価						円／m

２次単価表

単価使用年月	2020.03
歩掛適用年月	2020.03
労務調整係数	1.000-00000　0.0　0

単 218号	ｺｱ抜き φ50		単位	孔	単位数量	1	単価	

名称・規格	条件	単位	数量	単価	金額	摘要
ｺﾝｸﾘｰﾄ削孔(さく岩機)	100mm以上200mm未満	孔	1			
合計						
単価						円／孔

２次単価表

単価使用年月	2020.03
歩掛適用年月	2020.03
労務調整係数	1.000-00000　0.0　0

単 219号	標示ﾀｲﾙ設置工		単位	枚	単位数量	1	単価	

名称・規格	条件	単位	数量	単価	金額	摘要
道路付属物設置工(境界鋲設置)	30枚以上(標準),手間のみ,無,無	枚	1			単 237号
標識ﾀｲﾙ SUS304,□40		個	1			
合計						
単価						円／枚

２次単価表

単価使用年月	2020.03
歩掛適用年月	2020.03
労務調整係数	1.000-00000　0.0　0

単 220号	交通誘導警備員B		単位	人日	単位数量	1	単価	

名称・規格	条件	単位	数量	単価	金額	摘要
交通誘導警備員B		人				
合計						
単価						円／人日

２次単価表

単価使用年月	2020.03
歩掛適用年月	2020.03
労務調整係数	1.000-00000　0.0　0

単 221号	土質等試験費(一式入力)		単位	式	単位数量	1	単価	

名称・規格	条件	単位	数量	単価	金額	摘要
土質等試験費		式	1			
合計						

２次単価表

単価使用年月	2020.03
歩掛適用年月	2020.03
労務調整係数	1.000-00000　0.0　0

単 222号	全天候型舗装(樹脂系)工		単位	m2	単位数量	1	単価	

名称・規格	条件	単位	数量	単価	金額	摘要
全天候型ウレタン舗装 t=9mm,ｽﾌﾟﾚｰｴﾝﾎﾞｽ仕上げ		m2	1			
合計						
単価						円／m2

２次単価表

単価使用年月	2020.03
歩掛適用年月	2020.03
労務調整係数	1.000-00000　0.0　0

単 223号	全天候型舗装(樹脂系)工		単位	m2	単位数量	1	単価	

名称・規格	条件	単位	数量	単価	金額	摘要
全天候型ウレタン舗装 t=9mm,ｽﾑｰｽ仕上げ		m2	1			
合計						
単価						円／m2

２次単価表

単価使用年月	2020.03
歩掛適用年月	2020.03
労務調整係数	1.000-00000　0.0　0

単 224号	全天候型舗装(樹脂系)工		単位	m2	単位数量	1	単価	

名称・規格	条件	単位	数量	単価	金額	摘要
全天候型ウレタン舗装 t=13mm,ｽﾌﾟﾚｰｴﾝﾎﾞｽ仕上げ		m2	1			
合計						
単価						円／m2

２次単価表

単価使用年月	2020.03
歩掛適用年月	2020.03
労務調整係数	1.000-00000　0.0　0

単 225号	全天候型舗装(樹脂系)工		単位	m2	単位数量	1	単価	

名称・規格	条件	単位	数量	単価	金額	摘要
全天候型ウレタン舗装 t=15mm,ｽﾌﾟﾚｰｴﾝﾎﾞｽ仕上げ		m2	1			
合計						
単価						円／m2

２次単価表

単価使用年月	2020.03
歩掛適用年月	2020.03
労務調整係数	1.000-00000　0.0　0

単 226号	全天候型舗装(樹脂系)工		単位	m2	単位数量	1	単価	

名称・規格	条件	単位	数量	単価	金額	摘要
全天候型ウレタン舗装 t=18mm,ｽﾌﾟﾚｰｴﾝﾎﾞｽ仕上げ		m2	1			
合計						
単価						円／m2

3次単価表

単価使用年月	2020.03
歩掛適用年月	2020.03
労務調整係数	1.000-00000　0.0　0

単 227号	溶接金網設置(護岸用)		単位	m2	単位数量	100	単価	

名称・規格	条件	単位	数量	単価	金額	摘要
普通作業員		人				
溶接金網 径6.0×150×150		m2	100			
諸雑費(まるめ)		式	1			
合計						
単価						円／m2

3次単価表

単価使用年月	2020.03
歩掛適用年月	2020.03
労務調整係数	1.000-00000　0.0　0

単 228号	防護柵(横断･転落防止柵)設置工	ｺﾝｸﾘｰﾄ建込,ﾋﾞｰﾑ式･ﾊﾟﾈﾙ式,2m,100m以上(標準),無,無	単位	m	単位数量	100	単価	

名称・規格	条件	単位	数量	単価	金額	摘要
横断･転落防止柵設置工 CO建込用 ﾋﾞｰﾑ式･ﾊﾟﾈﾙ式		m	100			
防護柵(P種) 手摺り(H=850)		m	100			
諸雑費(まるめ)		式	1			
合計						
単価						円／m

3次単価表

単価使用年月	2020.03
歩掛適用年月	2020.03
労務調整係数	1.000-00000　0.0　0

単 229号	溶接金網設置(護岸用)		単位	m2	単位数量	100	単価	

名称・規格	条件	単位	数量	単価	金額	摘要
普通作業員		人				
溶接金網 径5.0×100×100		m2	100			
諸雑費(まるめ)		式	1			
合計						
単価						円／m2

３次単価表

単価使用年月	2020.03
歩掛適用年月	2020.03
労務調整係数	1.000-00000　0.0　0

単 230号	ｺｱ抜き φ50		単位	箇所	単位数量	1	単価	

名称・規格	条件	単位	数量	単価	金額	摘要
ｺﾝｸﾘｰﾄ削孔（さく岩機）	100mm以上200mm未満	孔	1			
合計						
単価						円／箇所

３次単価表

単価使用年月	2020.03
歩掛適用年月	2020.03
労務調整係数	1.000-00000　0.0　0

単 231号	ｺﾝｸﾘｰﾄﾌﾞﾛｯｸ(空洞ﾌﾞﾛｯｸ)積	120mm,高炉B(25kg/袋入),両面とも仕上げをする	単位	ｍ２	単位数量	10	単価	

名称・規格	条件	単位	数量	単価	金額	摘要
ｺﾝｸﾘｰﾄ積みﾌﾞﾛｯｸ ｺﾝｸﾘｰﾄﾌﾞﾛｯｸ		個	130			
ｾﾒﾝﾄ(高炉B) 25kg袋入		t	0.166			
ｺﾝｸﾘｰﾄ用骨材 砂 洗い 細目		m3	0.3			
鉄筋ｺﾝｸﾘｰﾄ用棒鋼 SD295A D10		t	0.037			
建築ﾌﾞﾛｯｸ工		人				
普通作業員		人				
諸雑費(まるめ)		式	1			
合計						
単価						円／ｍ２

3次単価表

単価使用年月	2020.03
歩掛適用年月	2020.03
労務調整係数	1.000-00000　0.0　0

単 232号	ｳﾚﾀﾝ端末処理		単位	m	単位数量	1	単価	

名称・規格	条件	単位	数量	単価	金額	摘要
ｳﾚﾀﾝ端部処理(材工共) 縁石部		m	1			
合計						
単価						円／m

3次単価表

単価使用年月	2020.03
歩掛適用年月	2020.03
労務調整係数	1.000-00000　0.0　0

単 233号	排水側溝		単位	m	単位数量	1	単価	

名称・規格	条件	単位	数量	単価	金額	摘要
U型側溝	据付け,無し,無し,側溝(各種),L=600mm,60kg/個以下,無し,無し,有り, 再生ｸﾗｯｼｬﾗﾝ 40～0,0.25m3/10m	m	1			単 235号
合計						
単価						円／m

3次単価表

単価使用年月	2020.03
歩掛適用年月	2020.03
労務調整係数	1.000-00000　0.0　0

単 234号	蓋		単位	枚	単位数量	1	単価	

名称・規格	条件	単位	数量	単価	金額	摘要
蓋版	据付け,無し,蓋版(各種),40kg/枚以下,無し,無し	枚	1			単 238号
合計						
単価						円／枚

3次単価表

単価使用年月	2020.03
歩掛適用年月	2020.03
労務調整係数	1.000-00000　0.0　0

単 235号	U型側溝	据付け,無し,無し,側溝(各種),L=600mm,60kg/個以下,無し,無し,有り,再生ｸﾗｯｼｬﾗﾝ 40～0,0.25m3/10m	単位	m	単位数量	10	単価	

名称・規格	条件	単位	数量	単価	金額	摘要
U型側溝 昼間 L600 60kg以下 制約無 8休		m	10			
側溝 排水側溝(PU-180)		個	16.5			
再生ｸﾗｯｼｬｰﾗﾝ RC-40		m3	0.3			
諸雑費(まるめ)		式	1			
合計						
単価						円／m

3次単価表

単価使用年月	2020.03
歩掛適用年月	2020.03
労務調整係数	1.000-00000　0.0　0

単 236号	蓋版	据付け,無し,蓋版(各種),40kg/枚以下,無し,無し	単位	枚	単位数量	100	単価	

名称・規格	条件	単位	数量	単価	金額	摘要
蓋版ｺﾝｸﾘｰﾄ･鋼製 昼間 40kg以下 制約無 8休		枚	100			
側溝蓋 ｸﾞﾚｰﾁﾝｸﾞ(U-180用)		枚	100			
諸雑費(まるめ)		式	1			
合計						
単価						円／枚

3次単価表

単価使用年月	2020.03
歩掛適用年月	2020.03
労務調整係数	1.000-00000　0.0　0

単 237号	道路付属物設置工(境界鋲設置)	30枚以上(標準),手間のみ,無,無	単位	枚	単位数量	1	単価	

名称・規格	条件	単位	数量	単価	金額	摘要
境界鋲設置工 金属製 設置手間		枚	1			
諸雑費(まるめ)		式	1			
合計						
単価						円／枚

４次単価表

単価使用年月	2020.03
歩掛適用年月	2020.03
労務調整係数	1.000-00000　0.0　0

単 238号	蓋版	据付け,無し,蓋版(各種),40kg/枚以下,無し,無し	単位	枚	単位数量	100	単価	

名称・規格	条件	単位	数量	単価	金額	摘要
蓋版ｺﾝｸﾘｰﾄ･鋼製 昼間 40kg以下 制約無 8休		枚	100			
側溝蓋 側溝用安全蓋(U-180用)		枚	100			
諸雑費(まるめ)		式	1			
合計						
単価						円／枚

機労材集計リスト（機械）

工事名	徳島県南部健康運動公園陸上競技場整備工事					
単価コード	名　称	規　格	単位	数量	金額	摘要
L001010007	ﾊﾞｯｸﾎｳ(ｸﾛｰﾗ)[標準]	山積0.8m3(平積0.6m3)	日	4.924	51,218	
L001050002	ﾛｰﾄﾞﾛｰﾗ[ﾏｶﾀﾞﾑ]	運転質量10～12t	日	11.58	60,849	
L001060001	ﾀｲﾔﾛｰﾗ[普通型]	運転質量3～4t	日	1.486	6,156	
L001060003	ﾀｲﾔﾛｰﾗ[普通型]	運転質量8～20t	日	52.139	274,447	
L001070011	振動ﾛｰﾗ(舗装用)[搭乗･ｺﾝﾊﾞｲﾝﾄﾞ式]	運転質量3～4t	日	1.492	6,583	
L001090003	空気圧縮機[可搬式･ｴﾝｼﾞﾝ駆動]	ｽｸﾘｭ型 吐出量3.5～3.7m3/min	日	15.598	22,613	
L001110001	発動発電機[ｶﾞｿﾘﾝｴﾝｼﾞﾝ駆動]	2kVA	日	0.373	223	
L001110002	発動発電機[ｶﾞｿﾘﾝｴﾝｼﾞﾝ駆動]	3kVA	日	14.277	9,550	
L001120001	ﾄﾗｯｸｸﾚｰﾝ[油圧伸縮ｼﾞﾌﾞ型]	4.9t吊	日	0.01	304	
L001210001	ｱｽﾌｧﾙﾄﾌｨﾆｯｼｬ	[ﾎｲｰﾙ型]舗装幅1.4～3.0m	日	1.736	28,810	
L001210002	ｱｽﾌｧﾙﾄﾌｨﾆｯｼｬ	[ﾎｲｰﾙ型]舗装幅2.3～6.0m	日	10.855	361,376	
M000202019	ﾊﾞｯｸﾎｳ(ｸﾛｰﾗ)[標準]	排ｶﾞｽ型(第2次) 山積0.8m3	供用日	27.067	500,730	
M000202028	ﾊﾞｯｸﾎｳ(ｸﾛｰﾗ)[標準]	排ｶﾞｽ型(第1次) 山積0.45m3	供用日	2.681	26,809	
M000202096	ﾊﾞｯｸﾎｳ(ｸﾛｰﾗ)[後方超小旋回型]	排ｶﾞｽ型(第2次) 山積0.28m3	供用日	24.73	221,805	
M000301005	ﾀﾞﾝﾌﾟﾄﾗｯｸ[ｵﾝﾛｰﾄﾞ･ﾃﾞｨｰｾﾞﾙ]	10t積級	供用日	199.779	4,081,347	
M000603002	さく岩機[ﾊﾝﾄﾞﾄﾞﾘﾙ(空圧式)]	質量15kg級	供用日	15.716	7,791	
M000701015	ﾓｰﾀｸﾞﾚｰﾀﾞ[土工用･排ｶﾞｽ対策型(第2次)]	ﾌﾞﾚｰﾄﾞ幅3.1m	供用日	39.232	717,713	

機労材集計リスト（機械）

工事名	徳島県南部健康運動公園陸上競技場整備工事					
単価コード	名　称	規　格	単位	数量	金額	摘要
M000801009	ﾛｰﾄﾞﾛｰﾗ[ﾏｶﾀﾞﾑ･排ｶﾞｽ対策型(第2次)]	運転質量10t 締固め幅2.1m	供用日	40.897	556,098	
M000806001	ﾗﾝﾏ	質量60～80kg	供用日	6.797	3,499	
M000903010	ｺﾝｸﾘｰﾄﾎﾟﾝﾌﾟ車[ﾄﾗｯｸ架装･ﾌﾞｰﾑ式]	圧送能力 90～110m3/h	供用日	0.259	13,428	
M002015008	ｺﾝｸﾘｰﾄ穿孔機[電動式ｺｱﾎﾞｰﾘﾝｸﾞﾏｼﾝ]	簡易仕様型 最大穿孔径25cm	供用日	16.307	11,652	
M007500147	電動ﾊﾝﾏﾄﾞﾘﾙ	穴あけ能力 φ40mm	供用日	0.5	147	
	合計額				6,963,148	

見積単価一覧表

工事名	徳島県南部健康運動公園陸上競技場整備工事			
名称	規格	単位	単価	備考
全天候ウレタン舗装	ウレタンt=9mm，スプレーエンボス仕上げ	m2	17,000	材工共
全天候ウレタン舗装	ウレタンt=9mm，スムース仕上げ	m2	16,300	材工共
全天候ウレタン舗装	ウレタンt=13mm，スプレーエンボス仕上げ	m2	21,400	材工共
全天候ウレタン舗装	ウレタンt=15mm，スプレーエンボス仕上げ	m2	24,300	材工共
全天候ウレタン舗装	ウレタンt=18mm，スプレーエンボス仕上げ	m2	28,300	材工共
全天候ウレタン舗装	ウレタンt=25mm，スプレーエンボス仕上げ	m2	37,000	材工共
ウレタン端部処理	縁石部	m	1,140	材工共
ウレタン端部処理	Ω型側溝部	m	2,280	材工共
カラー舗装(カラー塗布) 表層	アクリル系塗布材	m2	3,290	材工共
緑色スクリーニングス舗装 中層	スクリーニングス t＝110	m2	1,120	材工共

見積単価一覧表

工事名	徳島県南部健康運動公園陸上競技場整備工事			
名称	規格	単位	単価	備考
緑色スクリーニングス舗装 表層	緑色スクリーニングス t=80	m2	6,240	材工共
緑色スクリーニングス舗装 表面処理	1.0kg/m2	kg	121	材工共
天然芝舗装	火山砂利または単粒度砕石	m3	1,780	材料費
中心石・礎石	御影石150*150*300 真鍮板35*35*6	個	41,300	材工共 モルタル含む
角石・標石	真鍮板35*35*6 固定部を含む	個	15,100	材工共 樹脂モルタル含む
内圏縁石	トラック直線部 ステンレス製，ケーシング共	m	28,900	材工共 樹脂モルタル含む
内圏縁石	トラック曲線部 ステンレス製，ケーシング共	m	30,100	材工共 樹脂モルタル含む
内圏縁石	障害走部 ステンレス製	m	30,000	材工共 ボルト及び削孔費含む
レーンマーキング	白色，W=50，WA仕様，アクリルウレタン塗料	m	450	材工共
レーンマーキング	青色，W=50，WA仕様，アクリルウレタン塗料	m	2,900	材工共

見積単価一覧表

工事名	徳島県南部健康運動公園陸上競技場整備工事			
名称	規格	単位	単価	備考
レーンマーキング	緑色，W=50，WA仕様，アクリルウレタン塗料	m	2,900	材工共
レーンマーキング	黄緑色，W=50，WA仕様，アクリルウレタン塗料	m	2,900	材工共
レーンマーキング	黒色，W=50，WA仕様，アクリルウレタン塗料	m	2,900	材工共
レーンマーキング	黄色，W=50，WA仕様，アクリルウレタン塗料	m	2,900	材工共
フィニッシュポスト	ケーシング ステンレス製，蓋・ジャッキ付	対	131,000	材料費
走り幅跳び・三段跳び 砂	砂場	m3	15,500	材工共
走り幅跳び・三段跳び 踏切板　ボックス共　ファール判定器付	SUS，蓋共	個	222,000	材工共 モルタル含む
ラグビーゴール 埋設管	ステンレス製	組	548,000	材工共
ラグビーゴール 土除け	ステンレス製	組	321,000	材工共
コネクタボックス	CB-1	個	142,500	材工共

見積単価一覧表

工事名	徳島県南部健康運動公園陸上競技場整備工事			
名称	規格	単位	単価	備考
コネクタボックス	CB-2	個	197,500	材工共
コネクタボックス	CB-3	個	315,500	材工共
コネクタボックス	CB-4	個	219,500	材工共
コネクタボックス	CB-5	個	229,500	材工共
コネクタボックス	CB-6	個	190,500	材工共
コネクタボックス	CB-7	個	164,500	材工共
コネクタボックス	CB-8	個	174,500	材工共
コネクタボックス	CB-9	個	176,500	材工共
コネクタボックス	CB-10	個	275,500	材工共
標識タイル	SUS304 □40	個	2,700	材料費

見積単価一覧表

工事名	徳島県南部健康運動公園陸上競技場整備工事			
名称	規格	単位	単価	備考
砲丸投げサークル	ウレタン蓋共，日本陸連検定品	箇所	421,000	材工共 基礎工事，排水工事，目皿，モルタル，中心釘含まず
兼用サークル	ウレタン蓋共，日本陸連検定品	箇所	521,000	材工共 基礎工事，排水工事，目皿，モルタル，中心釘含まず
ラインテープ（砲丸落下域）		m	700	材工共
ハンドホール蓋	φ600	枚	192,000	材料費
ハンドホール蓋（小蓋付）	φ600，小蓋付	枚	194,000	材料費
Ω型側溝（直線部）	W230*H320*L1000	個	13,500	材料費
Ω型側溝（曲線部）	W230*H320*L600	個	21,400	材料費
砂場枠（直線部）	半硬質ゴム製（金物共） W100*H48*L（長尺可能）（角パイプ 60*30*2.3）	m	17,500	材料費
砂場枠（コーナー部）	半硬質ゴム製（金物共） W100*H48*L250(*250)（角パイプ 60*30*2.3）	個	15,000	材料費
棒高跳び突箱	ステンレス製，蓋付　日本陸連検定品 IAAF承認品	組	525,000	材料費

見積単価一覧表

工事名	徳島県南部健康運動公園陸上競技場整備工事			
名称	規格	単位	単価	備考
3000m障害水濠固定障害物	男女兼用型，水濠深さ500mm 日本陸連検定品 IAAF承認品	組	1,100,000	材料費
引き戸門扉	H=1400，W=10.0m	箇所	815,000	材料費
フェンス	H=1300	m	16,800	材料費
手摺り	H=850	m	21,900	材料費
両開き門扉	H=1100，W=4000（付属品含む）	箇所	366,000	材料費
両開き門扉	H=1100，W=2000（付属品含む）	箇所	166,000	材料費
側溝用安全蓋	750×375	枚	28,200	材料費
側溝用安全蓋	900×450	枚	45,700	材料費
側溝用安全蓋	U-300用	枚	18,100	材料費
側溝用安全蓋	U-180用	枚	7,590	材料費

見積単価一覧表

工事名	徳島県南部健康運動公園陸上競技場整備工事			
名称	規格	単位	単価	備考
鋼製U字溝用蓋	T-14，細目滑り止め，騒音低減ゴム付	枚	22,000	材料費
鋼製蓋	T-20，ボルト固定，細目滑り止め	枚	46,500	材料費
電線	EM-KPEE-SB1.25sq-2P　φ12.5	m	516	材料費
電線	EM-KPEE-SB1.25sq-3P　φ13.5	m	616	材料費
電線	EM600V CE/F(22.5+5.5)sq　φ20.0	m	1,480	材料費
直線接続キット	22sq-3C用，92-JA2-EM	組	36,500	材料費
分岐接続キット	22sq-3C用，92-JB2-EM	組	43,600	材料費
分岐接続キット	計測ケーブル×1，SP-1	組	84,200	材料費
分岐接続キット	計測ケーブル×2，SP-2	組	92,400	材料費
分岐接続キット	計測ケーブル×4，SP-4	組	113,000	材料費

見積単価一覧表

工事名	徳島県南部健康運動公園陸上競技場整備工事			
名称	規格	単位	単価	備考
排水目皿	φ100，SUS製	個	8,000	材料費
排水目皿	φ40，SUS製	個	3,080	材料費
インクリーザー（VU用）	75×40	個	301	材料費
径違い大曲両Y（VU用）	100×75	個	2,470	材料費
掃除口	100用	個	19,000	材料費
横引ルーフドレーン	陸屋根用，φ100	個	12,100	材料費
HIVP管 （水道用硬質塩化ビニル管）	φ25	m	500	材料費
散水栓ボックス	ゴムラバー蓋付 φ350-350L	組	61,600	材料費
散水栓	伸縮回転バルブ 25A　PUV25A	個	78,000	材料費
ポリコンモザイクタイル	19角貼り	m2	9,430	材料費

見積単価一覧表

工事名	徳島県南部健康運動公園陸上競技場整備工事			
名称	規格	単位	単価	備考
処分費	土砂	m3	1,400	運搬距離　L=8.0km
処分費	岩塊	m3	2,200	運搬距離　L=8.0km
処分費	コンクリート殻（無筋）	m3	1,600	運搬距離　L=4.0km
※以下は，週休２日補正として計上している金額の合計額を参考値として示したものです。				
労務費・機械経費（賃料） 直接工事費分	４週８休経費補正 （労務費５%，機械経費（賃料）４%）	式	1,278,637	

技術管理費積上げ項目一覧表

工事名	徳島県南部健康運動公園陸上競技場整備工事				
積上げ項目	土質等試験費				
番号	項目	規格仕様	単位	数量	備考
1	カドミウム	溶出	検体	1	
2	全シアン	溶出	検体	1	
3	有機リン	溶出	検体	1	
4	鉛	溶出	検体	1	
5	六価クロム	溶出	検体	1	
6	ヒ素	含有	検体	1	
7	総水銀	溶出	検体	1	
8	アルキル水銀	溶出	検体	1	
9	PCB	溶出	検体	1	
10	銅	含有	検体	1	
11	チウラム	溶出	検体	1	
12	シマジン	溶出	検体	1	
13	チオベンカルブ	溶出	検体	1	
14	セレン	溶出	検体	1	
15	フッ素	溶出	検体	1	
16	ホウ素	溶出	検体	1	
17	ジクロロメタン	溶出	検体	1	
18	四塩化炭素	溶出	検体	1	
19	1,2-ジクロロエタン	溶出	検体	1	
20	1,1-ジクロロエチレン	溶出	検体	1	
21	シス-1,2-ジクロロエチレン	溶出	検体	1	
22	1,1,1-トリクロロエタン	溶出	検体	1	
23	1,1,2-トリクロロエタン	溶出	検体	1	
24	トリクロロエチレン	溶出	検体	1	
25	テトラクロロエチレン	溶出	検体	1	
26	1,3-ジクロロプロペン	溶出	検体	1	
27	ベンゼン	溶出	検体	1	
28	クロロエチレン	溶出	検体	1	
29	1.4-ジオキサン	溶出	検体	1	

数　量　総　括　表

工事区分 （レベル 1）	工　種 （レベル 2）	種　別 （レベル 3）	細　別 （レベル 4）	規　格 （レベル 5）	単位	数　量	摘　　要
陸上競技場施設							
	作業土工						
		床掘り		土　砂	m^3	90	
		埋戻し		1.0m未満	m^3	20	
		埋戻し		1.0m以上4.0m未満	m^3	0	
		残土処理		土　砂	m^3	70	
		基面整正		土　砂	m^2	50	
	土砂運搬工						
		残土処理		土　砂	m^3	5500	仮置き残土
		岩塊処理		岩　塊	m^3	200	仮置き岩塊
	擁壁工						
		境界壁	H=0.60m				L=47.7m
			コンクリート	σck≧18N/mm2	m^3	6	
			【参考数量】				
			型　枠	小型構造物	m^2	57	
			基礎材	RC-40 t=150mm	m^2	14	
			目地材	瀝青繊維質目地板 t=10mm	m^2	1	

数　量　総　括　表

工事区分 （レベル 1）	工　種 （レベル 2）	種　別 （レベル 3）	細　別 （レベル 4）	規　格 （レベル 5）	単位	数　量	摘　　要
	排水工						
		管渠布設工	（支線排水管）				
			排水管布設	塩ビ管VUφ300	m	22	
			基礎材	RC-30 t=150mm	m^2	20	
			埋戻し材	RC-30	m^3	16	
		1号U型側溝			m	33	※単位数量は数量計算書参照
		1号U型側溝蓋	側溝用安全蓋	U-300用 中央凹型	枚	57	
			鋼製U字溝用蓋	T-14 細目滑り止め	枚	4	騒音低減ゴム付
		1号横断側溝			m	10	※単位数量は数量計算書参照
		1号集水桝		H=1050	箇所	1	〃
	階段工						
		階段手摺り		H=750	m	172	
	防護柵工						
		転落防止柵	ガードパイプ	H=1100 ｺﾝｸﾘｰﾄ建込用	m	316	
			ガードパイプ	H=1100 基礎ブロック用	m	8	
			コンクリート削孔	φ100×200	孔	107	コンクリート建込用
			コンクリート殻処理		m^3	0.2	
		フェンス		H=1300	m	48	
		門扉工	両開き門扉	H1100xW4000	箇所	1	※単位数量は数量計算書参照
			両開き門扉	H1100xW2000	箇所	1	〃
			引き戸門扉	H1400xW10000	箇所	1	〃
		２号車止め	カギ付上下式	H=700 ctoc1500	基	3	〃

数　量　総　括　表

工事区分 （レベル 1）	工　種 （レベル 2）	種　別 （レベル 3）	細　別 （レベル 4）	規　格 （レベル 5）	単位	数　量	摘　　要
	付帯工						
		掲揚ポール		H=5000	箇所	3	※単位数量は数量計算書参照
		手洗い場･足洗い場	水道栓3+2箇所	L(2300+1620)×W720	箇所	2	〃
	舗装工						
		全天候ウレタン舗装					運営棟北側及び南側
			ポリウレタン舗装	t=9mm	m^2	128	
			開粒度アスコン	(13) t=30mm	m^2	128	
			上層路盤	粒度調整砕石 M-30 t=100mm	m^2	128	
			下層路盤	砕石 C-40　t=150mm	m^2	128	
		コンクリート舗装					掲揚ポール付近
			コンクリート	σck≧18N/mm2 t=100mm	m^2	134	
			路　盤	再生砕石 RC-40 t=150mm	m^2	134	
			伸縮目地	杉１等 厚9mm	m^2	3	
			ハケ引き仕上げ		m^2	128	
			溶接金網	φ6×150×150	m^2	121	
		平張コンクリート					引き戸門扉西側及びN_NO.1+15付近
			コンクリート	σck≧18N/mm2 t=100mm	m^2	10	
			路　盤	再生砕石 RC-40 t=150mm	m^2	10	

作業土工総括表

細　別	規　格	記号	計　　算　　式	単位	小　計	合　計
作業土工						
床掘り	土　砂					
擁壁工			土積計算書より	m^3	23.8	
排水工			土積計算書より	m^3	7.0	
管渠布設工	支線排水管		管渠布設工数量集計表より	m^3	22.3	
防護柵工	２号車止め		0.63×3	m^3	1.9	
付帯工	掲揚ポール		1.35×3	m^3	4.1	
舗装工	ｺﾝｸﾘｰﾄ舗装		134×0.25	m^3	33.5	
合　計				m^3	92.6	93
埋戻し	1.0m未満					
擁壁工			土積計算書より	m^3	11.1	
排水工			土積計算書より	m^3	7.2	
防護柵工	２号車止め		0.40×3	m^3	1.2	
付帯工	掲揚ポール		0.68×3	m^3	2.0	
合　計					21.5	22
埋戻し	1.0m以上4.0m未満					
管渠布設工	支線排水管		管渠布設工数量集計表より	m^3	0.7	
合　計				m^3	0.7	1
残土処理	土　砂		92.6-(21.5+0.7)/0.9	m^3	67.9	68

作業土工総括表

細　別	規　格	記号	計　　算　　式	単位	小　計	合　計
基面整正	土　砂					
擁壁工	境界壁		0.3×47.70	m^2	14.3	
排水工	1号U型側溝		0.5×33.3	m^2	16.7	
	1号横断側溝		0.7×10.0	m^2	7.0	
	1号集水桝		1.0×1	m^2	1.0	
防護柵工	引き戸門扉		13.6×1	m^2	13.6	
	２号車止め		0.2×3	m^2	0.6	
付帯工	掲揚ポール		0.5×3	m^2	1.5	
合　計				m^2	54.7	55

擁壁工作業土工　　陸上競技場北側

土　積　計　算　書

測　点	点間距離	平均距離	床掘り(土砂)			埋戻し(1.0m未満)								
			断面積	平　均	数　量	断面積	平　均	数　量	断面積	平　均	数　量	断面積	平　均	数　量
陸上競技場北側														
N_NO.　0　－ 22.070			0.5			0.3								
N_NO.　0　－ 10.000	12.070m		0.5	0.50	6.0	0.3	0.30	3.6						
N_NO.　0　－　6.410	3.590m		0.5	0.50	1.8	0.3	0.30	1.1						
N_NO.　0　－　6.410'			0.0			0.0								
N_NO.　0	6.410m		0.0	0.00	0.0	0.0	0.00	0.0						
N_NO.　0　＋　3.590	3.590m		0.0	0.00	0.0	0.0	0.00	0.0						
N_NO.　0　＋　3.590'			0.5			0.2								
N_NO.　1	17.000m		0.5	0.50	8.5	0.2	0.20	3.4						
N_NO.　1　＋ 14.926	15.000m		0.5	0.50	7.5	0.2	0.20	3.0						
合　計	57.660m				23.8m3			11.1m3						

排水工作業土工　　陸上競技場北側

土　積　計　算　書

測　点	点間距離	平均距離	床掘り(土砂)			埋戻し(1.0m未満)								
			断面積	平　均	数　量	断面積	平　均	数　量	断面積	平　均	数　量	断面積	平　均	数　量
陸上競技場北側														
N_NO.　0　－ 22.070			0.0			0.0								
N_NO.　0　－ 10.000	12.070m		0.0	0.00	0.0	0.0	0.00	0.0						
N_NO.　0　－　6.410	3.590m		0.0	0.00	0.0	0.0	0.00	0.0						
N_NO.　0　－　6.410'			0.7			0.4								
N_NO.　0	6.410m		0.7	0.70	4.5	0.4	0.40	2.6						
N_NO.　0　＋　3.590	3.590m		0.7	0.70	2.5	0.4	0.40	1.4						
N_NO.　0　＋　3.590'			0.0			0.1								
N_NO.　1	17.000m		0.0	0.00	0.0	0.1	0.10	1.7						
N_NO.　1　＋ 14.926	15.000m		0.0	0.00	0.0	0.1	0.10	1.5						
合　計	57.660m				7.0m3			7.2m3						

土砂運搬工

細　別	規　格	記号	計　　算　　式	単位	小　計	合　計
残土処理	土　砂		仮置き残土 6600m3/1.2＝5500m3	m^3		5500
岩塊処理	岩　塊		仮置き岩塊 240m3/1.2＝200m3	m^3		200

土砂運搬工

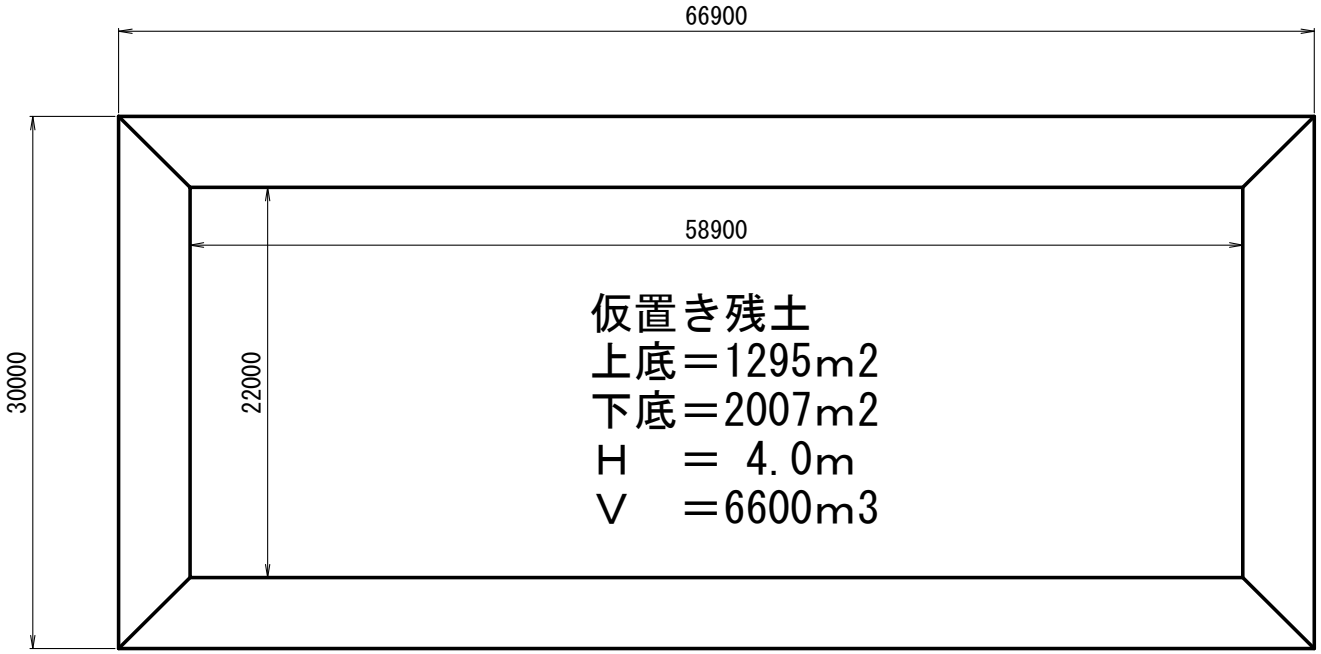

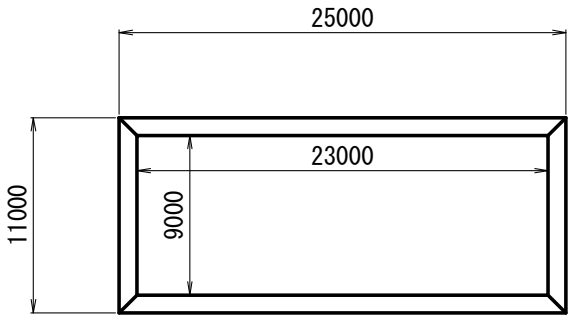

仮置き岩塊
上底＝207m2
下底＝275m2
Ｈ　＝1.0m
Ｖ　＝240m3

擁壁工

細　別	規　格	記号	計　　算　　式	単位	小　計	合　計
境界壁	H=0.60m		N_NO.0-22.070～N_NO.0-6.410	m	15.7	47.7
			N_NO.0+3.590～N_NO.1+14.926	m	32.0	
【1.0式当り】						
コンクリート	σck≧18N/mm2		0.120×47.70	m^3	5.724	6
【参考数量】						
型　枠	小型構造物		1.20×47.70	m^2	57.24	57
基礎材	RC-40 t=150		0.30×47.70	m^2	14.31	14
目地材	瀝青質繊維質目地板 t=10		5.724×1/10	m^2	0.57	1

工　　種	擁壁工
種　　別	境界壁

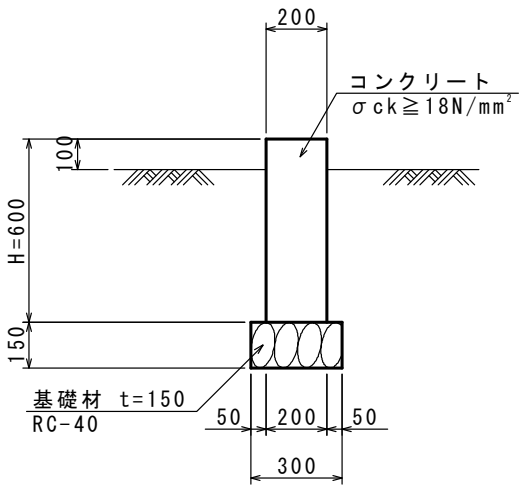

細別・規格	記号	計　　算　　式	単位	合　計
境界壁			【10.0m当り数量】	
コンクリート	H=600	0.20×0.60×10.0	m^3	1.20
σck≧18N/mm2				
型　枠	H=600	0.60×2×10.0	m^2	12.0
小型構造物				
基礎材	H=600	0.30×10.0	m^2	3.0
RC-40 t=150				
基面整正	H=600	0.3×10.0	m^2	3
土　砂				

排水工

細　別	規　格	記号	計　　算　　式	単位	小　計	合　計
管渠布設工	支線排水管		陸上競技場内　　路線延長 L=22.55m	m		22.6
			管体延長 L=21.8m　基礎延長 L=21.6m			
【1.0式当り】						
排水管布設	塩ビ管VUφ300		管渠布設工数量集計表より	m	21.8	22
基礎材	RC-30 t=15.0cm		管渠布設工数量集計表より	m^2	20.1	20
埋戻し材	RC-30		管渠布設工数量集計表より	m^3	15.7	16

排水工

細　別	規　格	記号	計　　算　　式	単位	小　計	合　計
1号U型側溝				m		33.3
側溝用安全蓋部			30.2	m	30.2	
鋼製蓋有部			3.1	m	3.1	
【1.0式当り】						
1号U型側溝蓋	側溝用安全蓋		上記数量計算書より　L=(30.2+3.0+0.5)m/0.60m=56.2枚	枚	57	
	U-300用 中央凹型					
1号U型側溝鋼製蓋	T-14 細目 300用		上記数量計算書より　L=3.1m/1.00m=3.1枚	枚	4	
	すべり止め 騒音低減ゴム付					
【10.0m当り】						
上ぶた式U形側溝	2種 300B		単位数量計算書より	個	16.5	
敷モルタル	配合比 1:3		〃	m^3	0.090	
基礎材	RC-30 t=100		〃	m^2	5.00	

排水工

細　別	規　格	記号	計　　算　　式	単位	小　計	合　計
1号横断側溝			メインゲート部　L=10.0m	m		10.0
【10.0m当り】						
コンクリート	σck≧18N/mm2		単位数量計算書より	m^3	2.18	
型　枠	小型構造物		〃	m^2	16.8	
鉄　筋	SD345 D13		〃	kg	190	
鋼製蓋	T-20 ボルト固定 細目 すべり止め 995x400x44(L61x60x6)		〃	組	10	
基礎材	RC-40 t=150		〃	m^2	7.0	

排水工

細　別	規　格	記号	計　　算　　式	単位	小　計	合　計
1号集水桝		H=1050	1	箇所	1	1
【1.0箇所当り】						
コンクリート	σck≧18N/mm2	H=1050	単位数量計算書より	m^3	0.567	
型　枠	小型構造物	H=1050	単位数量計算書より	m^2	7.20	
側溝用安全蓋	900x450		単位数量計算書より	枚	2.0	
基礎材	RC-40 t=150		単位数量計算書より	m^2	1.00	

工　　種	排水工
種　　別	支線排水管工

φ300VU塩ビ管
S=1:20

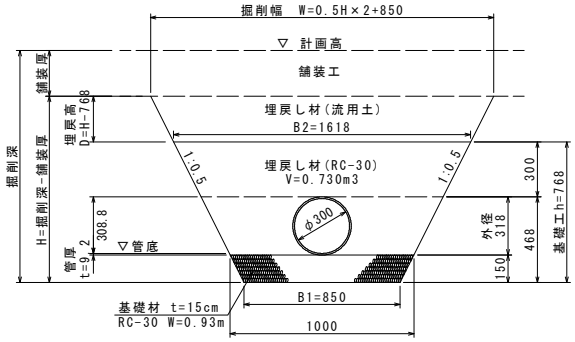

細別・規格	記号	計　　算　　式	単位	合　計
支線排水管工			【10.0m当り数量】	
φ300VU塩ビ管			m	10.0
基礎材		1/2×(0.85+1.00)×10.0	m^2	9.3
RC-30 t=15cm				
埋戻し材		(1/2×(1.00+1.618)×0.618-π×0.159×0.159)×10.0	m^3	7.3
RC-30				

工　　種	排水工
種　　別	1号U型側溝

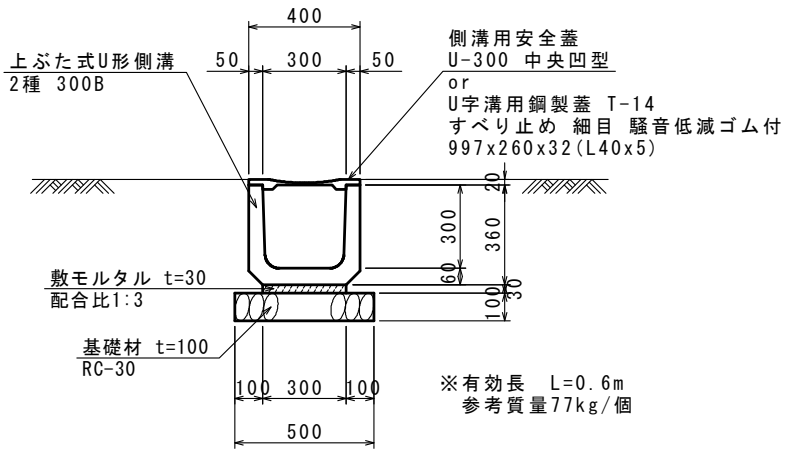

細別・規格	記号	計　　算　　式	単位	合　計
1号U型側溝			【10.0m当り数量】	
上ぶた式U型側溝		10.00/0.605	個	16.5
2種 300B				
U字溝用鋼製蓋		すべり止め 細目 騒音低減ゴム付 997x260x32(L40x5)	枚	10
T-14				
敷モルタル		0.30×0.03×10.00	m^3	0.090
配合比 1:3				
基礎材		0.50×10.00	m^2	5.00
RC-30 t=100				
基面整正		0.5×10.00	m^2	5.0
土　砂				

工　　種	排水工
種　　別	1号横断側溝

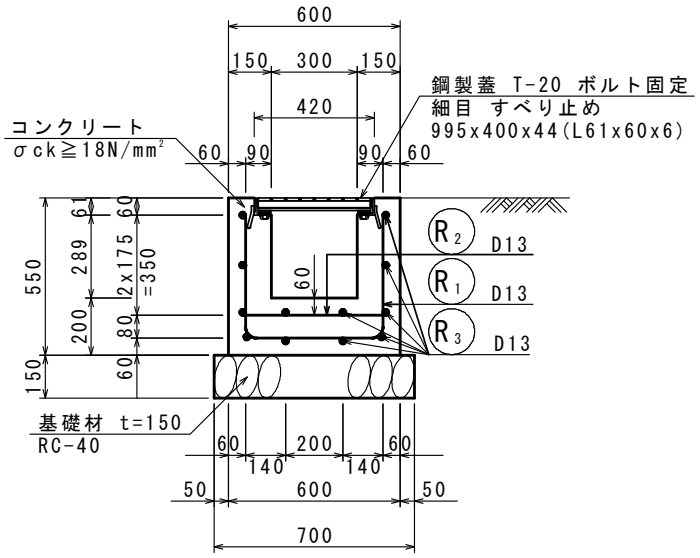

細別・規格	記号	計　　算　　式	単位	合　計
1号横断側溝			【10.0m当り数量】	
コンクリート		(0.60×0.55-0.30×0.289-0.42×0.061)×10.0	m^3	2.18
σck≧18N/mm2				
型　枠		(0.55+0.289)×2×10.0	m^2	16.8
小型構造物				
鉄　筋		鉄筋質量表より	kg	190
SD345 D13				
鋼製蓋 ﾎﾞﾙﾄ固定		すべり止め 細目 995x400x44(L61x60x6)	組	10
T-20				
基礎材		0.7×10.0	m^2	7.0
RC-40 t=150				
基面整正		0.7×10.0	m^2	7
土　砂				

工　　種	排水工
種　　別	1号集水桝

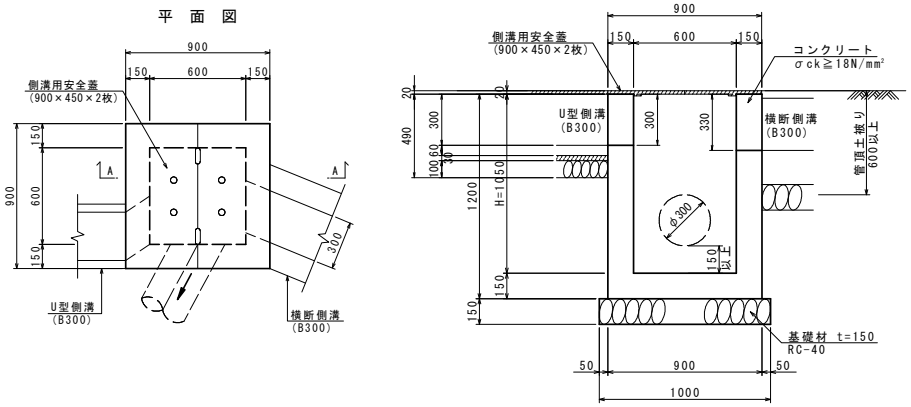

細別・規格	記号	計　　算　　式	単位	合　計
1号集水桝			【1.0基当り数量】	
コンクリート	H=1050	0.90×0.90×1.20-0.60×0.60×1.05-0.30×0.30×0.15×2	m^3	0.567
型　枠	H=1050	(0.90+0.60)×4×1.20	m^2	7.20
側溝用安全蓋		2.0×1.0	枚	2.0
900×450				
基礎材		1.00×1.00	m^2	1.00
RC-40 t=150				
基面整正		1.0×1.0	m^2	1.0
土　砂				

階段工						
細　別	規　格	記号	計　　算　　式	単位	小　計	合　計
階段手摺り			5.6*2+2.9*2+6.5*2+18.5*2+28.3*2+24.0*2	m		171.6

工　　種	階段工
種　　別	階段手摺り

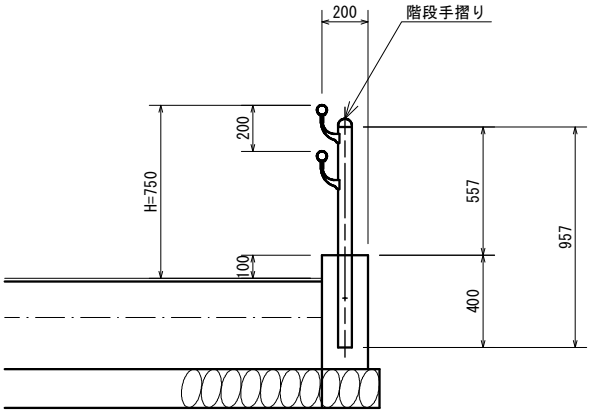

※H=750は、階段鼻先での高さである。
※空気抜き穴がコンクリート中に埋まるため、新たに穿孔すること。

細別・規格	記号	計　　算　　式	単位	合　計
階段工			【1.0m当り数量】	
階段手摺り			m	1.0

防護柵工

細　別	規　格	記号	計　　算　　式	単位	小　計	合　計
転落防止柵	コンクリート建込用		3号重力式擁壁天端　L=316.2m	m		316.2
	基礎ブロック用		3.0+1.2+3.4	m		7.6
【1.0式当り】						
ガードパイプ	H=1100		316.2	m		316
コンクリート建込用	センタービーム					
ガードパイプ	H=1100		7.6	m		8
基礎ブロック用	センタービーム					
コンクリート削孔	φ100×200		316.2/3.0+1＝105.4+1.0≒107	孔		107
コンクリート建込用						
コンクリート殻処理			1/4*0.10*0.10*3.14*0.20*107	m^3		0.2

防護柵工

細　別	規　格	記号	計　　算　　式	単位	小　計	合　計
フェンス工			境界壁天端　L=16.0+32.0=48.0m	m		48.0
【1.0式当り】						
フェンス	H=1300		計画平面図より	m		48

防護柵工

細　別	規　格	記号	計　　算　　式	単位	小　計	合　計
両開き門扉	H1100xW4000		S_NO.0+10.0付近	箇所		1.0
【1.0箇所当り】						
両開き門扉	H1100xW4000		単位数量計算書より	扉	1.0	
コンクリート	σck≧18N/mm2		単位数量計算書より	m^3	0.024	
型　枠	小型構造物		〃	m^2	0.05	
基礎材	RC-30 t=100		〃	m^2	0.10	

防護柵工

細　別	規　格	記号	計　　算　　式	単位	小　計	合　計
両開き門扉	H1100xW2000		NO.5付近バックストレート側	箇所		1.0
【1.0箇所当り】						
両開き門扉	H1100xW2000		単位数量計算書より	扉	1.0	

防護柵工

細　別	規　格	記号	計　　算　　式	単位	小　計	合　計
引き戸門扉			メインゲート　N_NO.0 付近	箇所		1.0
【1.0箇所当り】						
引き戸門扉	H1400xW10000		単位数量計算書より	扉	1.0	
基礎工						
コンクリート	σck≧18N/mm2		単位数量計算書より	m^3	2.695	
型　枠	小型構造物		〃	m^2	2.48	
鉄　筋	SD345 D13		〃	kg	311	
基礎コンクリート	σck≧18N/mm2		〃	m^3	0.681	
基礎型枠	均し基礎		〃	m^2	0.58	
基礎材	RC-30 t=100		〃	m^2	13.62	

防護柵工

細　別	規　格	記号	計　　算　　式	単位	小　計	合　計
２号車止め			掲揚ポール付近	基		3.0
【1.0基当り】						
２号車止め	カギ付上下式､H=700		単位数量計算書より	基	1.0	
基礎工						
コンクリート	σck≧18N/mm2		単位数量計算書より	m^3	0.063	
型　枠	小型構造物		〃	m^2	0.50	
基礎材	RC-30 t=100		〃	m^2	0.36	
基礎材	RC-40 t=150		〃	m^2	0.16	

付帯工

細　別	規　格	記号	計　　算　　式	単位	小　計	合　計
掲揚ポール			6号階段上側	基		3.0
【1.0基当り】						
掲揚ポール	H=5000		単位数量計算書より	基	1.0	
基礎工						
コンクリート	σck≧18N/mm2		単位数量計算書より	m^3	0.125	
型　枠	小型構造物		〃	m^2	1.00	
基礎材	RC-30 t=100		〃	m^2	0.49	

付帯工

細　別	規　格	記号	計　　算　　式	単位	小　計	合　計
手洗い場･足洗い場			北階段付近＋南階段付近	箇所		2.0
【1.0箇所当り】						
建築用ｺﾝｸﾘｰﾄﾌﾞﾛｯｸ	100*190*390		単位数量計算書より	m^2	5.9	
コンクリート	σck≧18N/mm2		〃	m^3	0.55	
型　枠	小型構造物		〃	m^2	3.6	
支保工			〃	空m^3	0.5	
鉄　筋	SD295A D10		〃	kg	49	
溶接金網	φ5.0 100×100		〃	m^2	2.2	
差筋アンカー	SD295A D10 L450		〃	本	12	
基礎材	RC-30 t=100		〃	m^2	2.6	
ポリコンモザイクタイル	19角貼り		〃	m^2	9.0	
モルタル塗り	t=20mm		〃	m^2	1.1	
上水道管	HIVPφ20		〃	m	3.8	
水道栓	φ20		〃	個	5	
排水管	VUφ50		〃	m	2.7	
排水目皿	φ100		〃	個	1	
排水目皿	□100×100		〃	個	1	

工　　種	防護柵工
種　　別	転落防止柵

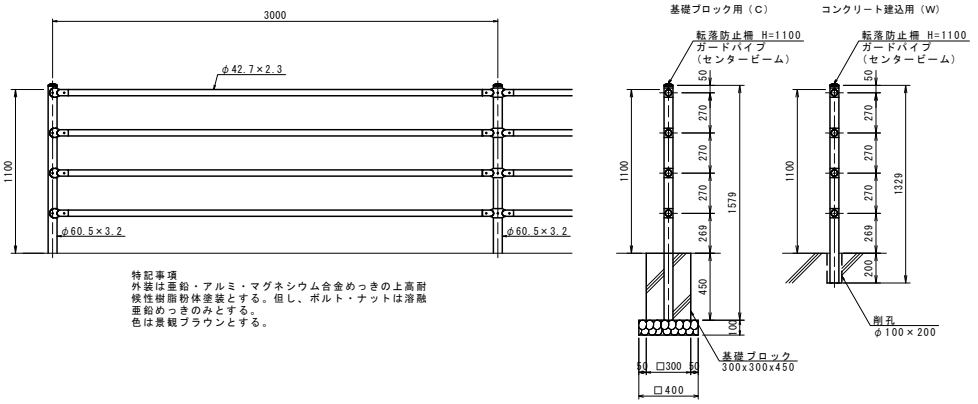

細別・規格	記号	計　　算　　式	単位	合　計
転落防止柵			【10.0m当り数量】	
ガードパイプ	H=1100	コンクリート建込用	m	10.0
センタービーム				
		コンクリート削孔（φ100×200）	孔	3.3
ガードパイプ	H=1100	基礎ブロック用	m	10.0
センタービーム				

工　　種	防護柵工
種　　別	フェンス

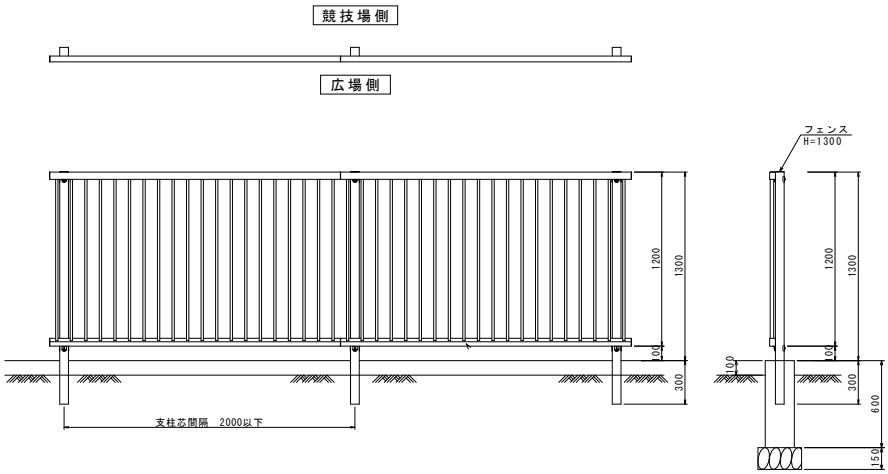

細別・規格	記号	計　　算　　式	単位	合　計
フェンス			【1.0m当り数量】	
フェンス	H=1300		m	1.0

工　　種	防護柵工
種　　別	両開き門扉(H1100×W4000)

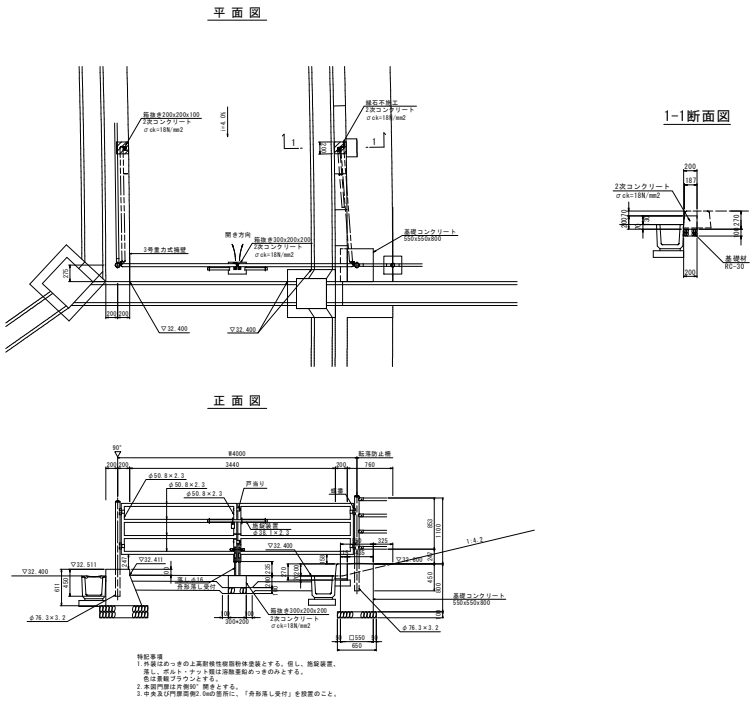

細別・規格	記号	計　　算　　式	単位	合　計
両開き門扉			【1.0箇所当り数量】	
両開き門扉			扉	1.0
H1100×W4000				
コンクリート		0.30×0.20×0.20+1/2×(0.187+0.20)×0.20×0.20	m^3	0.024
σck≧18N/mm2		+0.20×0.20×0.10		
型　枠		0.13×0.20+0.10×0.20	m^2	0.05
小型構造物				
基礎材		0.30×0.20+0.20×0.20	m^2	0.10
RC-30 t=100				

工　　種	防護柵工
種　　別	両開き門扉(H1100×W2000)

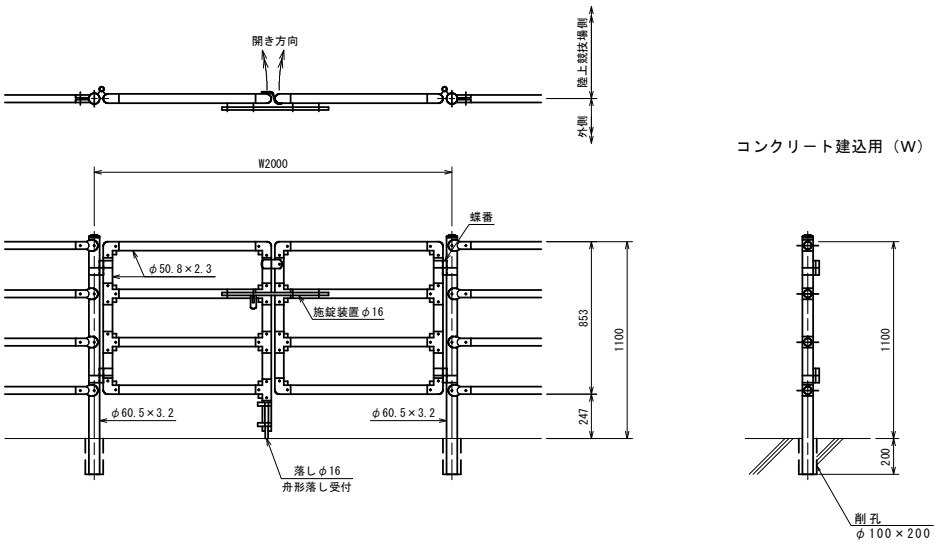

細別・規格	記号	計　　算　　式	単位	合　計
両開き門扉			【1.0箇所当り数量】	
両開き門扉			扉	1.0
H1100×W2000				

工　　種	防護柵工
種　　別	引き戸門扉

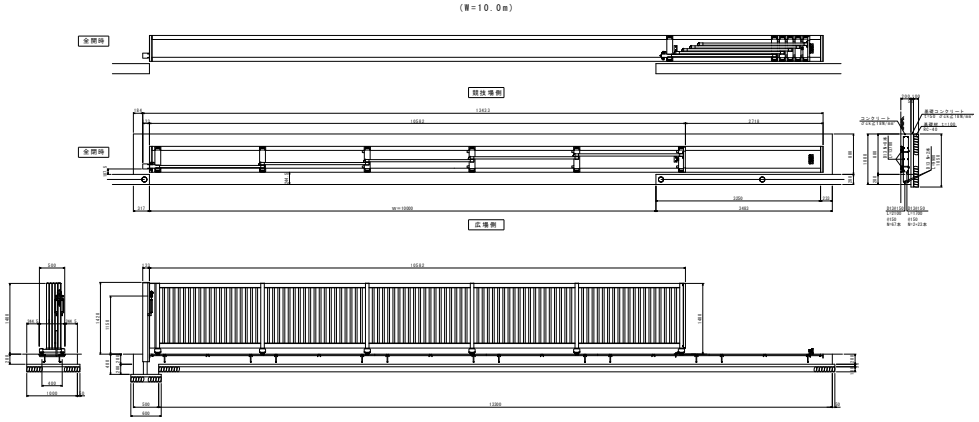

細別・規格	記号	計　　算　　式	単位	合　計
引き戸門扉		【1.0箇所当り数量】		
引き戸門扉			扉	1.0
H1400×W10000				
基礎工		1.00x13800x200		
コンクリート		(1.00×10.00+0.80×(0.317+3.483))×0.20	m^3	2.695
σck≧18N/mm2		+(1.00×0.50-0.20×0.317)×0.20		
型　枠		0.80×0.40+10.00×0.20+0.80×0.20	m^2	2.48
小型構造物				
鉄　筋		(2.10×67+1.70×(2+23)+13.70×8+9.90×2)×0.995	kg	311
SD345 D13				
基礎コンクリート		(1.05×10.00+0.80×(0.05+0.317+3.483+0.05))×0.05	m^3	0.681
σck≧18N/mm2				
基礎型枠		(0.80+10.00+0.80)×0.05	m^2	0.58
均し基礎				
基礎材		1.05×10.00+0.80×(0.05+0.317+3.483+0.05)	m^2	13.62
RC-30 t=100				
基面整正		1.05×10.00+0.80×(0.05+0.317+3.483+0.05)	m^2	13.6
土　砂				

工　　種	防護柵工
種　　別	２号車止め

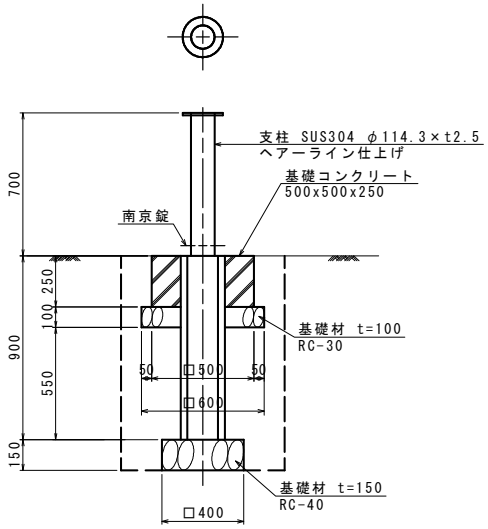

細別・規格	記号	計　　算　　式	単位	合　計
２号車止め			【1.0基当り数量】	
車止め			基	1.0
H=700				
基礎工		500x500x250		
コンクリート		0.50×0.50×0.25	m^3	0.063
σck≧18N/mm2				
型　枠		0.50×0.25×4	m^2	0.50
小型構造物				
基礎材		0.60×0.60	m^2	0.36
RC-30 t=100				
基礎材		0.40×0.40	m^2	0.16
RC-40 t=150				
床掘り		0.80×0.75×1.05	m^3	0.63
土砂				
埋戻し		0.80×0.75×0.80	m^3	0.40
1.0m未満		－(0.40×0.40×0.15＋1/4×0.22×0.22×3.14×0.55		
		＋0.60×0.60×0.10)		
基面整正		0.40×0.40	m^2	0.2
土砂				

工　　種	付帯工
種　　別	掲揚ポール

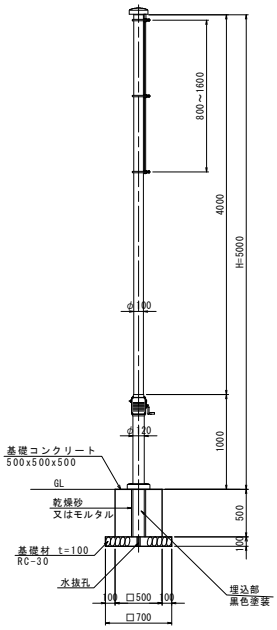

細別・規格	記号	計　　算　　式	単位	合　計
掲揚ポール			【1.0基当り数量】	
掲揚ポール			基	1.0
H=5000				
基礎工				
コンクリート		0.50×0.50×0.50	m^3	0.125
σck≧18N/mm2				
型　枠		0.50×4×0.50	m^2	1.00
小型構造物				
基礎材		0.70×0.70	m^2	0.49
RC-30 t=100				
床掘り		1.50×1.50×0.60	m^3	1.35
土砂				
埋戻し		1.50×1.50×0.35	m^3	0.68
1.0m未満		－(0.70×0.70×0.10＋0.50×0.50×0.25)		
基面整正		0.7×0.7	m^2	0.5
土砂				

手洗い場･足洗い場　　1.0箇所当り　1/4

細　別	規　格	記号	計　　算　　式	単位	小　計	合　計
建築用コンクリートブロック						
	100*190*390	背面	(3.92-0.02*2)*(1.22-0.02)	m^2	4.66	
		手洗い脚	(2.30-0.02*2)*0.46	m^2	1.04	
		手洗い側面	0.26*0.46*2	m^2	0.24	
		合計		m^2	5.94	5.9
コンクリート	σck≧18N/mm2	手洗い	0.60*(2.30-0.02*2)*0.12+0.08*0.20*(2.30-0.02*2+0.52*2)	m^3	0.216	
		足洗い	0.60*(1.62-0.02*2)*0.05+0.08*0.13*(1.62-0.02*2+0.52*2)	m^3	0.075	
		底版	0.66*3.92*0.10	m^3	0.259	
		合計		m^3	0.550	0.55
型　枠	小型構造物	手洗い下面	0.24*(2.30-0.02*2)+0.26*(2.30-(0.02+0.10)*2)	m^2	1.08	
		手洗い外面	(0.12+0.20)*(2.30-0.02*2+0.60*2)	m^2	1.11	
		手洗い内面	0.20*(2.06+0.02*2+0.52*2)	m^2	0.63	
		足洗い外面	(0.05+0.13)*(1.62-0.02*2+0.60+0.24)	m^2	0.44	
		足洗い内面	0.13*(1.38+0.02*2+0.52*2)	m^2	0.32	
		合計		m^2	3.58	3.6
支保工		手洗い下面	0.24*(2.30-0.02*2)*0.46+0.26*(2.30-(0.02+0.10)*2)*0.46	空m^3	0.50	
		合計		空m^3	0.50	0.5

手洗い場･足洗い場　　1.0箇所当り　2/4

細　別	規　格	記号	計　　算　　式	単位	小　計	合　計
鉄　筋	SD295A D10	背面	(3.92-0.05*2)*3+(1.22-0.05+0.05+0.20)*11	m	27.1	
		手洗い面	(2.30-0.06*2)*4+(0.72-0.06-0.05+0.20)*6+(0.72-0.06-0.15)*6	m	16.6	
		手洗い壁	(2.30-0.06*2)*1+(0.72-0.06-0.15+0.20)*2	m	3.6	
		手洗い脚	(2.30-0.06*2)*1+(0.46+0.06+0.05+0.20*2)*7+(0.26+0.10+0.20*2)*2	m	10.5	
		足洗い	(1.62-0.06*2)*1+(0.72-0.06-0.15+0.20)*2	m	2.9	
		底版	(3.92-0.06*2)*4+(0.66-0.06)*20	m	27.2	
		合計		m	87.9	
		重量	87.9*0.560	kg	49.2	49
溶接金網	φ5.0 100×100	手洗い	((2.30-0.06*2)+(0.52+0.04)*2)*(0.34-0.05-0.06+0.15)	m^2	1.25	
		足洗い	((1.62-0.06*2)+(0.52+0.04)*2)*(0.20-0.05+0.05+0.15)	m^2	0.92	
		合計		m^2	2.17	2.2
差筋アンカー	SD295A D10 L450	背面	6*2	本	12	
	穿孔深さ45	合計		本	12	12
基礎材	RC-30 t=100	底版	0.66*3.92	m^2	2.59	
		合計		m^2	2.59	2.6

手洗い場･足洗い場　　1.0箇所当り　3/4

細　別	規　格	記号	計　　算　　式	単位	小　計	合　計
ポリコンモザイクタイル	19角貼り	上面	0.72*3.92	m^2	2.82	
		前面側面	2.30*0.42+1.62*1.02+0.14*1.22*2	m^2	2.96	
		手洗い	(2.30+0.58*2)*0.34+(2.06*2+0.46*2)*0.18	m^2	2.08	
		手洗い脚側面	0.34*0.46+0.34*0.26	m^2	0.24	
		足洗い	(1.62+0.58+0.24)*0.20+(1.38*2+0.46*2)*0.10	m^2	0.86	
		合計		m^2	8.96	9.0
モルタル塗	t=20mm	手洗い脚前面	2.30*0.46	m^2	1.06	
		合計		m^2	1.06	1.1
上水道管	HIVPφ20	手洗い	1.10+0.62*2	m	2.34	
		足洗い	0.80+0.62	m	1.42	
		合計		m	3.76	3.8
水道栓	φ20	手足洗い	3+2	個	5	
		合計		個	5	5
排水管	VUφ50	手洗い	0.46+0.10	m	0.56	
		足洗い	(2.30-1.00)+1.62/2	m	2.11	
		合計		m	2.67	2.7

手洗い場･足洗い場　　1.0箇所当り　4/4

細　別	規　格	記号	計　　算　　式	単位	小　計	合　計
排水目皿	φ100	手洗い	1	個	1	
		合計		個	1	1
排水目皿	□100×100	足洗い	1	個	1	
		合計		個	1	1

舗装工

細　別	規　格	記号	計　　算　　式	単位	小　計	合　計
全天候ウレタン舗装			64+64	m^2		128
【1.0式当り】						
ポリウレタン舗装	t=9mm		計画平面図より	m^2		128
開粒度アスコン	(13) t=30mm		〃	m^2		128
上層路盤	粒度調整砕石 M-30 t=100mm		〃	m^2		128
下層路盤	砕石 C-40　t=150mm		〃	m^2		128

舗装工

細　別	規　格	記号	計　　算　　式	単位	小　計	合　計
コンクリート舗装			134	m^2	134.0	134
【1.0式当り】						
コンクリート	σck≧18N/mm2 t=100mm		計画平面図より	m^2		134
路　盤	再生砕石 RC-40 t=150mm		〃	m^2		134
パネル数			N＝134/(4.00*4.00)＝8.4≒9パネル			
伸縮目地	杉１等 厚9㎜		4.00*0.10*8.4	m^2		3
ハケ引き仕上げ			(4.00-2*0.05)*(4.00-2*0.05)*8.4	m^2		128
溶接金網	φ6×150×150		(4.00-2*0.10)*(4.00-2*0.10)*8.4	m^2		121

舗装工

細　別	規　格	記号	計　　算　　式	単位	小　計	合　計
平張コンクリート			9.5+0.6	m	10.1	10
			(引き戸門扉西側及びN_N0.1+15付近)			
【1.0式当り】						
コンクリート	σck≧18N/mm2 t=100mm		計画平面図より	m^2		10
路　盤	再生砕石 RC-40　t=150mm		〃	m^2		10

工　　種	舗装工
種　　別	全天候ウレタン舗装

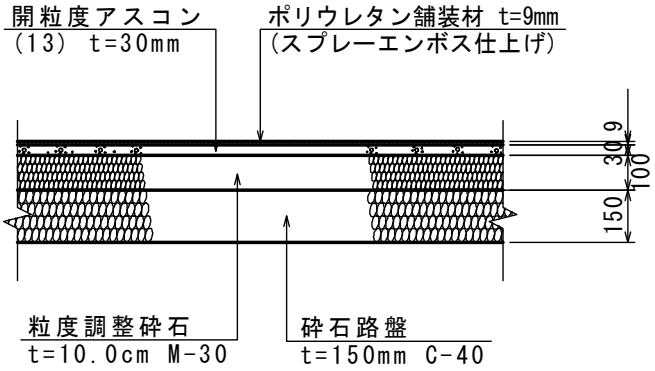

細別・規格	記号	計　　算　　式	単位	合　計
全天候ウレタン舗装			【10.0m^{2}当り数量】	
ポリウレタン舗装		t=9mm スプレーエンボス仕上げ	m^2	10.0
開粒度アスコン		(13) t=30mm	m^2	10.0
上層路盤		粒度調整砕石 M-30 t=100mm	m^2	10.0
下層路盤		砕石 C-40　t=150mm	m^2	10.0

工　　種	舗装工
種　　別	コンクリート舗装

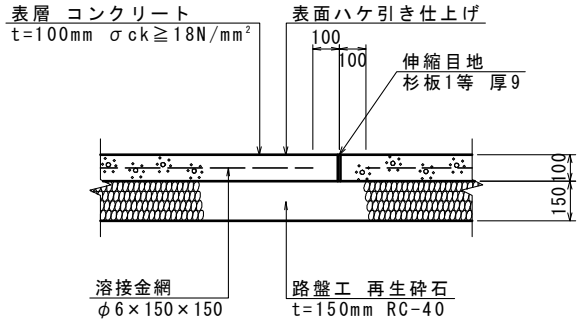

特記事項
1.伸縮目地は、@4.0mとする。
2.端部及び伸縮目地部は、コテ仕上げ(W=5cm)とする。

細別・規格	記号	計　　算　　式	単位	合　計
コンクリート舗装			【10.0m²当り数量】	
コンクリート		σck≧18N/mm2　t=100mm 表面ハケ引き仕上げ	m²	10.0
路　盤		再生砕石 RC-40　t=150mm	m²	10.0

工　　種	舗装工
種　　別	平張コンクリート

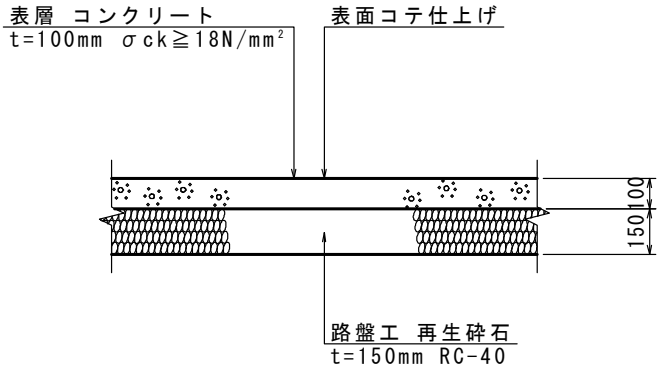

細別・規格	記号	計　　算　　式	単位	合　計
平張コンクリート			【10.0m²当り数量】	
コンクリート		σck≧18N/mm2　t=100mm 表面コテ仕上げ	m²	10.0
路　盤		再生砕石 RC-40　t=150mm	m²	10.0

□数量総括表

工　種	種　目	規　格	単位	数　量	備　考
土工事	切土		m3		
	盛土		m3		
	掘削		m3	290	
	埋戻し		m3	130	
	残土処分		m3	150	287.37-126.67/0.9
	基面整正		m2	960	
排水工事	ｵﾒｶﾞ型側溝 直線部	側溝用安全蓋	m	318.5	
	ｵﾒｶﾞ型側溝 曲線部	側溝用安全蓋	m	250.0	
	集水桝	□450	箇所	2.0	
	排水管	VUφ100	m	185.8	
		VUφ150	m	56.5	
	抜水管	波状管φ50	m	844.0	
舗装止め縁石工	ｳﾚﾀﾝ舗装部	地先境界ﾌﾞﾛｯｸA	m	1,286.7	
	ｶﾗｰ舗装部	地先境界ﾌﾞﾛｯｸA	m	21.6	
ｳﾚﾀﾝ端部処理	ｳﾚﾀﾝ端部処理	縁石部	m	1,879.3	
		Ω型側溝部	m	565.7	

□数量総括表

工　種	種　目	規　格	単位		備　考
舗装工 全天候舗装	アスコン舗装 ｳﾚﾀﾝ　t＝9部	開粒度AS 41、40 砕石路盤　100、150	m2	2,266.6	
	アスコン舗装 ｳﾚﾀﾝ　t＝9ｽﾑｰｽ部	開粒度AS 41、40 砕石路盤　100、150	m2	43.0	
	アスコン舗装 ｳﾚﾀﾝ　t＝13部	開粒度AS 37、40 砕石路盤　100、150	m2	4,936.9	
	アスコン舗装 ｳﾚﾀﾝ　t＝15部	開粒度AS 35、40 砕石路盤　100、150	m2	2,130.6	
	アスコン舗装 ｳﾚﾀﾝ　t＝18部	開粒度AS 32、40 砕石路盤　100、150	m2	721.1	
	アスコン舗装 ｳﾚﾀﾝ　t＝9部	開粒度AS 30、40 砕石路盤　150	m2	648.3	外周部
	全天候ｳﾚﾀﾝ舗装	ｳﾚﾀﾝ　t＝9mm ｽﾌﾟﾚｰｴﾝﾎﾞｽ仕上げ	m2	2,295.3	
	全天候ｳﾚﾀﾝ舗装	ｳﾚﾀﾝ　t＝9mm ｽﾑｰｽ仕上げ	m2	43.0	
	全天候ｳﾚﾀﾝ舗装	ｳﾚﾀﾝ　t＝13mm ｽﾌﾟﾚｰｴﾝﾎﾞｽ仕上げ	m2	5,116.2	円形側溝天端を含む 108.6m2
	全天候ｳﾚﾀﾝ舗装	ｳﾚﾀﾝ　t＝15mm ｽﾌﾟﾚｰｴﾝﾎﾞｽ仕上げ	m2	2,147.1	
	全天候ｳﾚﾀﾝ舗装	ｳﾚﾀﾝ　t＝18mm ｽﾌﾟﾚｰｴﾝﾎﾞｽ仕上げ	m2	766.9	円形側溝天端を含む 12.5m2
	全天候ｳﾚﾀﾝ舗装	ｳﾚﾀﾝ　t＝25mm ｽﾌﾟﾚｰｴﾝﾎﾞｽ仕上げ	m2	19.4	
	全天候ｳﾚﾀﾝ舗装	ｳﾚﾀﾝ　t＝9mm ｽﾌﾟﾚｰｴﾝﾎﾞｽ仕上げ	m2	687.3	外周部
ｶﾗｰ舗装	カラー舗装	密粒、粗粒AS 40、40 砕石路盤　150	m2	144.9	
緑色ｽｸﾘｰﾆﾝｸﾞｽ舗装	砲丸落下域	緑色ｽｸﾘｰﾆﾝｸﾞｽ 80、110 砕石路盤　150	m2	160.6	
天然芝舗装	ﾃｨﾌﾄﾝネット芝	路盤（火山砂利） t＝100	m2	9,881.4	床土と芝は別途工事
ｺﾝｸﾘｰﾄ舗装	棒高跳び支柱台置き場	ｺﾝｸﾘｰﾄ金ゴテ押え t＝150+150	箇所	2.0	4.5m2/箇所 計　9.0m2
競技施設工	中心石・礎石	御影石 真鍮板	箇所	4.0	
	角石・標石	真鍮板	箇所	16.0	
	内圏縁石	ﾄﾗｯｸ直線部 ｽﾃﾝﾚｽ製	m	160.0	
	内圏縁石	ﾄﾗｯｸ直線部 ｽﾃﾝﾚｽ製	m	238.0	

□数量総括表

工　種	種　目	規　格	単位		備　考
	内圏縁石	障害走部 ｽﾃﾝﾚｽ製	m	26.7	
	ﾌｨﾆｯｼｭﾎﾟｽﾄ	ｽﾃﾝﾚｽ製ﾎﾞｯｸｽ	組	1.0	
	砂場	8.0*5.55 暗渠管含む	箇所	2.0	
	踏切板ﾎﾞｯｸｽ	ｽﾃﾝﾚｽ製ﾎﾞｯｸｽ SUS、蓋共	箇所	24.0	ｳﾚﾀﾝ工共
	棒高跳び突き箱	ｽﾃﾝﾚｽ製ﾎﾞｯｸｽ	箇所	4.0	ｳﾚﾀﾝ工共
	棒高跳び 支柱台置き場	ｺﾝｸﾘｰﾄ舗装	箇所		ｺﾝｸﾘｰﾄ舗装で計上
	砲丸ｻｰｸﾙ	ｽﾃﾝﾚｽ製ｻｰｸﾙ 足止め材	箇所	1.0	ｳﾚﾀﾝ蓋共
	落下域構造物 U型側溝	U型側溝 舗装止め縁石	式	1.0	舗装は除く
	兼用ｻｰｸﾙ	ｽﾃﾝﾚｽ製ｻｰｸﾙ ﾄﾞｰﾅﾂ板	箇所	2.0	ｳﾚﾀﾝ蓋共
	障害池	本体 U型側溝	式	1.0	ｳﾚﾀﾝ工は除く
	ﾗｸﾞﾋﾞｰｺﾞｰﾙ		対	1.0	
	ﾚｰﾝﾏｰｷﾝｸﾞ	ﾍﾟｲﾝﾄ ﾗｲﾝ、白、幅50mm	m	5,512.8	
		ﾍﾟｲﾝﾄ ﾗｲﾝ、青、幅50mm	m	9.3	
		ﾍﾟｲﾝﾄ ﾗｲﾝ、緑、幅50mm	m	16.6	
		ﾍﾟｲﾝﾄ ﾏｰｸ、文字、白	m2	5.09	
		ﾍﾟｲﾝﾄ ﾏｰｸ、　　黒	m2	0.32	
		ﾍﾟｲﾝﾄ ﾏｰｸ、文字、黄緑	m2	0.24	
		ﾍﾟｲﾝﾄ ﾏｰｸ、文字、青	m2	0.25	
		ﾍﾟｲﾝﾄ ﾏｰｸ、文字、黄	m2	0.69	
		ﾍﾟｲﾝﾄ ﾏｰｸ、　　緑	m2	12.89	
	標識ﾀｲﾙ	ｽﾃﾝﾚｽ製 トラック関係	枚	574	
		ｽﾃﾝﾚｽ製 投擲角度用	枚	8	
		皿ネジ 300Hポイント	箇所	43	

延　長　調　書

NO.

工　種	種　別	規　格	算　式	単位	数　量
排水	Ω型側溝	直線部	21.2+35.4+22.2+22.2+35.4+21.2+58.6+102.3＝	m	318.5
		曲線部	14.4+24.5+37.3+24.5+14.4+14.4+24.5+37.3+24.5+		
			14.4+19.8＝	m	250.0
	VU管	φ100	15.5+9.0+15.5+7.9+16.0+12.2+33.0+11.4+32.0+		
			10.5+6.0+3.5+10.4+2.9＝	m	185.8
		φ150	11.4+10.2+10.4+9.4+15.1＝	m	56.5
	抜水管	φ50	24.4+25.6+38.6+37.0+25.6+24.4+14.3+15.0+21.2+21.4+		
			35.9+35.4+22.4+22.2+15.0+14.3+25.6+24.4+38.6+37.0+		
			24.4+25.6+15.0+14.3+22.4+22.2+35.4+35.9+21.2+21.4+		
			14.3+15.0+58.6＝	m	844.0
舗装止め縁石	ｳﾚﾀﾝ舗装部	地先境界ﾌﾞﾛｯｸA	342.1+42.7+108.7+104.6+27.1+187.0+52.0+66.1+		
			186.6+169.8＝	m	1,286.7
	ｶﾗｰ舗装部	地先境界ﾌﾞﾛｯｸA	3.3+7.4+7.6+3.3＝	m	21.6
ｳﾚﾀﾝ端部処理	縁石部		342.1+42.7+108.7+104.6+6.0+27.1+29.2+29.2+48.0+		
			14.0+60.0+52.0+14.0+14.0+66.1+205.7+186.6+356.5+		
			169.8+1.5+1.5=	m	1,879.3
	Ω型側溝部		385.3+58.3+122.1＝	m	565.7

構造物土工集計表

工　　種	種　　別	数量	単位	床掘(㎥)		埋戻(㎥)		基面整正(㎡)				
排水工	U型側溝 B300		m									
	現場打ち側溝 W300		m									
	オメガ型側溝 直線部	318.5	10 m	2.21	70.39	1.19	37.90	5.30	168.81			
	オメガ型側溝 曲線部	250.0	10 m	2.21	55.25	1.19	29.75	5.30	132.50			
	集水桝 □450	2.0	10 箇所	26.95	5.39	21.76	4.35	7.23	1.45			
	暗渠　支線 φ100		m									
	暗渠　幹線 φ150		m									
	排水管 VUφ100	185.8	10 m	2.06	38.27	0.33	6.13	0.00	0.00			
	VUφ150	56.5	10 m	2.61	14.75	0.61	3.45	0.00	0.00			
	無孔管 φ100		m									
舗装止め縁石	地先境界ﾌﾞﾛｯｸ ｳﾚﾀﾝ舗装部	1286.7	10 m	0.28	36.03	0.16	20.59	3.50	450.35			
	ｶﾗｰ舗装部	21.6	10 m	0.64	1.38	0.38	0.82	3.50	7.56			
競技施設	中心石・礎石	4.0	10 箇所	3.50	1.40	2.97	1.19	2.50	1.00			
	ﾌｨﾆｯｼｭﾎﾟｽﾄ	1.0	1 組	2.08	2.08	1.77	1.77	0.91	0.91			
	砂場	2.0	1 箇所	17.51	35.02	2.45	4.90	49.12	98.24			
	踏切板	24.0	10 箇所	0.00	0.00	0.00	0.00	10.22	24.53			
		小計			259.96		110.85		885.35			

構造物土工集計表

工　　種	種　　別	数量	単位	床掘(㎥)		埋戻(㎥)		基面整正(㎡)				
競技施設	突き箱	4.0	10 箇所	8.76	3.50	6.21	2.48	12.76	5.10			
	支柱台置き場 (ｺﾝｸﾘｰﾄ舗装)	2.0	10 箇所	0.00	0.00	0.00	0.00	50.60	10.12			
	砲丸ｻｰｸﾙ	1.0	10 箇所	10.19	1.02	4.64	0.46	50.45	5.05			
	落下域構造物 側溝	1.0	1 式	0.30	0.30	0.16	0.16	4.50	4.50			
	落下域構造物 舗装止め	1.0	1 式	0.41	0.41	0.21	0.21	13.57	13.57			
	兼用ｻｰｸﾙ	2.0	10 箇所	12.47	2.49	5.21	1.04	66.02	13.20			
	障害池 本体	1.0	1 式	9.05	9.05	2.79	2.79	22.34	22.34			
	ﾗｸﾞﾋﾞｰｺﾞｰﾙ	1.0	1 対	10.64	10.64	8.68	8.68	2.89	2.89			
		小計 合計			27.41 287.37		15.82 126.67		76.77 962.12			

名　称：　Ω型側溝（直線部）　10　m　当り

根　拠　図

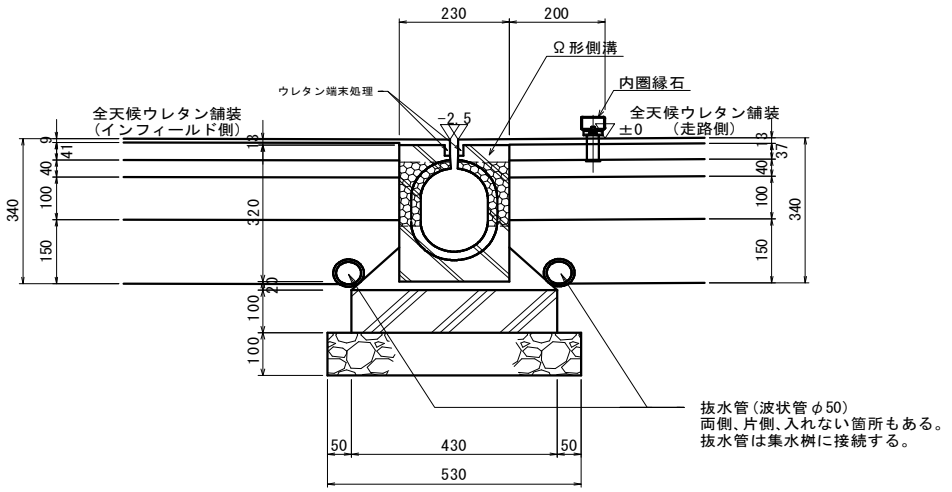

工　種	計　算　式	単位	数　量	備　考
基礎砕石 再生砕石, t=100	０．５３＊１０＝	m2	5.30	
型枠	０．１＊２＊１０＝	m2	2.00	
ｺﾝｸﾘｰﾄ 18-8-25	０．４３＊０．１＊１０＝	m3	0.43	
モルタル 空練り　1：3	（０．１＾２＋０．２３＊０．０２）＊１０＝	m3	0.15	
側溝用安全蓋 透水型、L=1000	１０＝	本	10.00	
天端ｳﾚﾀﾝ		m2		別途計上
ｳﾚﾀﾝ端末処理		m		別途計上
床掘り	１．０３＊０．２１５＊１０＝	m3	2.21	
埋め戻し	２．２１－１．０２＝	m3	1.19	
残土処分	（０．５３＊０．１＋０．４３＊０．１１５）＊１０＝	m3	1.02	
基面整正	０．５３＊１０＝	m2	5.30	

名　称：　Ω型側溝（曲線部）　10　m　当り

根　拠　図

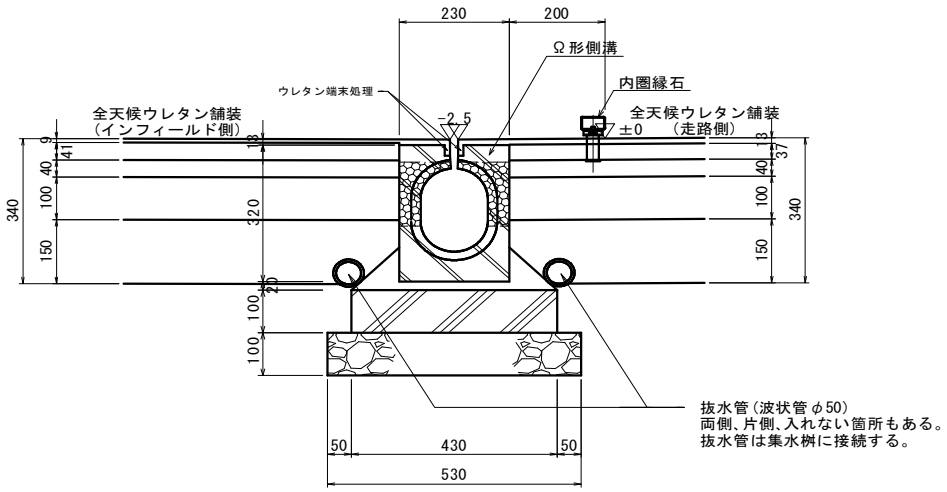

工　種	計　算　式	単位	数　量	備　考
基礎砕石 再生砕石, t=100	０．５３＊１０＝	m2	5.30	
型枠	０．１＊２＊１０＝	m2	2.00	
ｺﾝｸﾘｰﾄ 18-8-25	０．４３＊０．１＊１０＝	m3	0.43	
モルタル 空練り　1：3	（０．１＾２＋０．２３＊０．０２）＊１０＝	m3	0.15	
側溝用安全蓋 透水型、L=600	１６．６＝	本	16.60	
天端ｳﾚﾀﾝ		m2		別途計上
ｳﾚﾀﾝ端末処理		m		別途計上
床掘り	１．０３＊０．２１５＊１０＝	m3	2.21	
埋め戻し	２．２１－１．０２＝	m3	1.19	
残土処分	（０．５３＊０．１＋０．４３＊０．１１５）＊１０＝	m3	1.02	
基面整正	０．５３＊１０＝	m2	5.30	

名　称：　集水桝（□450）　10　箇所　当り

根　拠　図

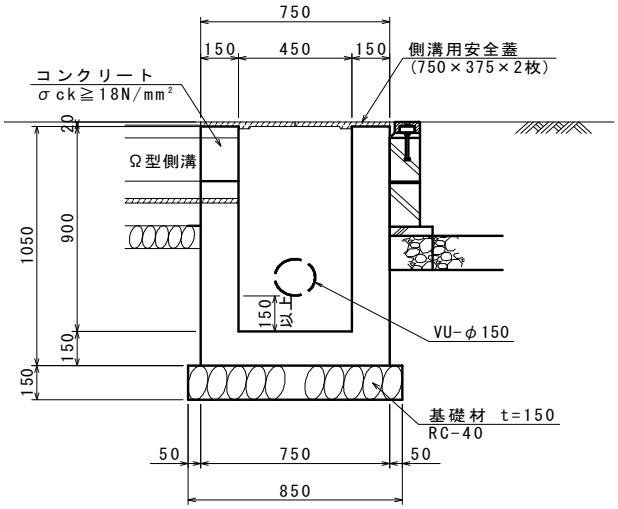

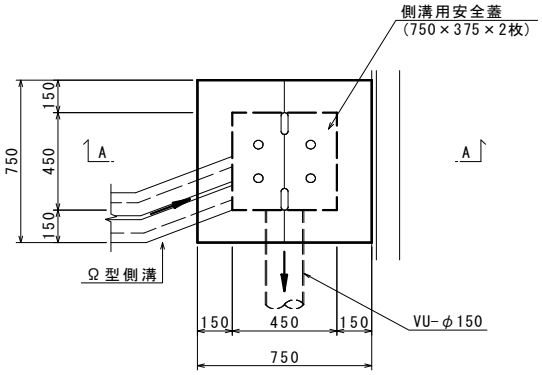

工　種	計　算　式	単位	数　量	備　考
基礎砕石 再生砕石,t=150	０．８５^２＊１０＝	m2	7.23	
型枠	（０．７５＋０．４５）＊４＊１．０５＊１０＝	m2	50.40	
ｺﾝｸﾘｰﾄ 18-8-25	（０．７５^２＊１．０５－０．４５^２＊０．９０）＊１０＝	m3	4.084	
蓋 側溝用安全蓋　桝450用	１０＝	組	10.00	2枚/組
床掘り	１．７５^２＊０．８８＊１０＝	m3	26.95	
埋め戻し	２６．９５－５．１９＝	m3	21.76	
残土処分	（０．８５^２＊０．１５＋０．７５^２＊０．７３）＊１０＝	m3	5.19	
基面整正	０．８５^２＊１０＝	m2	7.23	

名　称：　排水管(VUφ100)　10　m　当り

根　拠　図

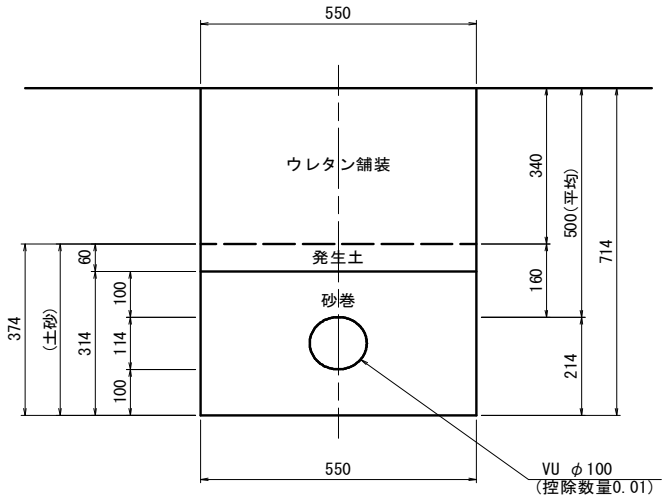

工　種	計　算　式	単位	数　量	備　考
砂巻	（０．５５＊０．３１４－０．０１）＊１０＝	m3	1.63	
床掘り	（０．５５＊０．３７４）＊１０＝	m3	2.06	
埋め戻し	（０．５５＊０．０６）＊１０＝	m3	0.33	
残土処分	２．０６－０．３３＝	m3	1.73	

名　称：　排水管(VUφ150)　10　m　当り

根　拠　図

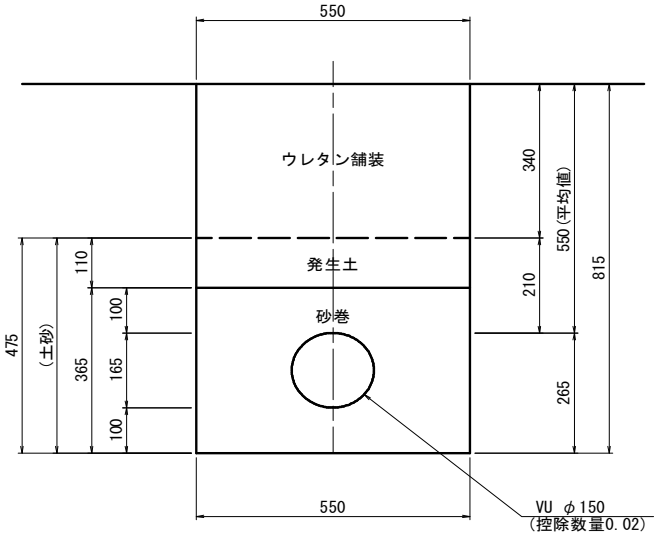

工　種	計　算　式	単位	数　量	備　考
砂巻	（０．５５＊０．３６５－０．０２）＊１０＝	m3	1.81	
床掘り	（０．５５＊０．４７５）＊１０＝	m3	2.61	
埋め戻し	（０．５５＊０．１１）＊１０＝	m3	0.61	
残土処分	２．６１－０．６１＝	m3	2.00	

名　称：　　抜水管　　10　　m　　当り

根　拠　図

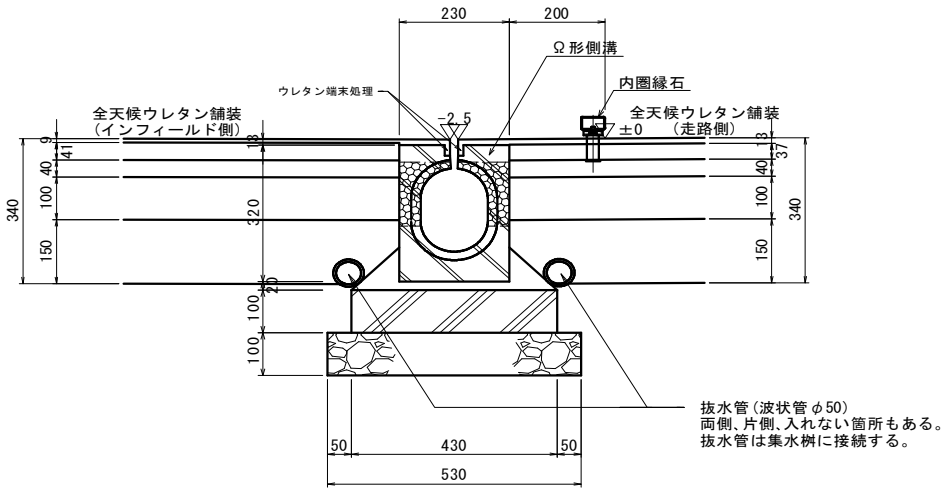

工　種	計　算　式	単位	数　量	備　考
抜水管 波状管　呼称50	１０＝	m	10.00	計算は １本当たり

名　称：　舗装止め縁石（ｳﾚﾀﾝ部）　10　ｍ　当り

根　拠　図

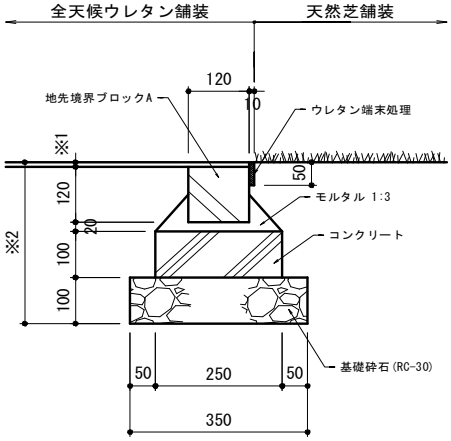

寸法表

	※1	※2
9mm	9mm	349mm
13mm	13mm	353mm
15mm	15mm	355mm
18mm	18mm	358mm
平均値		353mm

工　種	計　算　式	単位	数　量	備　考
基礎砕石 再生砕石,t=100	０．３５＊１０＝	m2	3.50	
型枠	０．１＊２＊１０＝	m2	2.00	
コンクリート 18-8-25	０．２５＊０．１＊１０＝	m3	0.25	
モルタル 空練り　1：3	（０．０６５＾２＋０．１２＊０．０２）＊１０＝	m3	0.07	
地先境界ﾌﾞﾛｯｸ 120*120*600	１６．５＝	本	16.50	
天端ｳﾚﾀﾝ		m2		別途計上
ｳﾚﾀﾝ端末処理		m		別途計上
床掘り	（０．０１３＋０．０５３）／２＊０．８５＊１０＝	m3	0.28	
埋め戻し	０．２８－０．１２＝	m3	0.16	
残土処分	（０．０１３＋０．０５３）／２＊０．３５＊１０＝	m3	0.12	
基面整正	０．３５＊１０＝	m2	3.50	

名　称：　舗装止（ｶﾗｰ舗装部）　10　ｍ　当り

根　拠　図

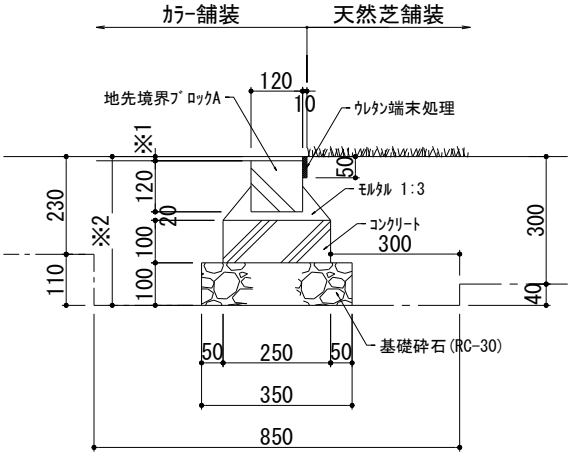

寸法表

	※1	※2
9mm	9mm	349mm
13mm	13mm	353mm
15mm	15mm	355mm
18mm	18mm	358mm
ｶﾗｰ舗装	0mm	340mm

工　種	計　算　式	単位	数　量	備　考
基礎砕石 再生砕石,t=100	０．３５＊１０＝	m2	3.50	
型枠	０．１＊２＊１０＝	m2	2.00	
コンクリート 18-8-25	０．２５＊０．１＊１０＝	m3	0.25	
モルタル 空練り　1：3	（０．０６５＾２＋０．１２＊０．０２）＊１０＝	m3	0.07	
地先境界ﾌﾞﾛｯｸ 120*120*600	１６．５＝	本	16.50	
床掘り	（０．１１＋０．０４）／２＊０．８５＊１０＝	m3	0.64	
埋め戻し	０．６４－０．２６＝	m3	0.38	
残土処分	（０．１１＋０．０４）／２＊０．３５＊１０＝	m3	0.26	
基面整正	０．３５＊１０＝	m2	3.50	

名　称：　アスファルト舗装（ｳﾚﾀﾝ9mm部）　100　m2　当り

根　拠　図

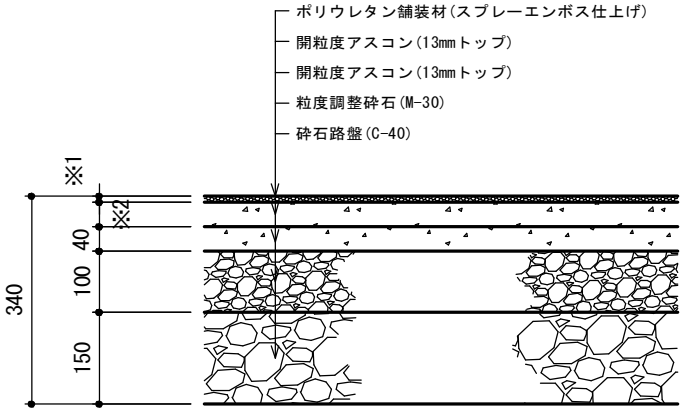

寸法表

	※1	※2
9mm	9mm	41mm
13mm	13mm	37mm
15mm	15mm	35mm
18mm	18mm	32mm

注　9mmはスムース仕上げ有り

工　種	計　算　式	単位	数　量	備　考
路床工	１００＝	m2	100.00	
下層路盤工 C-40	１００＝	m2	100.00	
上層路盤工 M-30	１００＝	m2	100.00	
下層基盤工 開粒度As t=40、13mmﾄｯﾌﾟ	１００＝	m2	100.00	
上層基盤工 開粒度As t=41、13mmﾄｯﾌﾟ	１００＝	m2	100.00	
ｳﾚﾀﾝ舗装 t=9 ｽﾌﾟﾚｰｴﾝﾎﾞｽ仕上げ	―	m2		別途計上

名　称：　　アスファルト舗装（ｳﾚﾀﾝ9mmｽﾑｰｽ部）　100　m2　当り

根　拠　図

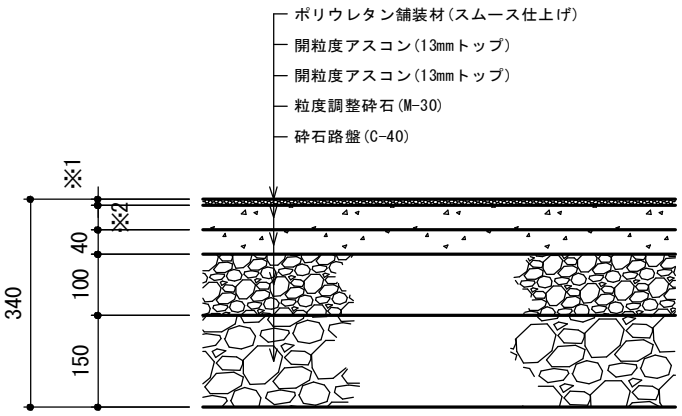

寸法表

	※1	※2
9mm	9mm	41mm
13mm	13mm	37mm
15mm	15mm	35mm
18mm	18mm	32mm

注　9mmはスムース仕上げ有り

工　種	計　算　式	単位	数　量	備　考
路床工	１００＝	m2	100.00	
下層路盤工 C-40	１００＝	m2	100.00	
上層路盤工 M-30	１００＝	m2	100.00	
下層基盤工 開粒度As t=40、13mmﾄｯﾌﾟ	１００＝	m2	100.00	
上層基盤工 開粒度As t=41、13mmﾄｯﾌﾟ	１００＝	m2	100.00	
ｳﾚﾀﾝ舗装 t=9 ｽﾑｰｽ仕上げ	－	m2		別途計上

名　称：　アスファルト舗装（ｳﾚﾀﾝ13mm部）　100　m2　当り

根　拠　図

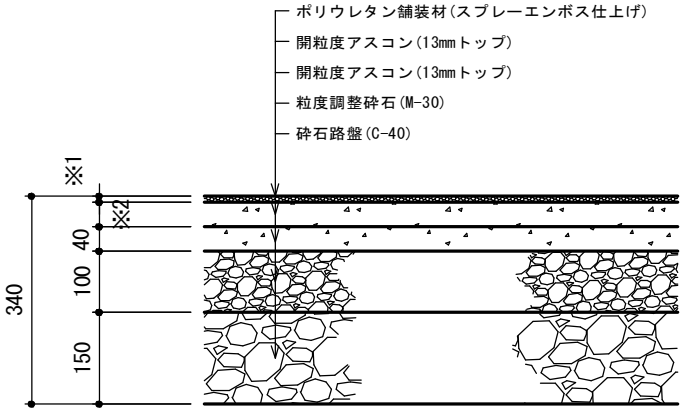

寸法表

	※1	※2
9mm	9mm	41mm
13mm	13mm	37mm
15mm	15mm	35mm
18mm	18mm	32mm

注　9mmはスムース仕上げ有り

工　種	計　算　式	単位	数　量	備　考
路床工	１００＝	m2	100.00	
下層路盤工 C-40	１００＝	m2	100.00	
上層路盤工 M-30	１００＝	m2	100.00	
下層基盤工 開粒度As t=40、13mmﾄｯﾌﾟ	１００＝	m2	100.00	
上層基盤工 開粒度As t=37、13mmﾄｯﾌﾟ	１００＝	m2	100.00	
ｳﾚﾀﾝ舗装 t=13 ｽﾌﾟﾚｰｴﾝﾎﾞｽ仕上げ	－	m2		別途計上

名　称：　アスファルト舗装（ｳﾚﾀﾝ15mm部）　100　m2　当り

根　拠　図

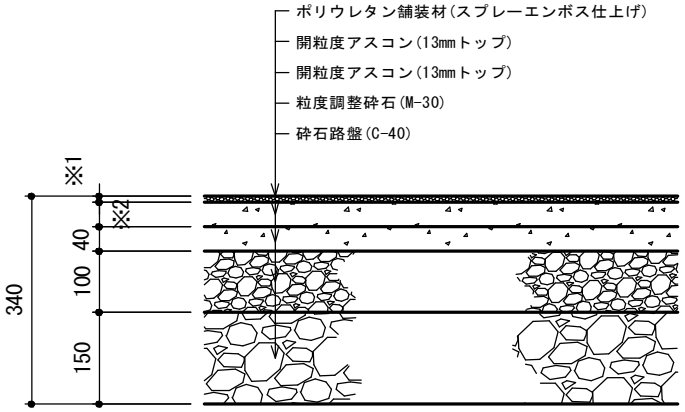

寸法表

	※1	※2
9mm	9mm	41mm
13mm	13mm	37mm
15mm	15mm	35mm
18mm	18mm	32mm

注　9mmはスムース仕上げ有り

工　種	計　算　式	単位	数　量	備　考
路床工	１００＝	m2	100.00	
下層路盤工 C-40	１００＝	m2	100.00	
上層路盤工 M-30	１００＝	m2	100.00	
下層基盤工 開粒度As t=40、13mmﾄｯﾌﾟ	１００＝	m2	100.00	
上層基盤工 開粒度As t=35、13mmﾄｯﾌﾟ	１００＝	m2	100.00	
ｳﾚﾀﾝ舗装 t=15 ｽﾌﾟﾚｰｴﾝﾎﾞｽ仕上げ	－	m2		別途計上

名　称：　　アスファルト舗装（ｳﾚﾀﾝ18mm部）　　100　m2　当り

根　拠　図

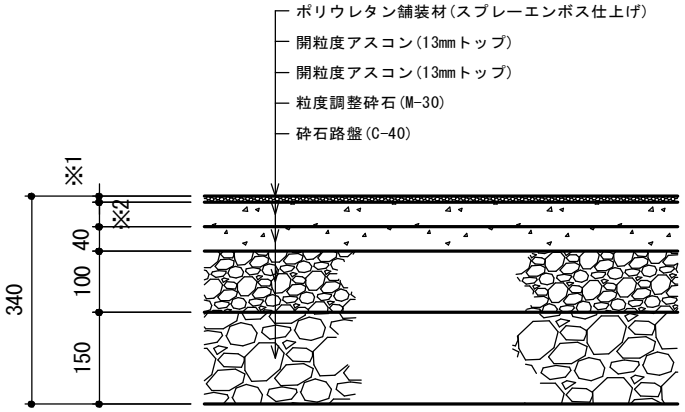

寸法表

	※1	※2
9mm	9mm	41mm
13mm	13mm	37mm
15mm	15mm	35mm
18mm	18mm	32mm

注　9mmはスムース仕上げ有り

工　種	計　算　式	単位	数　量	備　考
路床工	１００＝	m2	100.00	
下層路盤工 C-40	１００＝	m2	100.00	
上層路盤工 M-30	１００＝	m2	100.00	
下層基盤工 開粒度As t=40、13mmﾄｯﾌﾟ	１００＝	m2	100.00	
上層基盤工 開粒度As t=32、13mmﾄｯﾌﾟ	１００＝	m2	100.00	
ｳﾚﾀﾝ舗装 t=18 ｽﾌﾟﾚｰｴﾝﾎﾞｽ仕上げ	－	m2		別途計上

名　称：　全天候舗装（外周部）　100　m2　当り

根　拠　図

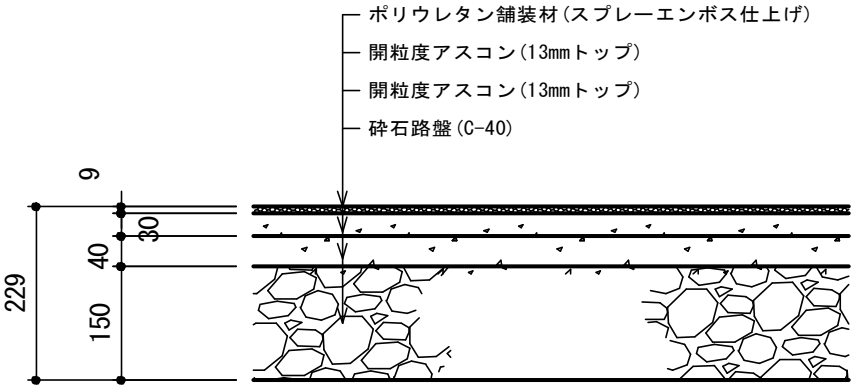

工　種	計　算　式	単位	数　量	備　考
路床工	１００＝	m2	100.00	
路盤工 C-40	１００＝	m2	100.00	
下層基盤工 開粒度AS　13mmﾄｯﾌﾟ	１００＝	m2	100.00	
上層基盤工 開粒度AS　13mmﾄｯﾌﾟ	１００＝	m2	100.00	
ｳﾚﾀﾝ舗装 t=9 ｽﾌﾟﾚｰｴﾝﾎﾞｽ仕上げ	１００＝	m2	100.00	

名　称：　ウレタン舗装　9mm　100　m2　当り

根　拠　図

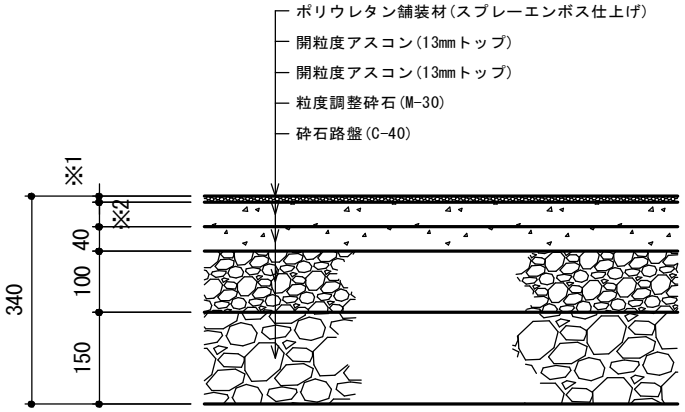

寸法表

	※1	※2
9mm	9mm	41mm
13mm	13mm	37mm
15mm	15mm	35mm
18mm	18mm	32mm

注　9mmはスムース仕上げ有り

工　種	計　算　式	単位	数　量	備　考
路床工	―	m2		別途計上
下層路盤工 C-40	―	m2		別途計上
上層路盤工 M-30	―	m2		別途計上
下層基盤工 開粒度As t=40、13mmﾄｯﾌﾟ	―	m2		別途計上
上層基盤工 開粒度As t=41、13mmﾄｯﾌﾟ	―	m2		別途計上
ｳﾚﾀﾝ舗装 t=9 ｽﾌﾟﾚｰｴﾝﾎﾞｽ仕上げ	１００＝	m2	100.00	

名　称：　ウレタン舗装　9mm　(ｽﾑｰｽ)　100　m2　当り

根　拠　図

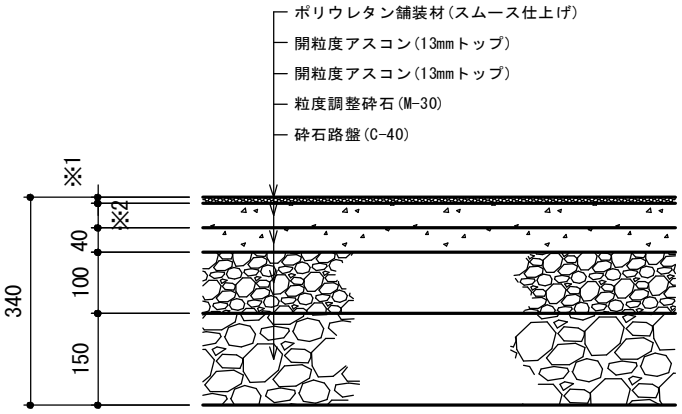

寸法表

	※1	※2
9mm	9mm	41mm
13mm	13mm	37mm
15mm	15mm	35mm
18mm	18mm	32mm

注　9mmはスムース仕上げ有り

工　種	計　算　式	単位	数　量	備　考
路床工	―	m2		別途計上
下層路盤工 C-40	―	m2		別途計上
上層路盤工 M-30	―	m2		別途計上
下層基盤工 開粒度As t=40、13mmﾄｯﾌﾟ	―	m2		別途計上
上層基盤工 開粒度As t=41、13mmﾄｯﾌﾟ	―	m2		別途計上
ｳﾚﾀﾝ舗装 t=9 ｽﾑｰｽ仕上げ	１００＝	m2	100.00	

名　称：　ウレタン舗装　13mm　100　m2　当り

根　拠　図

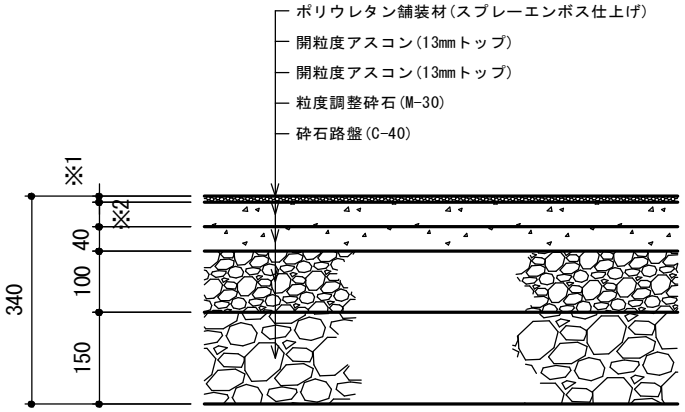

寸法表

	※1	※2
9mm	9mm	41mm
13mm	13mm	37mm
15mm	15mm	35mm
18mm	18mm	32mm

注　9mmはスムース仕上げ有り

工　種	計　算　式	単位	数　量	備　考
路床工	―	m2		別途計上
下層路盤工 C-40	―	m2		別途計上
上層路盤工 M-30	―	m2		別途計上
下層基盤工 開粒度As t=40、13mmﾄｯﾌﾟ	―	m2		別途計上
上層基盤工 開粒度As t=37、13mmﾄｯﾌﾟ	―	m2		別途計上
ｳﾚﾀﾝ舗装 t=13 ｽﾌﾟﾚｰｴﾝﾎﾞｽ仕上げ	１００＝	m2	100.00	

名　称：　ウレタン舗装　15mm　100　m2　当り

根　拠　図

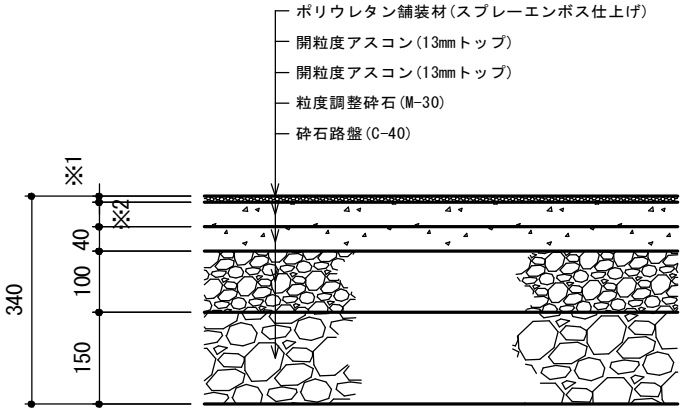

寸法表

	※1	※2
9mm	9mm	41mm
13mm	13mm	37mm
15mm	15mm	35mm
18mm	18mm	32mm

注　9mmはスムース仕上げ有り

工　種	計　算　式	単位	数　量	備　考
路床工	―	m2		別途計上
下層路盤工 C-40	―	m2		別途計上
上層路盤工 M-30	―	m2		別途計上
下層基盤工 開粒度As t=40、13mmﾄｯﾌﾟ	―	m2		別途計上
上層基盤工 開粒度As t=35、13mmﾄｯﾌﾟ	―	m2		別途計上
ｳﾚﾀﾝ舗装 t=15 ｽﾌﾟﾚｰｴﾝﾎﾞｽ仕上げ	１００＝	m2	100.00	

名　称：　ウレタン舗装　18mm　100　m2　当り

根　拠　図

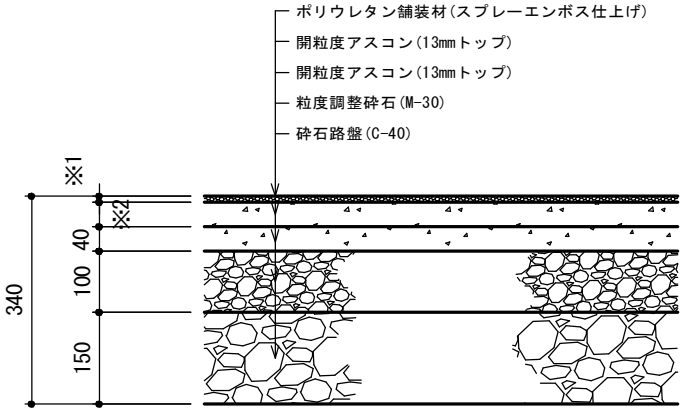

寸法表

	※1	※2
9mm	9mm	41mm
13mm	13mm	37mm
15mm	15mm	35mm
18mm	18mm	32mm

注　9mmはスムース仕上げ有り

工　種	計　算　式	単位	数　量	備　考
路床工	―	m2		別途計上
下層路盤工 C-40	―	m2		別途計上
上層路盤工 M-30	―	m2		別途計上
下層基盤工 開粒度As t=40、13mmﾄｯﾌﾟ	―	m2		別途計上
上層基盤工 開粒度As t=32、13mmﾄｯﾌﾟ	―	m2		別途計上
ｳﾚﾀﾝ舗装 t=18 ｽﾌﾟﾚｰｴﾝﾎﾞｽ仕上げ	１００＝	m2	100.00	

名　称：　カラー舗装（ｶﾗｰ塗布）　100　m2　当り

根　拠　図

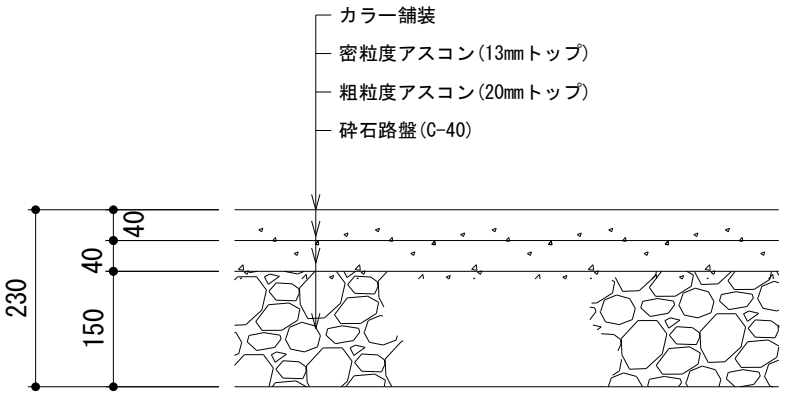

工　種	計　算　式	単位	数　量	備　考
路床工	１００＝	m2	100.00	
路盤工 C-40	１００＝	m2	100.00	
下層基盤工 粗粒度AS、20mmﾄｯﾌﾟ	１００＝	m2	100.00	
上層基盤工 密粒度AS、13mmﾄｯﾌﾟ	１００＝	m2	100.00	
表層工 ｱｸﾘﾙ系塗布材	１００＝	m2	100.00	

名　称：　砲丸落下域舗装　100　m2　当り

根　拠　図

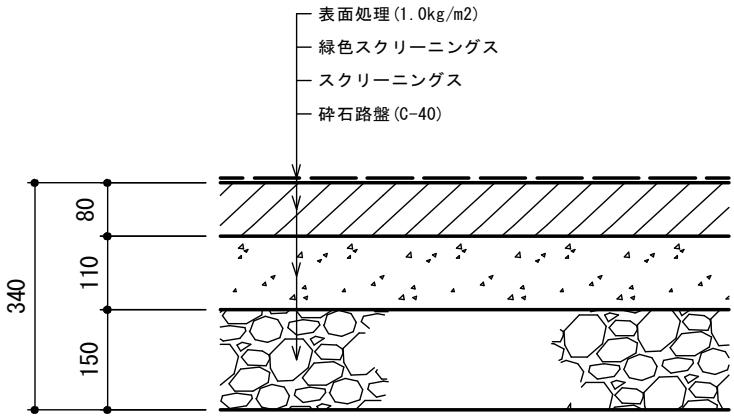

工　種	計　算　式	単位	数　量	備　考
路床工	１００＝	m2	100.00	
路盤工 C-40	１００＝	m2	100.00	
中層工 ｽｸﾘｰﾆﾝｸﾞｽ	１００＝	m2	100.00	
表層工	１００＝	m2	100.00	
表面処理材	１．０＊１００＝	kg	100.00	

名　称：　芝生舗装　100　m2　当り

根　拠　図

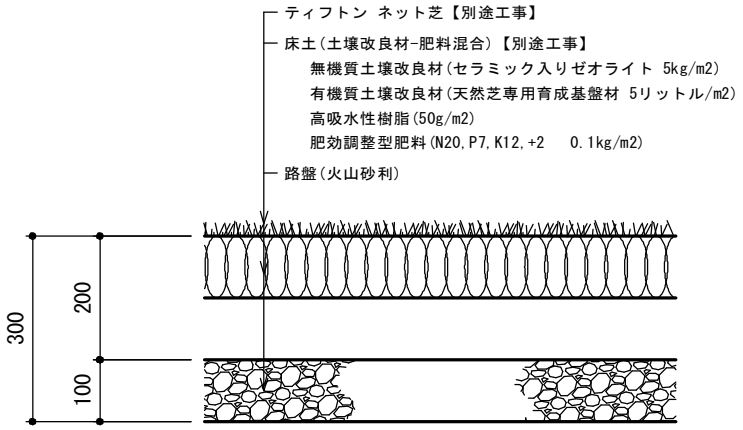

工　種	計　算　式	単位	数　量	備　考
路床工	１００＝	m2	100.00	
路盤工 火山砂利　0～40	１００＝	m2	100.00	
床土 砂,改良材混合共	１００＝	m2	100.00	別途工事
無機質改良材 ｾﾗﾐｯｸ入りｾﾞｵﾗｲﾄ	５＊１００＝	kg	500.00	別途工事
有機質改良材 天然芝専用育成基盤材	５＊１００＝	L	500.00	別途工事
高吸水性樹脂	５０＊１００／１０００＝	Kg	5.00	別途工事
肥効調整型肥料 N20,P7,K12,+2	０．１＊１００＝	Kg	10.00	別途工事
芝 ﾃｨﾌﾄﾝ　ﾈｯﾄ芝	１００＝	m2	100.00	別途工事

名　称：　ｺﾝｸﾘｰﾄ舗装（支柱台置き場）　10　箇所　当り

根　拠　図

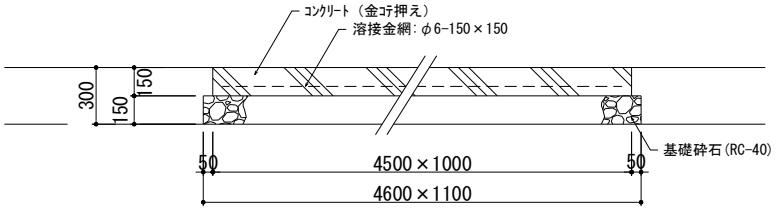

工　種	計　算　式	単位	数　量	備　考
基礎砕石 再生砕石,t=150	４．６＊１．１＊１０＝	m2	50.60	
型枠	（４．５＋１．０）＊２＊０．１５＊１０＝	m2	16.50	
ｺﾝｸﾘｰﾄ 21-8-25	４．５＊１．０＊０．１５＊１０＝	m3	6.75	
溶接金網 φ6-150*150	４．４＊０．９＊１０＝	m2	39.60	
金ゴテ押え	４．５＊１．０＊１０＝	m2	45.00	
床掘り	－	m3		
埋め戻し	－	m3		
残土処分	－	m3		
基面整正	４．６＊１．１＊１０＝	m2	50.60	

名　称：　中心石・礎石　10　箇所　当り

根　拠　図

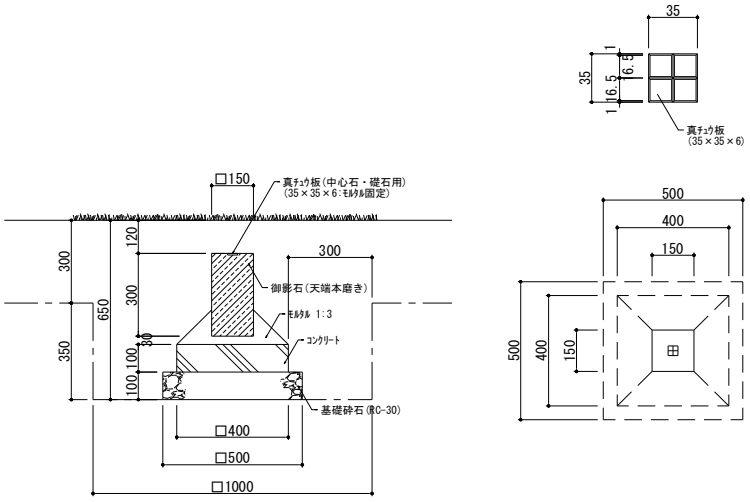

工　種	計　算　式	単位	数　量	備　考
基礎砕石 再生砕石,t=100	０．５＾２＊１０＝	m2	2.50	
型枠	０．４＊４＊０．１＊１０＝	m2	1.60	
コンクリート 18-8-25	０．４＾２＊０．１＊１０＝	m3	0.16	
モルタル 空練り　1：3	（０．４＾２＋０．１５＾２）／２＊０．１２５－ ０．１５＾２＊０．０９５）＊１０＝	m3	0.09	
御影石 150*150*300	１０＝	個	10.00	
真鍮板 35*35*6	１０＝	個	10.00	
床掘り	１．０＾２＊０．３５＊１０＝	m3	3.50	
埋め戻し	３．５０－０．５３＝	m3	2.97	
残土処分	（０．５＾２＊０．１＋０．４＾２＊０．１＋ （０．４＾２＋０．１５＾２）／２＊０．１２５＋ ０．１５＾２＊０．０２５）＊１０＝	m3	0.53	
基面整正	０．５＾２＊１０＝	m2	2.50	

名　称：　角石・標石　10　箇所　当り

根　拠　図

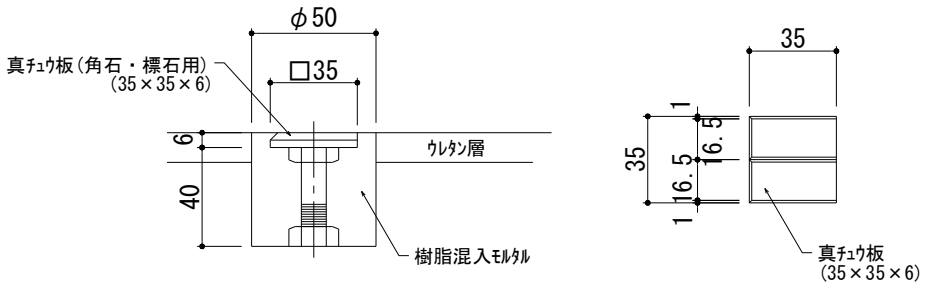

工　種	計　算　式	単位	数　量	備　考
角石・標石 真ﾁｭｳ板	１０＝	個	10.00	
コア抜き φ50	１０＝	個	10.00	
樹脂ﾓﾙﾀﾙ	（０．０５／２）＾２＊３．１４＊０．０４６＊１０＝	m3	0.001	

名　称：　　内圏縁石（標準タイプ）　　10　　ｍ　　当り

根　拠　図

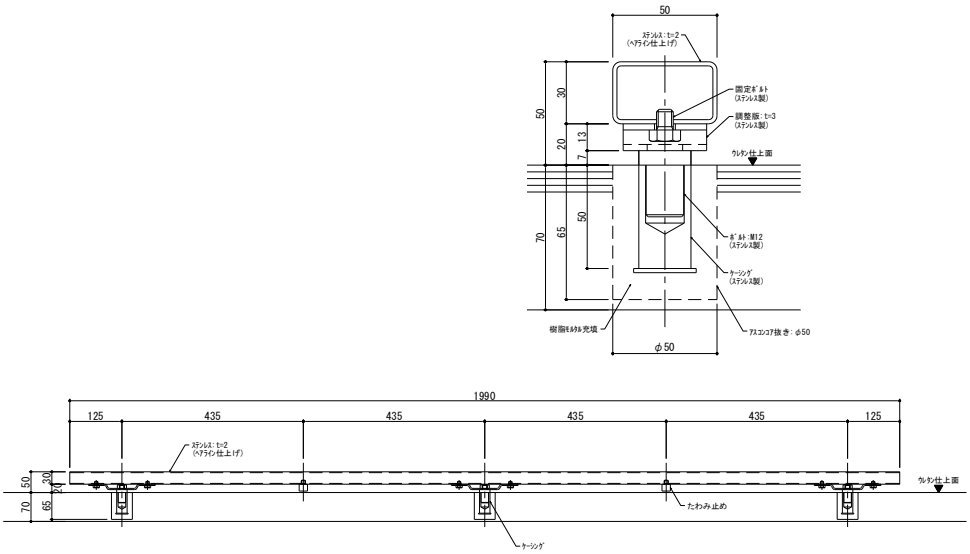

工　種	計　算　式	単位	数　量	備　考
内圏縁石 ｽﾃﾝﾚｽ製、ｹｰｼﾝｸﾞ共	５＝	本	5.00	
コア抜き φ50	５＊３＝	箇所	15.00	
樹脂ﾓﾙﾀﾙ	（（０．０５／２）＾２＊３．１４＊０．０６５ －（０．０２５／２）＾２＊３．１４＊０．０５０）＊１５＝	m3	0.002	

名　称：　　フィニッシュポスト（２箇所/組）　　1　　組　　当り

根　拠　図

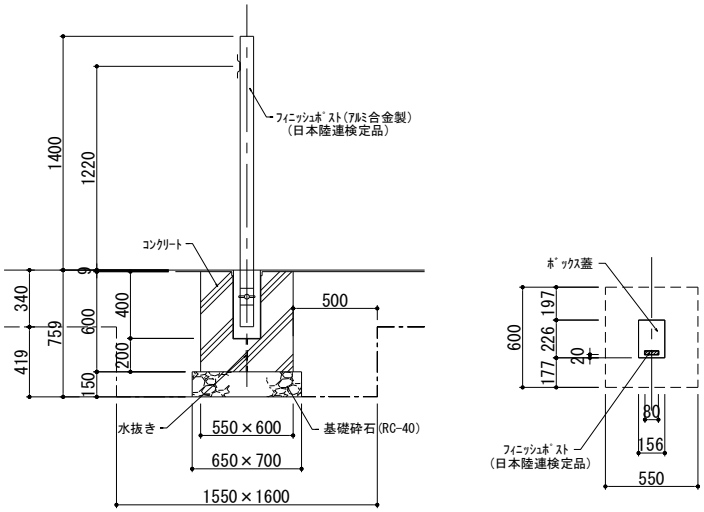

工　種	計　算　式	単位	数　量	備　考
基礎砕石 再生砕石,t=150	０．６５＊０．７０＊２＝	m2	0.91	
型枠	（０．５５＋０．６）＊２＊０．６＊２＝	m2	2.76	
ｺﾝｸﾘｰﾄ 18-8-25	（０．５５＊０．６＊０．６－ ０．２２６＊０．１５６＊０．４）＊２＝	m3	0.37	
ｹｰｼﾝｸﾞ ｽﾃﾝﾚｽ製、蓋・ｼﾞｬｯｷ付	１＝	対	1.00	
ﾌｨﾆｯｼｭﾎﾟｽﾄ 日本陸連検定品	１＝	対	1.00	施工対象外
水抜きﾊﾟｲﾌﾟ VP20	０．２＊２＝	m	0.40	
天端ｳﾚﾀﾝ	－	m2		別途計上
床掘り	１．５５＊１．６０＊０．４１９＊２＝	m3	2.08	
埋め戻し	２．０８－０．３１＝	m3	1.77	
残土処分	（０．６５＊０．７＊０．１５＋０．５５＊０．６＊０．２６９） ＊２＝	m3	0.31	
基面整正	０．６５＊０．７＊２＝	m2	0.91	

名　称：　砂場　1　箇所　当り

根　拠　図

別図参照

工　種	計　算　式	単位	数　量	備　考
基礎砕石 再生砕石,t=150	８．３４＊５．８９＝	m2	49.12	
暗渠管 波状管　呼称100	９．７＝	m	9.70	
均し型枠	（８．３４＋５．８９＋７．９＋５．４５）＊２＊０．０４＝	m2	2.21	
均しｺﾝｸﾘｰﾄ 18-8-25	（８．３４＊５．８９－７．９＊５．４５）＊０．０４＝	m3	0.24	
ｺﾝｸﾘｰﾄﾌﾞﾛｯｸ積 厚　120	（８．１２＋５．６７）＊２＊０．３９＝	m2	10.76	
ﾓﾙﾀﾙ 空練り　1：3	（８．１２＋５．６７）＊２＊０．０２２＊０．１１＝	m3	0.07	
砂場枠（直） 半硬質ｺﾞﾑ製（金物共）	（７．７＋５．２５）＊２＝	m	25.90	
砂場枠（ｺｰﾅｰ） 半硬質ｺﾞﾑ製（金物共）	４＝	個	4.00	
砂	８．０＊５．５５＊０．５＝	m3	22.20	
床掘り	８．８４＊６．３９＊０．３１＝	m3	17.51	
埋め戻し	１７．５１－１５．０６＝	m3	2.45	
残土処分	８．３４＊５．８９＊０．１９＋８．２４＊５．７９＊０．１２＝	m3	15.06	
基面整正	８．３４＊５．８９＝	m2	49.12	

名　称：	砂場	1　箇所　当り		
工　種	計　算　式	単位	数　量	備　考

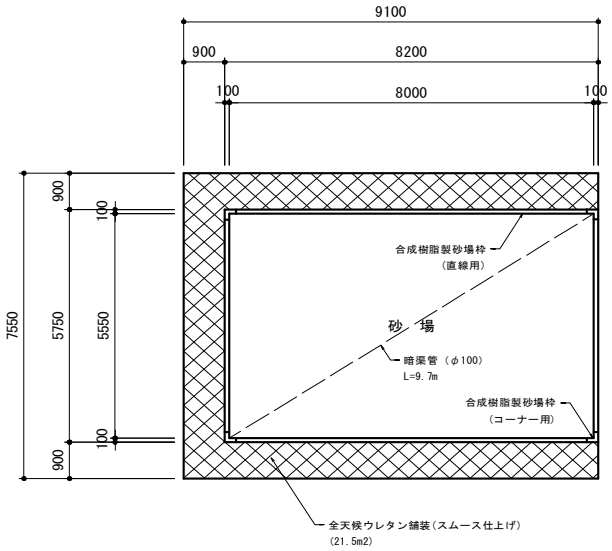

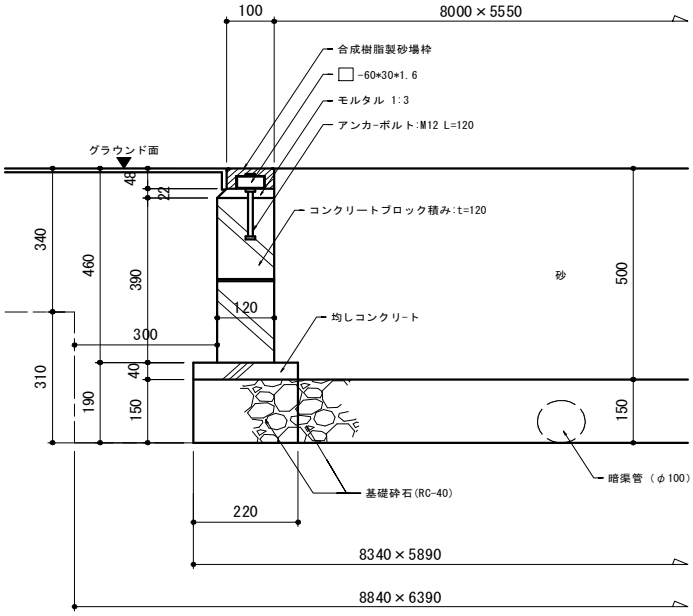

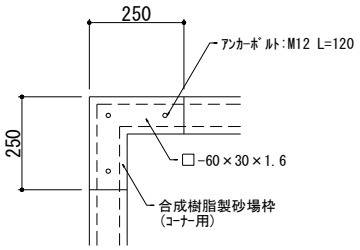

名　称：　踏切板　10　箇所　当り

根　拠　図

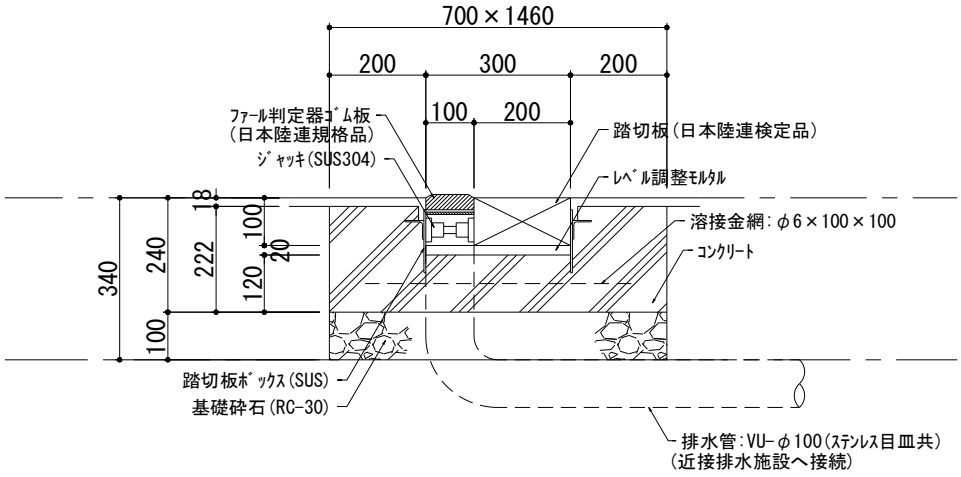

工　種	計　算　式	単位	数　量	備　考
基礎砕石 再生砕石,t=100	０．７＊１．４６＊１０＝	m2	10.22	
型枠	（０．７＋１．４６）＊２＊０．２２２＊１０＝	m2	9.59	
ｺﾝｸﾘｰﾄ 18-8-25	（０．７＊１．４６＊０．２２２－０．３＊１．２２＊ ０．１０２）＊１０＝	m3	1.90	
溶接金網 6-150-150	０．６＊１．３６＊１０＝	m2	8.16	
踏切板ﾎﾞｯｸｽ ＳＵＳ，蓋共	１０＝	個	10.00	
踏切板 日本陸連検定品	１０＝	個	10.00	
ファウル判定器	１０＝	個	10.00	
ｳﾚﾀﾝ工		m2		別途計上
ｳﾚﾀﾝ端末処理工	（０．３＋１．２２）＊２＊１０＝	m	30.40	
水抜ﾊﾟｲﾌﾟ VUφ100,L=250	０．２４＊１０＝	m	2.40	
排水目皿 φ100用、SUS製	１０＝	個	10.00	
ﾚﾍﾞﾙ調整ﾓﾙﾀﾙ	０．３＊１．２２＊０．０２＊１０＝	m3	0.07	
埋め戻し	－	m3		
残土処分	－	m3		
基面整正	０．７＊１．４６＊１０＝	m2	10.22	

名　称：　突箱　10　箇所　当り

根　拠　図

別図参照

工　種	計　算　式	単位	数　量	備　考
基礎砕石 再生砕石,t=150	（（０．７＋０．９３）／２＋０．１）＊１．３９５＊１０＝	m2	12.76	
型枠	（０．７＋０．９３＋１．３０＊２）＊０．３８＊１０＝	m2	16.07	
ｺﾝｸﾘｰﾄ 18-8-25	（（０．７＋０．９３）／２＊１．２９５＊０．３８－（ ０．４０８＋０．６）／２＊０．９９５＊０．２３）＊１０＝	m3	2.86	
突箱・ﾎﾞｯｸｽ ｽﾃﾝﾚｽ製、検定品	１０＝	組	10.00	
ｳﾚﾀﾝ舗装	－	m2		別途計上
排水管 VU-100、L=300	０．３＊１０＝	m	3.00	
目皿 φ100用、SUS製	１０＝	個	10.00	
床掘り	２．２９５＊（１．６１４＋２．０２１）／２＊０．２１＊１０＝	m3	8.76	
埋め戻し	８．７６－２．５５＝	m3	6.21	
残土処分	（（（０．７＋０．９３）／２＋０．１）＊１．３９５＊０．１５ ＋（０．７＋０．９３）／２＊１．２９５＊０．０６）＊１０＝	m3	2.55	
基面整正	（（０．７＋０．９３）／２＋０．１）＊１．３９５＊１０＝	m2	12.76	

名　称：	突箱		10	箇所　当り	
工　種	計　算　式		単位	数　量	備　考

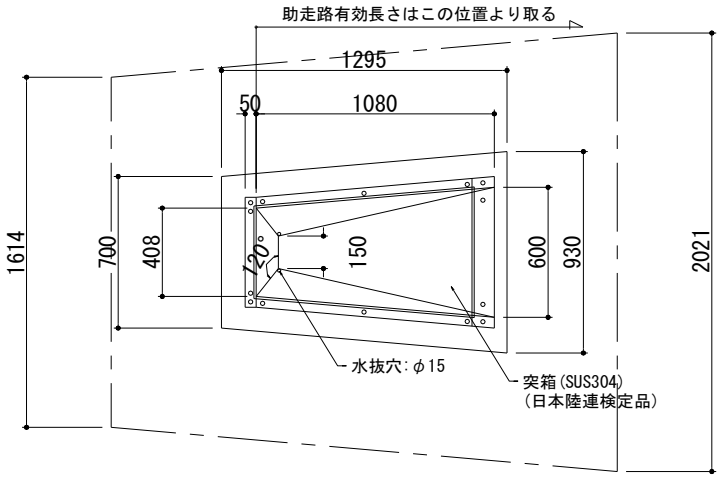

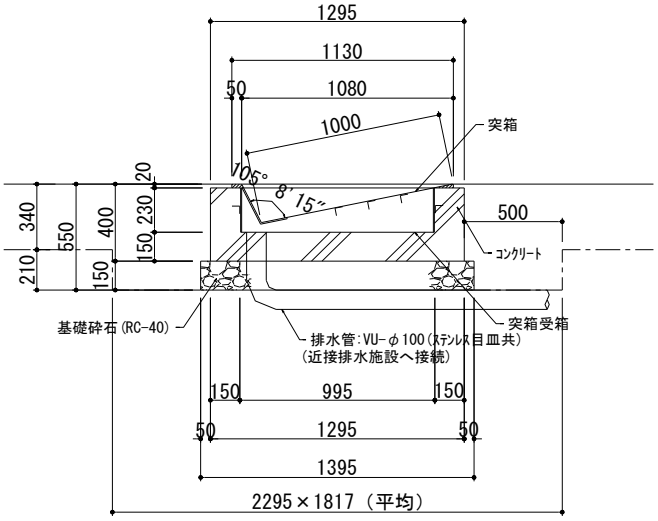

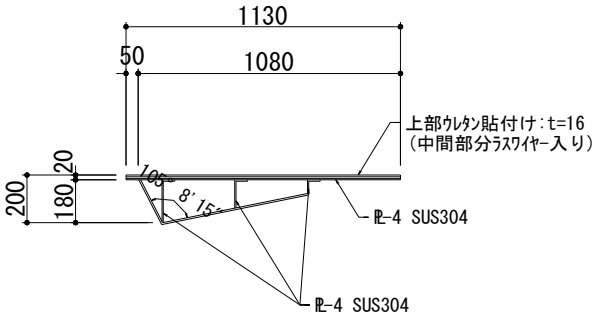

名　称：　砲丸サークル　10　箇所　当り

根　拠　図

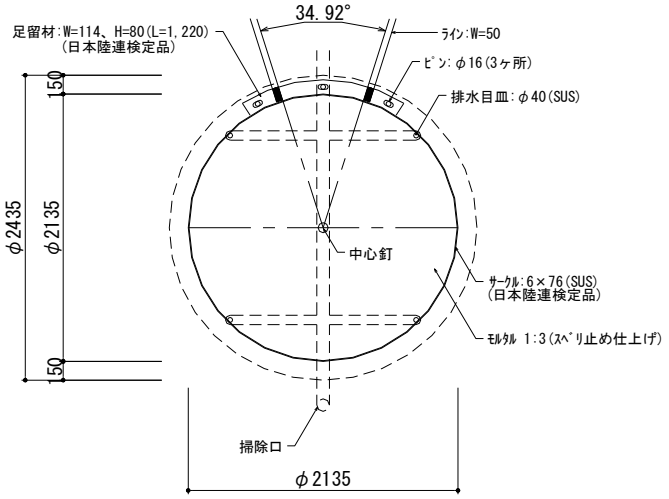

工　種	計　算　式	単位	数　量	備　考
基礎砕石 再生砕石,t=150	（２．５３５／２）＾２＊３．１４＊１０＝	m2	50.45	
均し型枠	２．５３５＊３．１４＊０．０５＊１０＝	m2	3.98	
均しｺﾝｸﾘｰﾄ 18-8-25	（２．５３５／２）＾２＊３．１４＊０．０５＊１０＝	m3	2.52	
型枠	２．４３５＊３．１４＊０．２３５＊１０＝	m2	17.97	
ｺﾝｸﾘｰﾄ 21-8-25	（（２．４３５／２）＾２＊０．２３５－（２．１３５／２）＾２＊０．０３５）＊３．１４＊１０＝	m3	9.69	
溶接金網 φ6-150×150	（２．３３５／２）＾２＊３．１４＊１０＝	m2	42.80	
ﾓﾙﾀﾙ工 滑り止め仕上げ,t=30	（２．１３５／２）＾２＊３．１４＊１０＝	m2	35.78	
砲丸投ｻｰｸﾙ SUS,日本陸連検定品	１０＝	個	10.00	
足留材 日本陸連検定品	１０＝	個	10.00	
足留材固定金具	１０＝	個	10.00	
中心釘	１０＝	個	10.00	
排水目皿 φ40、SUS製	４＊１０＝	個	40.00	
水抜きﾊﾟｲﾌﾟ VU40	０．２＊４＊１０＝	m	8.00	
水抜きﾊﾟｲﾌﾟ VU75	（０．２＊４＋１．４７＊２）＊１０＝	m	37.40	
水抜きﾊﾟｲﾌﾟ VU100	２．５＊１０＝	m	25.00	
ｲﾝｸｲｰｻﾞｰ 75×40	４＊１０＝	個	40.00	
90度ｴﾙﾎﾞ 75用	４＊１０＝	個	40.00	

名　称：	砲丸サークル	10	箇所　当り	
工　　種	計　　算　　式	単位	数　量	備　考
90度ｴﾙﾎﾞ 100用	１０＝	個	10.0	
径違い大曲Y 100×75	２＊１０＝	個	20.0	
掃除口 100	１０＝	個	10.0	
ｳﾚﾀﾝ工 ｺﾝｸﾘｰﾄ天端，　t =15	―	m2		別途計上
ｳﾚﾀﾝｻｰｸﾙｶﾊﾞｰ t ＝20	１０＝	組	10.00	4枚/組
ｳﾚﾀﾝ端末処理工	２．１３５＊３．１４＊１０＝	m	67.04	
床掘り	（３．４３５／２）＾２＊３．１４＊０．１１＊１０＝	m3	10.19	
埋め戻し	１０．１９－５．５５＝	m3	4.64	
残土処分	（２．５３５／２）＾２＊３．１４＊０．１１＊１０＝	m3	5.55	
基面整正	（２．５３５／２）＾２＊３．１４＊１０＝	m2	50.45	

名　称：	砲丸サークル	10　箇所　当り			
工　種	計　算　式	単位	数　量	備　考	

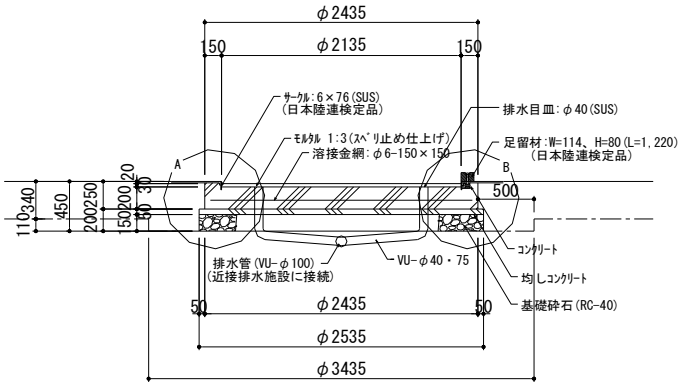

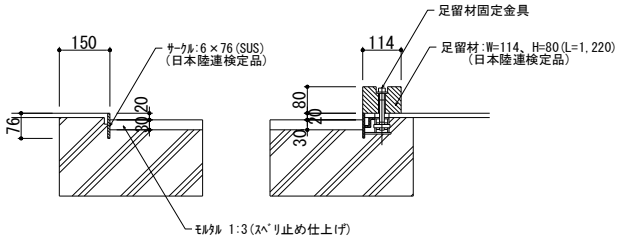

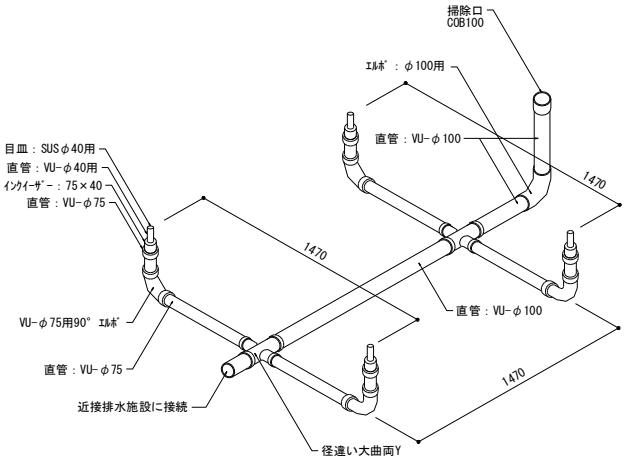

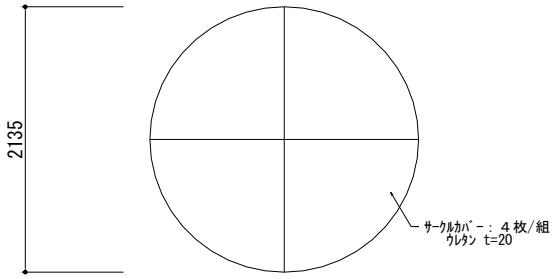

名　称：　落下域　構造物　1　式　当り

根　拠　図

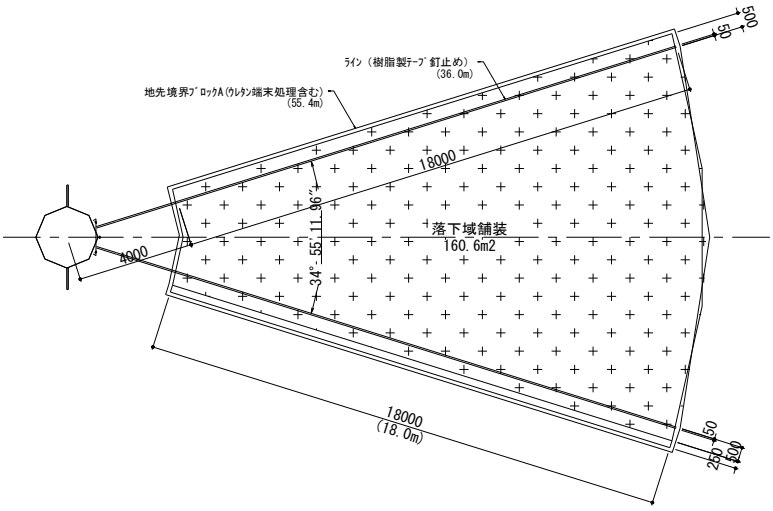

工　種	計　算　式	単位	数　量	備　考
排水側溝 U-180	１８．０＝	m	18.00	
舗装止め縁石	５５．４＝	m	55.40	
落下域舗装		m2		別途計上
ﾗｲﾝﾃｰﾌﾟ工 樹脂ﾃｰﾌﾟ釘止め	３６．０＝	m	36.00	

名　称：　　落下域　側溝　　1　式（18m）　当り

根　拠　図

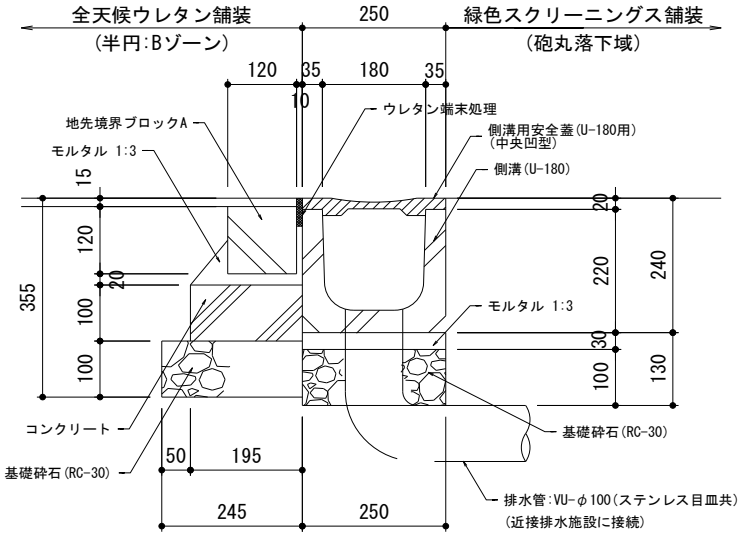

工　種	計　算　式	単位	数　量	備　考
基礎砕石 再生砕石,t=100	０．２５＊１８＝	m2	4.50	
モルタル 空練り　1：3	０．２５＊０．０３＊１８＝	m3	0.14	
排水側溝 PU-180	１６．５／１０＊１８＝	本	29.70	
蓋 側溝用安全蓋　180用	１８／０．６＝	枚	30.00	
床掘り	０．０３＊０．５５＊１８＝	m3	0.30	
埋め戻し	０．３０－０．１４＝	m3	0.16	
残土処分	０．０３＊０．２５＊１８＝	m3	0.14	
基面整正	０．２５＊１８＝	m2	4.50	

名　称：　　落下域　縁石　　1　式（55.4m）当り

根　拠　図

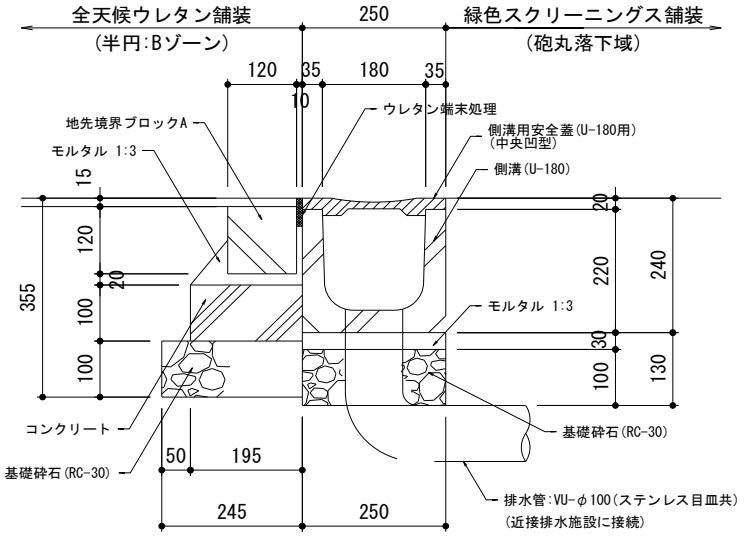

工　種	計　算　式	単位	数　量	備　考
基礎砕石 再生砕石,t=100	０．２４５＊５５．４＝	m2	13.57	
型枠	０．１＊２＊５５．４＝	m2	11.08	
コンクリート 18-8-25	０．１９５＊０．１＊５５．４＝	m3	1.08	
モルタル 空練り　1：3	（０．１３＊０．０２＋０．０６５^２／２）＊５５．４＝	m3	0.26	
地先境界ﾌﾞﾛｯｸ 120*120*600	１６．５／１０＊５５．４＝	本	91.41	
天端ｳﾚﾀﾝ		m2		別途計上
ｳﾚﾀﾝ端末処理	５５．４＝	m	55.40	
床掘り	０．０１５＊０．４９５＊５５．４＝	m3	0.41	
埋め戻し	０．４１－０．２０＝	m3	0.21	
残土処分	０．０１５＊０．２４５＊５５．４＝	m3	0.20	
基面整正	０．２４５＊５５．４＝	m2	13.57	

名　称：　兼用サークル　10　箇所　当り

根　拠　図

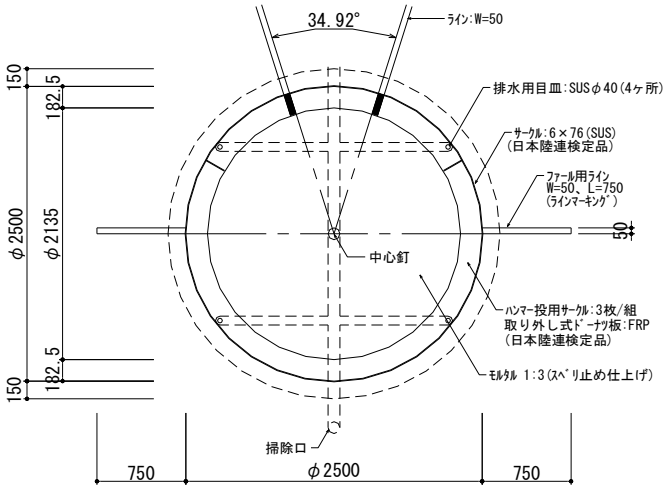

工　種	計　算　式	単位	数　量	備　考
基礎砕石 再生砕石,t=150	（２．９０／２）^２＊３．１４＊１０＝	m2	66.02	
均し型枠	２．９＊３．１４＊０．０５＊１０＝	m2	4.55	
均しｺﾝｸﾘｰﾄ 18-8-25	（２．９／２）^２＊３．１４＊０．０５＊１０＝	m3	3.30	
型枠	２．８＊３．１４＊０．２３５＊１０＝	m2	20.66	
ｺﾝｸﾘｰﾄ 21-8-25	（（２．８／２）^２＊０．２３５－（２．５／２）^２＊０．０３５）＊３．１４＊１０＝	m3	12.75	
溶接金網 φ6-150×150	（２．７／２）^２＊３．１４＊１０＝	m2	57.23	
ﾓﾙﾀﾙ工 滑り止め仕上げ,t=30	（２．５／２）^２＊３．１４＊１０＝	m2	49.06	
円盤投サークル SUS,日本陸連検定品	１０＝	個	10.00	
取り外し式ﾄﾞｰﾅﾂ板 FRP,日本陸連検定品	１０＝	個	10.00	３分割
中心釘	１０＝	個	10.00	
排水目皿 φ40、SUS製	４＊１０＝	個	40.00	
水抜きﾊﾟｲﾌﾟ VU40	０．２＊４＊１０＝	m	8.00	
水抜きﾊﾟｲﾌﾟ VU75	（０．２＊４＋１．９５＊２）＊１０＝	m	47.00	
水抜きﾊﾟｲﾌﾟ VU100	３．５＊１０＝	m	35.00	
ｲﾝｸｲｰｻﾞｰ 75×40	４＊１０＝	個	40.00	
90度ｴﾙﾎﾞ 75用	４＊１０＝	個	40.00	
90度ｴﾙﾎﾞ 100用	１０＝	個	10.00	

名　称：	兼用サークル	10	箇所　当り	
工　　種	計　　算　　式	単位	数　量	備　考
径違い大曲Y 100×75	２＊１０＝	個	20.00	
掃除口 100	１＊１０＝	個	10.00	
ｳﾚﾀﾝ工 ｺﾝｸﾘｰﾄ天端，　t =15		m2		別途計上
ｳﾚﾀﾝｻｰｸﾙｶﾊﾞｰ ｔ＝20	１＊１０＝	組	10.00	4枚/組
ｳﾚﾀﾝ端末処理工	２．５＊３．１４＊１０＝	ｍ	78.50	
床掘り	（３．８／２）＾２＊３．１４＊０．１１＊１０＝	m3	12.47	
埋め戻し	１２．４７－７．２６＝	m3	5.21	
残土処分	（２．９／２）＾２＊３．１４＊０．１１＊１０＝	m3	7.26	
基面整正	（２．９／２）＾２＊３．１４＊１０＝	m2	66.02	

名　称：	兼用サークル	10　箇所　当り		
工　種	計　算　式	単位	数　量	備　考

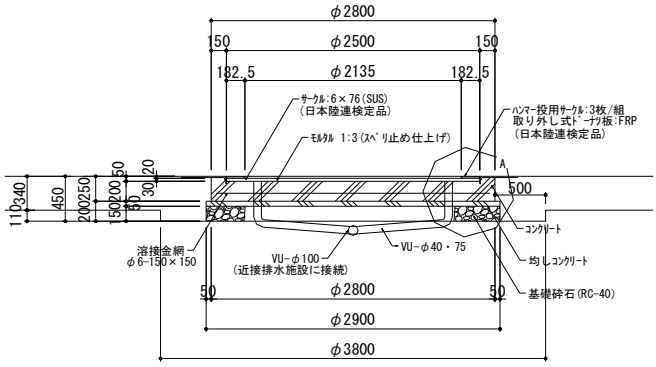

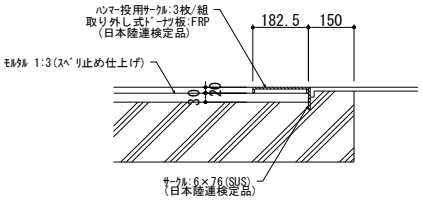

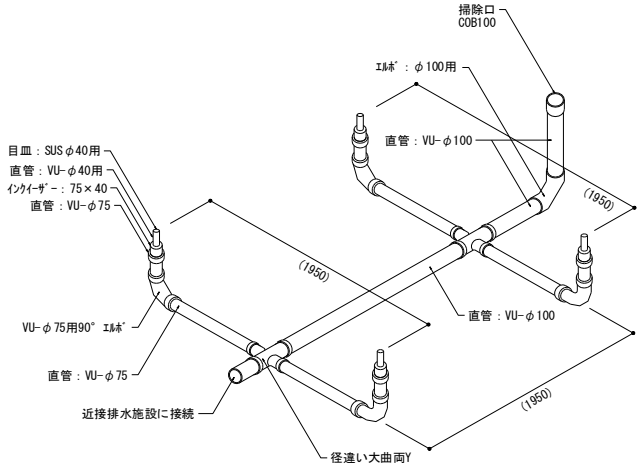

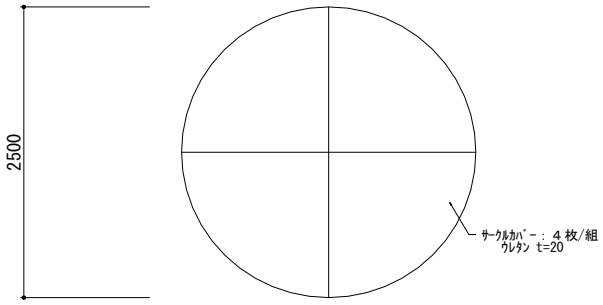

名　称：	障害池	1	式	当り

根　拠　図

別図参照

工　　種	計　　算　　式	単位	数　量	備　考
基礎砕石 再生砕石,t=150	５．４３５＊４．１１＝	m2	22.34	
均し型枠	（５．４３５＋４．１１）＊２＊０．０５＝	m2	0.95	
均しｺﾝｸﾘｰﾄ 18-8-25	５．４３５＊４．１１＊０．０５＝	m3	1.12	
型枠	別紙	m2		
ｺﾝｸﾘｰﾄ 21-8-25	別紙	m3		
鉄筋 D10 SD295A	別紙	Kg		
鉄筋 D13 SD345	別紙	Kg		
床防水モルタル 厚２５	（３．６６＋０．１７５）＊２＊０．１７５	m2	1.34	
壁防水モルタル 厚２５	（２．４０４＊０．５０／２＋（１．２５６＋０．０２５） ＊０．５０）＊２＋３．６６＊０．５１２＝	m2	4.36	
ﾙｰﾌﾄﾞﾚｰﾝ 陸屋根用　φ100	１＝	個	1.00	
障害ﾊﾞｰ 男女兼用型、検定品	１＝	組	1.00	施工対象外
縁石 ｽﾃﾝﾚｽ製	－	m		別途計上
ｳﾚﾀﾝ工 ｔ＝25	－	m2		別途計上
塗装 AE	１．３４＋４．３６＝	m2	5.70	
側溝 PU-180,ｸﾞﾚｰﾁﾝｸﾞ	６．０＝	m	6.00	

名　称：	障害池	1	式	当り
工　　種	計　　算　　式	単位	数　量	備　考
床掘り	（０．４５＋１．５１１）＊５．０１＊０．０３５＋ ２．４０６＊５．０１＊（０．０３５＋０．５３５）／２＋ （１．５１８＋０．４５）＊５．０１＊０．５３５＝	m3	9.05	
埋め戻し	９．０５－６．２６＝	m3	2.79	
残土処理	１．５１１＊４．１１＊０．０３５＋ ２．４０６＊４．１１＊（０．０３５＋０．５３５）／２＋ １．５１８＊４．１１＊０．２０＋（１．５１８－０．０５） ＊４．０１＊（０．５３５－０．２０）＝	m3	6.26	
基面整正	５．４３５＊４．１１＝	m2	22.34	

名　称：	障害池　　（型枠）	1	式	当り
工　　種	計　　算　　式	単位	数　量	備　考
土間	（４．０１＋１．４８２＊２）＊０．１５＝	m2	1.05	
内壁	（２．４０４＊０．５０／２＋１．２８４＊０．５０）＊２＋ ０．０２５＊０．５０＊２＋３．６６＊０．５１２＋ ０．１５＊０．０１２＊２＝	m2	4.39	
外壁	（２．４０６＊（０．１５＋０．６５）／２＋ １．４４７＊０．６５）＊２＋ ４．０１＊０．６５＋３．６６＊０．０１２＝	m2	6.46	
計		m2	11.90	

名　称：	障害池　（ｺﾝｸﾘｰﾄ）	1	式	当り
工　種	計　算　式	単位	数　量	備　考
底版	５．３３５＊４．０１＊０．１５＝	m3	3.21	
壁	（２．４０４＊０．５０／２＋１．２８４＊０．５０） ＊０．１５＊２＋ （４．０１＊０．５０＋３．６６＊０．０１２）＊０．１５＝	m3	0.68	
計		m3	3.89	

名　称：	障害池　（鉄筋）	1	式	当り
工　種	計　算　式	単位	数　量	備　考
鉄筋　D10				
底版	５．２８＊１９＋３．８６＊２５＝	m	196.82	
壁	０．５３＊（１９＋６＊２）＋０．５３／２＊１２＊２＋ （３．３２＋２．３５）＊２＋３．８６＊２＝	m	41.85	
計		m	238.67	
重量	２３８．６７＊０．５６＝	kg	133.66	
鉄筋　D13				
底版	５．２８＊２＋３．８６＊２＝	m	18.28	
壁	（３．８０＋０．５３）＊２＋３．８６＝	m	12.52	
計		m	30.80	
重量	３０．８０＊０．９９５＝	kg	30.65	

名　称：	障害池		1	式	当り
工　種	計　算　式		単位	数　量	備　考

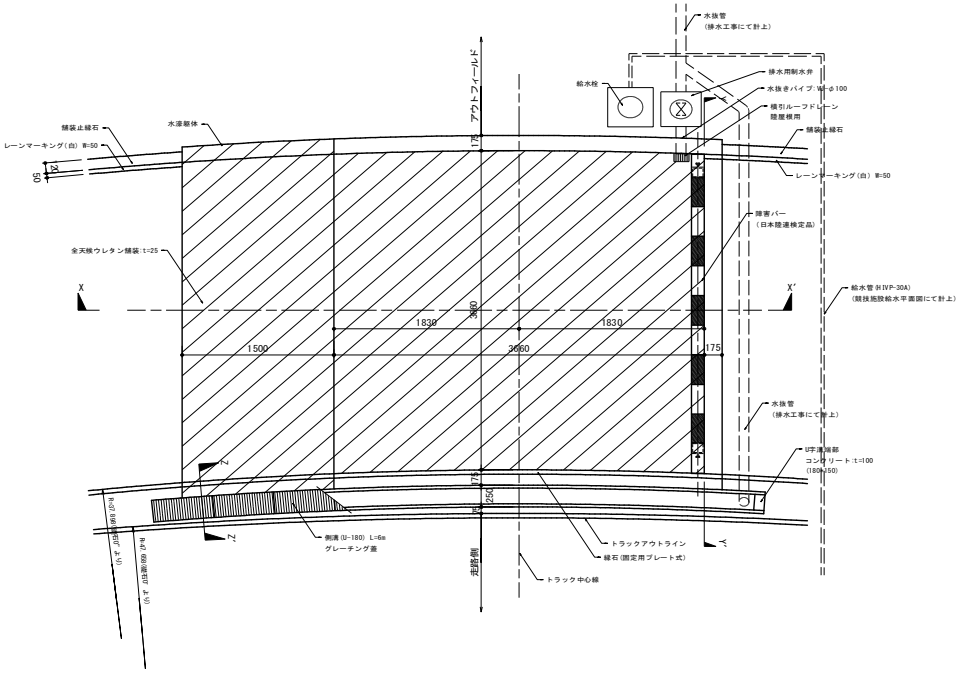

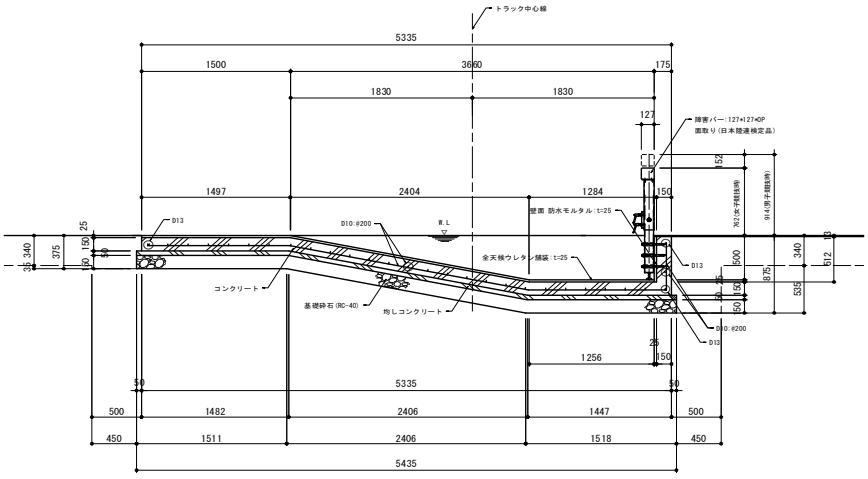

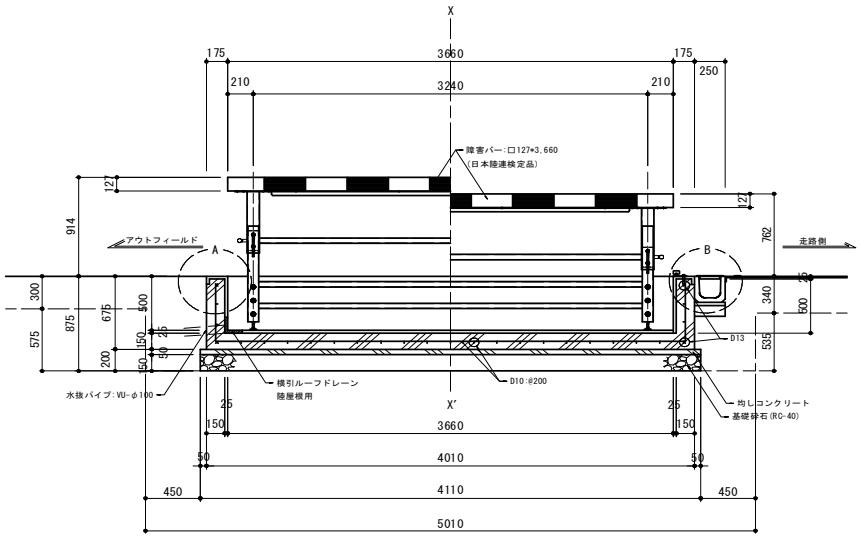

名　称：　障害池（側溝　L=6m）　1　式　当り

根　拠　図

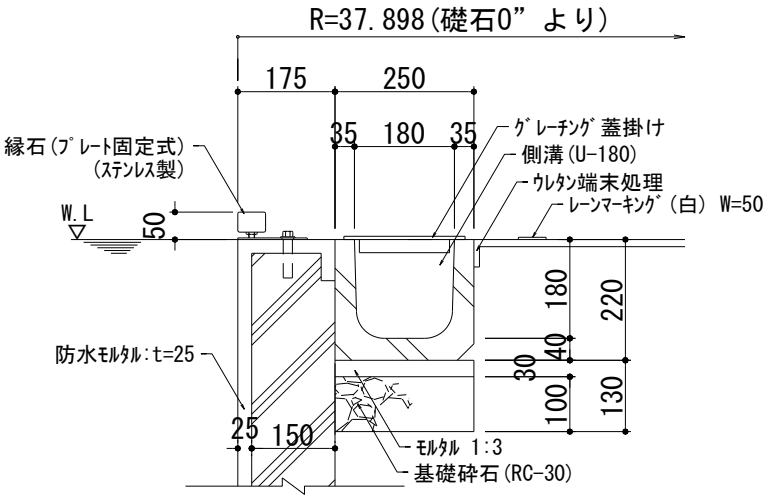

工　種	計　算　式	単位	数　量	備　考
基礎砕石 再生砕石,t=100	０．２５＊６．０＝	m2	1.50	
モルタル 空練り　1：3	０．２５＊０．０３＊６．０＝	m3	0.05	
排水側溝 PU-180	１０＝	本	10.00	
蓋 ｸﾞﾚｰﾁﾝｸﾞ　180用	６＝	m	6.00	
床掘り	－	m3		
埋め戻し	－	m3		
残土処分	－	m3		
基面整正	－	m2		

名　称：　ラグビーゴール（２箇所/対）　1　対　当り

根　拠　図

別図参照

工　種	計　算　式	単位	数　量	備　考
基礎砕石 再生砕石, t=170	０．８５＾２＊４＝	m2	2.89	
型枠	０．７＊４＊０．８＊４＝	m2	8.96	
ｺﾝｸﾘｰﾄ 18-8-25	０．７＾２＊０．８＊４＝	m3	1.57	
埋設管 ｽﾃﾝﾚｽ製	１＝	組	1.00	
土除け ｽﾃﾝﾚｽ製	１＝	組	1.00	
ﾎﾟｽﾄ ｱﾙﾐ製	１＝	対	1.00	施工対象外
防護ﾏｯﾄ	４＝	本	4.00	施工対象外
床掘り	１．７＾２＊０．９２＊４＝	m3	10.64	
埋め戻し	１０．６４－１．９６＝	m3	8.68	
残土処分	（０．８５＾２＊０．１７＋０．７＾２＊０．７５）＊４＝	m3	1.96	
基面整正	０．８５＾２＊４＝	m2	2.89	

名　称：	ラグビーゴール（２箇所/対）	1	対	当り
工　種	計　算　式	単位	数　量	備　考

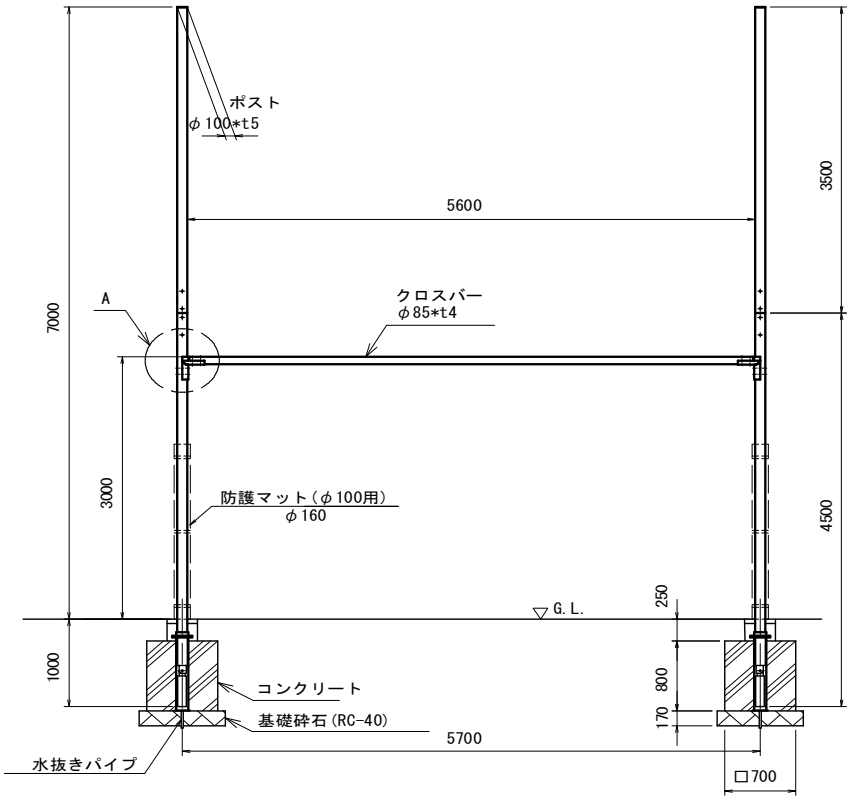

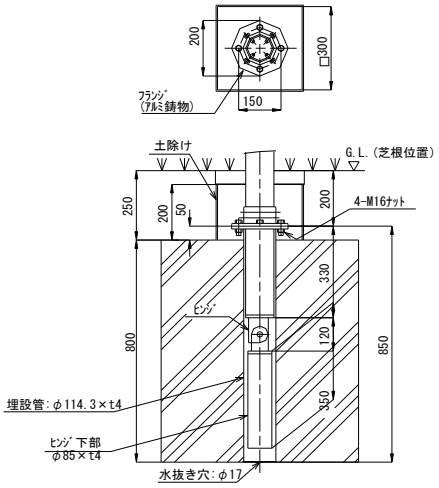

名　称：　レーンマーキング集計表　　1　式　当り

工　種	計　算　式	単位	数 量	備　考
ライン延長				
ﾗｲﾝ 白 幅50㎜	1.トラック各レーン			
	トラック	m	3859.0	
	直走路 スタート付近 実線	m	246.8	
	直走路 スタート付近 破線	m	56.6	
	3000m障害 実線	m	108.7	
	3000m障害 破線	m	51.2	
	2.各スタートラインとフィニッシュライン			
	100mスタートライン	m	10.5	
	200mスタートライン	m	9.3	
	300m･300mＨスタートライン	m	9.3	
	400･400Ｈ･4×100mスタートライン	m	9.3	
	1500mスタートライン	m	9.3	
	110mＨスタートライン	m	10.5	
	フィニッシュライン	m	10.5	
	3.3000mＳＣのスタートライン	m	9.3	
	6.3000m･5000mのスタートライン	m	9.3	
	3000m･5000mのグループスタートライン（２段階）	m	4.6	
	10000mのスタートライン	m	9.3	
	10000mのグループスタートライン（２段階）	m	4.6	
	14.4×100mﾘﾚｰのテイク・オーバー・ゾーン	m	56.1	
	15.4×400mﾘﾚｰのテイク・オーバー・ゾーン(1-2)入･出	m	9.7	
	16.4×400mﾘﾚｰのテイク・オーバー・ゾーン(2-3)(3-4)入	m	5.8	
	17.4×400mﾘﾚｰのテイク・オーバー・ゾーン(2-3)(3-4)出	m	7.0	
	18.走高跳の支柱台 判定補助線	m	14.0	
	19.棒高跳の助走路､支柱台 ボックス部	m	5.2	
	20.走幅跳､三段跳の助走路	m	358.8	
	21.やり投の助走路､円弧	m	93.3	
	24.砲丸投サークル 投擲ライン､ファウルライン	m	7.3	
	25.兼用サークル 投擲ライン､ファウルライン	m	25.6	
	26.バック側練習走路	m	501.9	
	合　計	m	5512.8	
ﾗｲﾝ 青 幅50㎜	4.800mのスタートライン	m	9.3	
	合　計	m	9.3	
ﾗｲﾝ 緑 幅50㎜	5.800mのブレイクライン（Ｂ点）	m	8.5	
	7.4×400mリレーのスタートライン	m	8.1	
	合　計	m	16.6	

名　称：　レーンマーキング集計表　　1　式　当り

工　種	計　算　式	単位	数 量	備　考
マーク、文字面積				
ﾏｰｸ、文字 白	10. フィニッシュライン 文字	m2	1.366	
	12. 2000ｍＳＣ、3000ｍＳＣの各ラップタイム用の位置 ﾏｰｸ	m2	0.009	
	18. 走高跳の支柱台 支柱台 ﾏｰｸ	m2	0.047	
	走高跳の支柱台 計測基準台 ﾏｰｸ	m2	0.024	
	19. 棒高跳の助走路、支柱台 ﾏｰｸ	m2	0.050	
	棒高跳の助走路、支柱台 Ｌ型 ﾏｰｸ	m2	0.240	
	棒高跳の助走路、支柱台 ゼロライン ﾏｰｸ	m2	1.200	
	21. やり投の助走路、円弧 スターティングライン ﾏｰｸ	m2	0.776	
	22. 300ｍハードル 文字	m2	0.012	
	23. レーン番号（スタート部） 文字	m2	1.366	
	合　計	m2	5.090	
ﾏｰｸ　黒	10. フィニッシュライン ﾏｰｸ	m2	0.009	
	11. ハードルの位置 100ｍＨ（中学女子） ﾏｰｸ	m2	0.171	
	15. 4×400mﾘﾚｰのテイク・オーバー・ゾーン（1-2）入･出 ﾏｰｸ	m2	0.080	
	20. 走幅跳、三段跳の助走路 ﾏｰｸ	m2	0.060	
	合　計	m2	0.320	
ﾏｰｸ、文字 黄緑	11. ハードルの位置 100ｍＨ（女子） ﾏｰｸ	m2	0.172	
	ハードルの位置 100ｍＨ（女子） 文字	m2	0.075	
	合　計	m2	0.247	
ﾏｰｸ、文字 青	11. ハードルの位置 110ｍＨ ﾏｰｸ	m2	0.180	
	ハードルの位置 110ｍＨ 文字	m2	0.075	
	合　計	m2	0.255	
ﾏｰｸ、文字 黄	11. ハードルの位置 400ｍＨ ﾏｰｸ	m2	0.160	
	ハードルの位置 400ｍＨ 文字	m2	0.075	
	14. 4×100mﾘﾚｰのテイク・オーバー・ゾーン 文字	m2	0.458	
	合　計	m2	0.693	
ﾏｰｸ　緑	8. 3000m･5000mのグループスタートの末端（合流点になる所）	m2	0.003	
	13. 障害物競走の移動障害物位置 ﾏｰｸ	m2	0.191	
	14. 4×100mﾘﾚｰのテイク・オーバー・ゾーン ﾏｰｸ	m2	12.636	
	16. 4×400mﾘﾚｰのテイク・オーバー・ゾーン（2-3）（3-4）入 ﾏｰｸ	m2	0.063	
	合　計	m2	12.893	
標識タイル				
トラック関係		枚	574	
投擲角度用		枚	8	
300Ｈポイント		箇所	43	

名　称：　レーンマーキング(拾い)　　1　式　当り

工　種	計　算　式	単位	数 量	数量(丸め)
1.トラック各レーン				
ﾗｲﾝ 白 幅50㎜				
トラック				
0ﾚｰﾝ ﾗｲﾝ	３７．８９８＊２＊３．１４１６＋８０．０＊２＝	m	398.121	
1ﾚｰﾝ ﾗｲﾝ	３９．１１８＊２＊３．１４１６＋８０．０＊２＝	m	405.786	
2ﾚｰﾝ ﾗｲﾝ	４０．３３８＊２＊３．１４１６＋８０．０＊２＝	m	413.452	
3ﾚｰﾝ ﾗｲﾝ	４１．５５８＊２＊３．１４１６＋８０．０＊２＝	m	421.117	
4ﾚｰﾝ ﾗｲﾝ	４２．７７８＊２＊３．１４１６＋８０．０＊２＝	m	428.783	
5ﾚｰﾝ ﾗｲﾝ	４３．９９８＊２＊３．１４１６＋８０．０＊２＝	m	436.448	
6ﾚｰﾝ ﾗｲﾝ	４５．２１８＊２＊３．１４１６＋８０．０＊２＝	m	444.114	
7ﾚｰﾝ ﾗｲﾝ	４６．４３８＊２＊３．１４１６＋８０．０＊２＝	m	451.779	
8ﾚｰﾝ ﾗｲﾝ	４７．６５８＊２＊３．１４１６＋８０．０＊２＝	m	459.445	
小　計		m	3859.045	3859.0
直走路 スタート付近 実線				
0ﾚｰﾝ ﾗｲﾝ	６．１０３＝	m	6.103	
1ﾚｰﾝ ﾗｲﾝ	２．７７７＝	m	2.777	
2ﾚｰﾝ ﾗｲﾝ	４．６２０＝	m	4.620	
3ﾚｰﾝ ﾗｲﾝ	６．６７２＝	m	6.672	
4ﾚｰﾝ ﾗｲﾝ	８．９９２＝	m	8.992	
5ﾚｰﾝ ﾗｲﾝ	１１．６８４＝	m	11.684	
6ﾚｰﾝ ﾗｲﾝ	１４．９４６＝	m	14.946	
7ﾚｰﾝ ﾗｲﾝ	１９．２８６＝	m	19.286	
8ﾚｰﾝ ﾗｲﾝ	３０．０００＝	m	30.000	
9ﾚｰﾝ ﾗｲﾝ	１４０．５９２＝	m	140.592	
9ﾚｰﾝ 最終部	１．２２０－０．０５０＝	m	1.170	
小　計		m	246.842	246.8
直走路 スタート付近 破線				
0ﾚｰﾝ ﾗｲﾝ	２８．８９７／１．２００＊０．４＝	m	9.632	
1ﾚｰﾝ ﾗｲﾝ	２７．２２３／１．２００＊０．４＝	m	9.074	
2ﾚｰﾝ ﾗｲﾝ	２５．３８０／１．２００＊０．４＝	m	8.460	
3ﾚｰﾝ ﾗｲﾝ	２３．３２８／１．２００＊０．４＝	m	7.776	
4ﾚｰﾝ ﾗｲﾝ	２１．００８／１．２００＊０．４＝	m	7.003	
5ﾚｰﾝ ﾗｲﾝ	１８．３１６／１．２００＊０．４＝	m	6.105	
6ﾚｰﾝ ﾗｲﾝ	１５．０５４／１．２００＊０．４＝	m	5.018	
7ﾚｰﾝ ﾗｲﾝ	１０．７１４／１．２００＊０．４＝	m	3.571	
小　計		m	56.639	56.6
3000m障害 実線				
イン	３７．８９８＊２＊３．１４１６			
	＊４０°２５’５７”／３６０°－３．６６０＝	m	23.084	
アウト	４１．５５８＊２＊３．１４１６			
	＊１１８°０２’２６”／３６０°＝	m	85.618	
小　計		m	108.702	108.7
3000m障害 破線				
	（（３７．８９８＊２＊３．１４１６＊６９°４７’０２”			
	／３６０°）×２＋１０．２６０）＊０．５＝	m	51.288	
小　計		m	51.288	51.2

名　称：　レーンマーキング(拾い)		1	式	当り
工　種	計　算　式	単位	数 量	数量(丸め)
2.各スタートラインとフィニッシュライン				
ﾗｲﾝ 白 幅50mm				
スタートライン				
100m	（１．２２０－０．０５０）＊９＝	m	10.530	10.5
200m	（１．２２０－０．０５０）＊８＝	m	9.360	9.3
300m･300mＨ	（１．２２０－０．０５０）＊８＝	m	9.360	9.3
400･400H･4×100m	（１．２２０－０．０５０）＊８＝	m	9.360	9.3
1500m	【直線として計上】（１．２２０－０．０５０）＊８＝	m	9.360	9.3
110mＨ	（１．２２０－０．０５０）＊９＝	m	10.530	10.5
フィニッシュライン	（１．２２０－０．０５０）＊９＝	m	10.530	10.5
3.3000mＳＣのスタートライン				
ﾗｲﾝ 白 幅50mm	【直線として計上】（１．２２０－０．０５０）＊８＝	m	9.360	9.3
4.800mのスタートライン				
ﾗｲﾝ 青 幅50mm	（１．２２０－０．０５０）＊８＝	m	9.360	9.3
5.800mのブレイクライン(Ｂ点)　ブレイクラインが優先				
ﾗｲﾝ 緑 幅50mm	【直線として計上】１．２２０＊７＝	m	8.540	8.5
6.3000m･5000mのスタートライン				
ﾗｲﾝ 白 幅50mm	【直線として計上】（１．２２０－０．０５０）＊８＝	m	9.360	9.3
3000m･5000mのグループスタートライン(２段階)				
ﾗｲﾝ 白 幅50mm	【直線として計上】（１．２２０－０．０５０）＊４＝	m	4.680	4.6
10000mのスタートライン				
ﾗｲﾝ 白 幅50mm	【直線として計上】（１．２２０－０．０５０）＊８＝	m	9.360	9.3
10000mのグループスタートライン(２段階)				
ﾗｲﾝ 白 幅50mm	【直線として計上】（１．２２０－０．０５０）＊４＝	m	4.680	4.6
7.4×400mリレーのスタートライン				
ﾗｲﾝ 緑 幅50mm	（１．２２０－０．０５０）＊７＝	m	8.190	8.1
8.3000m･5000mのグループスタートの末端(合流点になる所)				
ﾏｰｸ 緑 50×50mm	０．０５＊０．０５＊１箇所＝	m2	0.003	0.003
9.削除				

名　称：	レーンマーキング(拾い)	1	式	当り
工　種	計　算　式	単位	数 量	数量(丸め)
10. フィニッシュライン				
ﾏｰｸ 黒 50×20mm	０．０５＊０．０２＊９箇所＝	m2	0.009	0.009
文字 白 400×800				
1ﾚｰﾝ 文字	０．０８４５＝	m2	0.085	
2ﾚｰﾝ 文字	０．１４７６＝	m2	0.148	
3ﾚｰﾝ 文字	０．１４７３＝	m2	0.147	
4ﾚｰﾝ 文字	０．１５１１＝	m2	0.151	
5ﾚｰﾝ 文字	０．１７１７＝	m2	0.172	
6ﾚｰﾝ 文字	０．１７９１＝	m2	0.179	
7ﾚｰﾝ 文字	０．１１５２＝	m2	0.115	
8ﾚｰﾝ 文字	０．１９０４＝	m2	0.190	
9ﾚｰﾝ 文字	０．１７９１＝	m2	0.179	
小　計		m2	1.366	1.366
11. ハードルの位置				
100ｍＨ(中学女子)	１台目：９箇所、２～１０台目：各２箇所、９レーン			
ﾏｰｸ 黒 50×20mm	０．０５＊０．０２＊（９＋２＊９＊９）＝	m2	0.171	0.171
100ｍＨ(女子)	１台目：１０箇所、２～１０台目：各２箇所、９レーン			
ﾏｰｸ 黄緑 50×20mm	０．０５＊０．０２＊（１０＋２＊９＊９）＝	m2	0.172	0.172
文字 黄緑 100×150				
1台目 文字	０．００３９＝	m2	0.004	
2台目 文字	０．００６７＝	m2	0.007	
3台目 文字	０．００６７＝	m2	0.007	
4台目 文字	０．００６９＝	m2	0.007	
5台目 文字	０．００７８＝	m2	0.008	
6台目 文字	０．００８２＝	m2	0.008	
7台目 文字	０．００５３＝	m2	0.005	
8台目 文字	０．００８７＝	m2	0.009	
9台目 文字	０．００８２＝	m2	0.008	
10台目 文字	０．００３９＋０．００８０＝	m2	0.012	
小　計		m2	0.075	0.075
110ｍＨ	１～１０台目：各２箇所、９レーン			
ﾏｰｸ 青 50×20mm	０．０５＊０．０２＊（２＊１０＊９）＝	m2	0.180	0.180
文字 青 100×150	１００ｍＨ（女子）小計と同じ	m2	0.075	0.075
400ｍＨ	１～１０台目：各２箇所、８レーン			
ﾏｰｸ 黄 50×20mm	０．０５＊０．０２＊（２＊１０＊８）＝	m2	0.160	0.160
文字 黄 100×150	１００ｍＨ（女子）小計と同じ	m2	0.075	0.075
12. 2000ｍＳＣ、3000ｍＳＣの各ラップタイム用の位置				
ﾏｰｸ 白 正三角形	２箇所			
（１辺の長さ100mm）	（１／２＊０．１０＊０．１０／２＊１．７３２）＊２＝	m2	0.009	0.009
13. 障害物競走の移動障害物位置				
ﾏｰｸ 緑 127×300mm	第１障害：２箇所、第２・３・５障害：各１箇所			
	０．１２７＊０．３０＊（２＋３）＝	m2	0.191	0.191

名　称：	レーンマーキング(拾い)	1	式	当り
工　種	計　算　式	単位	数 量	数量(丸め)
14.4×100mリレーのテイク・オーバー・ゾーン				
ﾗｲﾝ 白 幅50mm	ゾーン数：３、レーン数：８、入・出：２			
	（１．２２０－０．０５０）＊（３＊８＊２）＝	m	56.160	56.1
ﾏｰｸ 緑 三角形	ゾーン数：３、レーン数：８、入・出：２			
(底辺:1170、高さ:450)	１／２＊１．１７＊０．４５＊（３＊８＊２）＝	m2	12.636	12.636
文字 黄 150×275	ゾーン数：３、レーン数：８、入：１			
1ﾚｰﾝ 文字	０．０１０９＊３＝	m2	0.033	
2ﾚｰﾝ 文字	０．０１９０＊３＝	m2	0.057	
3ﾚｰﾝ 文字	０．０１８９＊３＝	m2	0.057	
4ﾚｰﾝ 文字	０．０１９４＊３＝	m2	0.058	
5ﾚｰﾝ 文字	０．０２２１＊３＝	m2	0.066	
6ﾚｰﾝ 文字	０．０２３０＊３＝	m2	0.069	
7ﾚｰﾝ 文字	０．０１４８＊３＝	m2	0.044	
8ﾚｰﾝ 文字	０．０２４５＊３＝	m2	0.074	
小　計		m2	0.458	0.458
15.4×400mリレーのテイク・オーバー・ゾーン(1-2)入･出				
ﾗｲﾝ 白 幅50mm	レーン数：８、入・出：２			
破線	（０．０９５＊２＋０．１４＊３）＊（８＊２）＝	m	9.760	9.7
ﾏｰｸ 黒 50×50mm	２箇所、レーン数：８、入・出：２			
	０．０５＊０．０５＊（２＊８＊２）＝	m2	0.080	0.080
16.4×400mリレーのテイク・オーバー・ゾーン(2-3)(3-4)入				
ﾗｲﾝ 白 幅50mm	レーン数：５、入：１			
	（１．２２０－０．０５０）＊５＝	m	5.850	5.8
ﾏｰｸ 緑 φ100	８箇所			
	３．１４１６＊０．１０＊０．１０／４＊８＝	m2	0.063	0.063
17.4×400mリレーのテイク・オーバー・ゾーン(2-3)(3-4)出				
ﾗｲﾝ 白 幅50mm	レーン数：６、出：１			
	（１．２２０－０．０５０）＊６＝	m	7.020	7.0
18.走高跳の支柱台				
ﾗｲﾝ 白 幅50mm				
判定補助線	４．０２＋（４．０２＋３．００＊２）＝	m	14.040	14.0
ﾏｰｸ 白				
支柱台	６箇所			
φ80～150	３．１４１６＊０．１０＊０．１０／４＊６＝	m2	0.047	0.047
計測基準台	４箇所			
40×150	０．０４＊０．１５＊４＝	m2	0.024	0.024

名　称：　レーンマーキング(拾い)		1　式　当り		
工　種	計　算　式	単位	数 量	数量(丸め)
19.棒高跳の助走路、支柱台				
ﾗｲﾝ 白 幅50mm				
ボックス部	４箇所			
	（１．２２＋０．０５＊２）＊４＝	m	5.280	5.2
ﾏｰｸ 白				
ﾏｰｸ 50×50mm	ＩＮＴ（５０．７４／５）＊２＝２０箇所			
	０．０５＊０．０５＊２０＝	m2	0.050	0.050
Ｌ型	４＊２＊４＝３２箇所			
100×100 幅50mm	（０．１０＊０．１０－０．０５＊０．０５）＊３２＝	m2	0.240	0.240
ゼロライン	２＊４＝８箇所			
幅10mm、L=1500程度	０．１０＊１．５０＊８＝	m2	1.200	1.200
20.走幅跳、三段跳の助走路				
ﾗｲﾝ 白 幅50mm	５９．８＊６＝	m	358.800	358.8
ﾏｰｸ 黒 50×100mm	６＊２＝１２箇所			
	０．０５＊０．１０＊１２＝	m2	0.060	0.060
21.やり投の助走路、円弧				
ﾗｲﾝ 白 幅50mm	２３．６１＋２４．０４＋２２．６０＋２３．０６＝	m	93.310	93.3
ﾏｰｸ 白	２箇所			
ｽﾀｰﾃｨﾝｸﾞ ﾗｲﾝ	０．０７＊５．５４＊２＝	m2	0.776	0.776
幅70mm、L≒5.54m				
22.300mハードル				
文字 白 20×50程度	（５箇所＊８レーン）＊３文字＋３文字＝１２３文字			
	０．０００１＊１２３＝	m2	0.012	0.012
23.レーン番号(スタート部)				
文字 白 400×800	フィニッシュラインの文字小計と同じ	m2	1.366	1.366
24.砲丸投サークル				
ﾗｲﾝ 白 幅50mm				
投擲ライン	２．９３＊２＝	m	5.860	
ファウルライン	０．７５＊２＝	m	1.500	
小　計		m	7.360	7.3
25.兼用サークル				
ﾗｲﾝ 白 幅50mm				
投擲ライン	０．７４＋０．７４＋１１．４０＋９．８０＝	m	22.680	
ファウルライン	０．７５＊４＝	m	3.000	
小　計		m	25.680	25.6

名　称：	レーンマーキング(拾い)	1	式	当り
工　種	計　算　式	単位	数 量	数量(丸め)
26.バック側練習走路				
ﾗｲﾝ 白 幅50㎜				
0ﾚｰﾝ ﾗｲﾝ	１２２．１９＝	m	122.190	
1ﾚｰﾝ ﾗｲﾝ	１２０．４８＝	m	120.480	
2ﾚｰﾝ ﾗｲﾝ	１２１．１４＝	m	121.140	
3ﾚｰﾝ ﾗｲﾝ	１２４．０２＝	m	124.020	
横断 ﾗｲﾝ	（１．２２０－０．０５０）＊３＊３			
	＋１．２２０＊３－０．０５０＊２＝	m	14.090	
小　計		m	501.920	501.9
標識タイル				
トラック関係		枚		574
投擲角度用		枚		8
300Ｈﾎﾟｲﾝﾄ		箇所		43

数　量　総　括　表

工事区分 (レベル 1)	工　種 (レベル 2)	種　別 (レベル 3)	細　別 (レベル 4)	規　格 (レベル 5)	単位	数　量	摘　　要
電気設備工							
	電線管路工						
		電線管					
			ハンドホール蓋	□600(ウレタン対応)	組	18	
			ハンドホール蓋	□600(ウレタン対応,親子)	組	32	
			ナイターハンドホール蓋	□600(ウレタン対応)	組	4	
		電線					
			KPEE-SB1.25-2P	地中管内,φ12.5	m	65	
			KPEE-SB1.25-3P	地中管内,φ13.5	m	627	
			CE/F(22.5+5.5)sq	地中管内,φ20.0	m	477	
			配線キット	直線接続キット	組	4	22sq-3c用,92-JA2-EM
				分岐接続キット	組	18	22sq-3c用,92-JB2-EM
				分岐接続キット	組	4	計測ケーブル×1,SP-1
				分岐接続キット	組	8	計測ケーブル×2,SP-2
				分岐接続キット	組	1	計測ケーブル×4,SP-4
			コネクタボックス	CB-1	個	2	
				CB-2	個	1	
				CB-3	個	1	
				CB-4	個	4	
				CB-5	個	1	
				CB-6	個	1	
				CB-7	個	1	
				CB-8	個	1	
				CB-9	個	17	
				CB-10	個	3	

数　量　総　括　表

工事区分 (レベル 1)	工　種 (レベル 2)	種　別 (レベル 3)	細　別 (レベル 4)	規　格 (レベル 5)	単位	数　量	摘　　要
		電線(付属ケーブル)	(手間のみ)				
			KPEE-SB1.25-1P	地中管内, φ8.8	m	24	
			KPEE-SB1.25-2P	地中管内, φ12.5	m	7	
			KPEE-SB1.25-3P	地中管内, φ13.5	m	8	
			VCT3.5sq-3C	地中管内, φ12.6	m	65	

電線管路工

細　別	規　格	記号	計　　算　　式	単位	小　計	合　計
電線管						
ハンドホール蓋	□600(ウレタン対応)		18	組		18.0
ハンドホール蓋	□600(ウレタン対応,親子)		20+12	組		32.0
ナイターハンドホール蓋	□600(ウレタン対応)		4	組		4.0

電線管路工

細　別	規　格	記号	計　　算　　式	単位	小　計	合　計
電線						
KPEE-SB1.25-2P	地中管内,φ12.5		58.6+6.0	m		64.6
KPEE-SB1.25-3P	地中管内,φ13.5		224.7+14.0+(43.8+4.0)*2+(15.0+2.0)*2+(35.0+6.0)*3+(29.9+4.0)*4	m		626.9
CE/F(22.5+5.5)sq	地中管内,φ20.0		213.5+18.0+15.0+2.0+195.4+16.0+15.0+2.0	m		476.9
配線キット	直線接続キット		4	組		4.0
	22sq-3c用,92-JA2-EM					
	分岐接続キット		18	組		18.0
	22sq-3c用,92-JB2-EM					
	分岐接続キット		4	組		4.0
	計測ケーブル×1,SP-1					
	分岐接続キット		8	組		8.0
	計測ケーブル×2,SP-2					
	分岐接続キット		1	組		1.0
	計測ケーブル×4,SP-4					

電線管路工

細　別	規　格	記号	計　　算　　式	単位	小　計	合　計
電線						
コネクタボックス	CB-1		2	個		2.0
	CB-2		1	個		1.0
	CB-3		1	個		1.0
	CB-4		4	個		4.0
	CB-5		1	個		1.0
	CB-6		1	個		1.0
	CB-7		1	個		1.0
	CB-8		1	個		1.0
	CB-9		17	個		17.0
	CB-10		3	個		3.0

電線管路工

細　別	規　格	記号	計　　算　　式	単位	小　計	合　計
電線(手間のみ)						
付属ケーブル	KPEE-SB 1.25-1P		1.0*2+6.0*3+1.0*4	m		24.0
	KPEE-SB 1.25-2P		5.0+1.0*2	m		7.0
	KPEE-SB 1.25-3P		4.0+2.0*2	m		8.0
	VCT3.5sq-3C		61.1+4.0	m		65.1

工事名　徳島県南部健康運動公園陸上競技場整備工事　　数 量 算 出 書

工事項目　電気設備1(計測)　　図番　　階高　　m

材料(A)	工種1	本	材料(B)	工種2	合計	※A	※B	※C	※D	※E	※F	※G	※H	※I	※J	※K	※L	※M	※N	※O	※P	※Q	※R	※S	※T	※U	※V
KPEE-SB1.25-2P	管内		多条管50	地中	58.6				19.5						19.6			19.5									
KPEE-SB1.25-2P	ｺﾛｶﾞｼ			立上	6.0				2.0						2.0			2.0									
KPEE-SB1.25-3P	管内		多条管50	地中	224.7					18.0	47.1				19.6	24.3	40.7	19.5	55.5								
KPEE-SB1.25-3P	ｺﾛｶﾞｼ			立上	14.0					2.0	2.0				2.0	2.0	2.0	2.0	2.0								
KPEE-SB1.25-3P	管内	2	多条管50	地中	43.8															15.5			28.3				
KPEE-SB1.25-3P	ｺﾛｶﾞｼ	2		立上	4.0															2.0			2.0				
KPEE-SB1.25-3P	管内	2		地中	15.0	15.0																					
KPEE-SB1.25-3P	ｺﾛｶﾞｼ	2		立上	2.0	2.0																					
KPEE-SB1.25-3P	管内	3	多条管50	地中	35.0			9.4	19.5												6.1						
KPEE-SB1.25-3P	ｺﾛｶﾞｼ	3		立上	6.0			2.0	2.0												2.0						
KPEE-SB1.25-3P	管内	4	多条管50	地中	29.9		25.9															4.0					
KPEE-SB1.25-3P	ｺﾛｶﾞｼ	4		立上	4.0		2.0															2.0					
CE/F(22+5.5)sq	管内		多条管50	地中	213.5										19.6	24.3	40.7	19.5	55.5	15.5	6.1	4.0	28.3				
CE/F(22+5.5)sq	ｺﾛｶﾞｼ			立上	18.0										2.0	2.0	2.0	2.0	2.0	2.0	2.0	2.0	2.0				
CE/F(22+5.5)sq	管内			地中	15.0	15.0																					
CE/F(22+5.5)sq	ｺﾛｶﾞｼ			立上	2.0	2.0																					
CE/F(22+5.5)sq	管内		多条管50	地中	195.4		25.9	9.4	19.5	18.0	47.1	54.9	12.1	8.5													
CE/F(22+5.5)sq	ｺﾛｶﾞｼ			立上	16.0		2.0	2.0	2.0	2.0	2.0	2.0	2.0	2.0													
CE/F(22+5.5)sq	管内			地中	15.0	15.0																					
CE/F(22+5.5)sq	ｺﾛｶﾞｼ			立上	2.0	2.0																					

工事名　徳島県南部健康運動公園陸上競技場整備工事　　数 量 算 出 書

工事項目　電気設備1(計測)　　図番　　階高　　m

材料(A)	工種1	本	材料(B)	工種2	合計	※a	※b	※c	※d	※e	※f	※g	※h	※i	※j	※k	※l	※m	※n	※T
付属ｹｰﾌﾞﾙ(手間のみ)		2	多条管50	地中	1.0					1.0										
KPEE-SB 1.25-1P				立上																
付属ｹｰﾌﾞﾙ(手間のみ)		3	多条管50	地中	6.0							1.0	2.0	2.0	1.0					
KPEE-SB 1.25-1P				立上																
付属ｹｰﾌﾞﾙ(手間のみ)		4	多条管50	地中	1.0						1.0									
KPEE-SB 1.25-1P				立上																
付属ｹｰﾌﾞﾙ(手間のみ)			多条管50	地中	5.0					1.0			2.0	2.0						
KPEE-SB 1.25-2P				立上																
付属ｹｰﾌﾞﾙ(手間のみ)		2	多条管50	地中	1.0						1.0									
KPEE-SB 1.25-2P				立上																
付属ｹｰﾌﾞﾙ(手間のみ)			多条管50	地中	4.0						1.0				1.0	1.0	1.0			
KPEE-SB 1.25-3P				立上																
付属ｹｰﾌﾞﾙ(手間のみ)		2	多条管50	地中	2.0				1.0									1.0		
KPEE-SB 1.25-3P				立上																
付属ｹｰﾌﾞﾙ(手間のみ)			多条管50	地中	61.1	8.0	9.0	16.2											2.3	25.6
VCT3.5sq-3C				立上	4.0			2.0												2.0

※cと※T以外は、付属ケーブルであるため、ケーブル長の立上を計上していない。

工事名　徳島県南部健康運動公園陸上競技場整備工事　　数 量 算 出 書

工事項目　電気設備2(計測)　　図番　　階高　　m

材料(A)	工種1	本	材料(B)	工種2	合計	HH-1	HH-2	HH-3	HH-4	HH-5	HH-6	HH-7	HH-8	HH-9	HH-10	HH-11	HH-12	HH12p2	HH-13	HH-14	HH-15	HH-16	HH-17	HH-18					
HHa 600□×900H																													
ﾊﾝﾄﾞﾎｰﾙ蓋 ｳﾚﾀﾝ対応□600					18.0	1.0	1.0	1.0	1.0	1.0	1.0	1.0	1.0	1.0	1.0	1.0	1.0		1.0	1.0	1.0	1.0	1.0	1.0					
配線ｷｯﾄ(92-JA2-EM)				電源	4.0									1.0	1.0			1.0		1.0									
配線ｷｯﾄ(92-JB2-EM)				電源	18.0	1.0	1.0	1.0	1.0	1.0	1.0	1.0	1.0			1.0	2.0		2.0		1.0	1.0	1.0	2.0					
配線ｷｯﾄ(SP-1)				計測	4.0	1.0					1.0											1.0	1.0						
配線ｷｯﾄ(SP-2)				計測	8.0		1.0	1.0							1.0	1.0			1.0	1.0	1.0			1.0					
配線ｷｯﾄ(SP-4)				計測	1.0				1.0																				
						HH-1p	HH-2p	HH-3p	HH-4p	HH-5p	HH-6p	HH-7p	HH-8p	HH-9p	HH-10p	HH-11p	HH-12p	HH12p2	HH-13p	HH-14p	HH-15p	HH-16p	HH-17p	HH-18p	HH18p2				
HHb 600□×900H																													
ﾊﾝﾄﾞﾎｰﾙ蓋 ｳﾚﾀﾝ対応□600(親子)					20.0	1.0	1.0	1.0	1.0	1.0	1.0	1.0	1.0	1.0	1.0	1.0	1.0	1.0	1.0	1.0	1.0	1.0	1.0	1.0	1.0				
ｺﾈｸﾀ(CB-9)					17.0	1.0	1.0	1.0			1.0	1.0	1.0	1.0	1.0	1.0		1.0	1.0	1.0	1.0	1.0	1.0	1.0	1.0				
ｺﾈｸﾀ(CB-10)					3.0				1.0	1.0							1.0												
						HH-2c	HH-3c	HH-4c	HH-6c	HH-10c	HH-11c	HH-13c	HH-14c	HH-15c	HH-16c	HH-17c	HH-18c												
HHb600□×900H																													
ﾊﾝﾄﾞﾎｰﾙ蓋 ｳﾚﾀﾝ対応□600(親子)					12.0	1.0	1.0	1.0	1.0	1.0	1.0	1.0	1.0	1.0	1.0	1.0	1.0												
ｺﾈｸﾀ(CB-1)					2.0										1.0	1.0													
ｺﾈｸﾀ(CB-2)					1.0				1.0																				
ｺﾈｸﾀ(CB-3)					1.0			1.0																					
ｺﾈｸﾀ(CB-4)					4.0					1.0	1.0	1.0	1.0																
ｺﾈｸﾀ(CB-5)					1.0									1.0															
ｺﾈｸﾀ(CB-6)					1.0		1.0																						
ｺﾈｸﾀ(CB-7)					1.0	1.0																							
ｺﾈｸﾀ(CB-8)					1.0												1.0												

土 工 数 量 総 括 表

上段：(変更数量)
下段： 当初数量

工 事 名	徳島県南部健康運動公園陸上競技場整備工事					事業区分	請負材料
管種・管径	HIVPφ75×173.9m, φ50×244.1m, φ40×80.9m, φ25×129.4m 計 L=628.3m					明細番号 項 目	
工 種	種 別	名 称	規 格	単位	数 量	積算数量	備 考
土 工							
	埋設土工	(昼間工事)					
		掘 削	(土砂)	m3	2		
		砂 基 礎		m3	1		
		埋 戻	発生土	m3	1		
		残 土	(土砂)	m3	1		1.78-0.81/0.9

配管土工計算書

測　点	点間距離	断面番号	掘　削 (土砂)			砂 基 礎			埋　戻 発生土																	
			断面	平均	数量	断面	平均	数量	断面	平均	数量	断面	平均	数量	断面	平均	数量	断面	平均	数量	断面	平均	数量	断面	平均	数量
配管																										
φ75-25																										
断面13		13	0.24			0.13			0.11																	
	7.4	13	0.24	0.240	1.78	0.13	0.130	0.96	0.11	0.110	0.81															
合　　計	7.4				1.78			0.96			0.81															

陸上競技場給水管数量計算書

NO.1

名　　称	形　状　寸　法	単位	数量		計
			φ75以下	ﾎﾟﾝﾌﾟ廻り	
HIVP	屋外埋設 φ25×4.0m	m	7.40		7.40
仕切弁,散水栓ﾎﾞｯｸｽ	ｺﾞﾑﾗﾊﾞｰ蓋付 φ350-350L	組	1.0		1.0
散水栓・水濠給水口	伸縮回転ﾊﾞﾙﾌﾞ 25A　PUV25A	個	1.0		1.0
HIﾊﾞﾙﾌﾞｿｹｯﾄ	φ25	個	1.0		1.0
管明示シート	(配管土工計算書より) 水道用W150×2倍折込	m	7.4		7.4

陸上競技場給水管数量計算書

NO.1

φ75以下

名　称	形状寸法	管路NO																				合計
		1-1	1-2	1-3	2-1	2-2	2-3	3	4	5	6	7	8	9	10	11	12	13	14	15	16	
屋外埋設 HIVP	φ25×4.0m												7.40									7.40
仕切弁,散水栓ﾎﾞｯｸｽ	ｺﾞﾑﾗﾊﾞｰ蓋付 φ350-350L												1.0									1.0
散水栓・水濠給水口	伸縮回転ﾊﾞﾙﾌﾞ 25A　PUV25A												1.0									1.0
HIﾊﾞﾙﾌﾞｿｹｯﾄ	φ25												1.0									1.0

陸上競技場給水管労務数量集計表

NO.1

名　　称	形　状　寸　法	単位	数量	備考
水道用硬質塩化ﾋﾞﾆｰﾙ管布設工	φ25(屋外)	m	7.4	
散水栓・水濠給水口設置工	25A	箇所	1.0	図面参照
管明示シート工	水道用W150×2倍折込み	m	7.4	

陸上競技場給水管単位数量計算書

散水栓・水濠給水口設置工（25A）			1箇所当り	
名　称	形状寸法	計　算　式	単位	数量
散水栓ボックス設置	散水栓ボックス350NS(ゴムラバー蓋付) φ350-350L		個	1.0
散水栓設置	伸縮回転バルブ PUV25A		個	1.0
コンクリートブロック	390×190×100,C種	N=2個	個	2.0
名　称	形状寸法	計　算　式	単位	数量